Manual de utilizare

Partea 3 - Pentru client

ZC-15-0100	ICONIC EVO 1
ZC-15-0101	ICONIC EVO 2
ZC-15-0102	ICONIC EVO BELT
ZC-15-0104	ICONIC EVO FS
ZC-15-0123	VUCA EVO FS 1
ZC-15-0124	VUCA EVO FS 2
ZC-18-0100, ZC-18-0101	EVO CX 2
ZC-18-0102, ZC-18-0112	COPPERHEAD EVO 1
ZC-18-0103, ZC-18-0113	COPPERHEAD EVO 2
ZC-18-0104, ZC-18-0105	EVO CX AM 1
ZC-18-0106	EVO CX AM 2
ZC-18-0107	COPPERHEAD EVO AM 1
ZC-18-0109	COPPERHEAD EVO AM 2
ZC-18-0110	COPPERHEAD EVO AM 3
ZC-18-0111	COPPERHEAD EVO AM 4
ZC-18-0114	VUCA EVO AM 1
ZC-18-0115, ZC-18-0116	VUCA EVO AM 2
ZC-18-0121, ZC-18-0122	EVO CX 1
ZC-19-0100	SONIC EN-R TEAM 600
ZC-23-0101, ZC-23-0102	URBAN GRINDER EVO SX
ZC-23-0103	CLUNKER EVO
ZC-15-0100	ICONIC EVO 1
ZC-15-0101	ICONIC EVO 2
ZC-15-0102	ICONIC EVO BELT
ZC-15-0104	ICONIC EVO FS
ZC-15-0123	VUCA EVO FS 1

Cuprins

1 Despre acest manual de utilizare

1.1 Scopul manualului de utilizare 5
1.2 Producător 5
1.3 Număr cadru 5
1.4 Identificarea manualului 5
1.5 Spre informarea dvs. 5
1.5.1 Avertizări 5
1.5.2 Evidențierea textului 5
1.5.3 Abrevieri 5

2 Siguranța

2.1 Risc rezidual 6
2.1.1 Pericol de incendiu și de explozie 6
2.1.2 Suprafețe fierbinți 6
2.1.3 Electrocutare 6
2.1.4 Pericol de cădere 6
2.2 Substanțe toxice 7
2.2.1 Substanțe cancerigene 7
2.2.2 Materiale toxice 7
2.2.3 Substanțe corozive și iritante 7
2.3 Grupuri vulnerabile 7
2.4 Cerințe pentru biciclistul Pedelec 7
2.1.5 Risc de amputare 7
2.5 Echipament individual de protecție 7
2.6 Dispozitive de protecție 7
2.7 Marcaje de siguranță și indicații de siguranță 7
2.8 Comportamentul în caz de urgență 8
2.8.1 Situație periculoasă în traficul rutier 8
2.8.2 Lichid de frână scurs 8
2.8.3 Vapori de baterie care se scurg 8
2.8.4 Aprinderea bateriei 8
2.8.5 Lubrifianți și uleiuri scurse 8
2.9 Informație cu privire la protecția datelor BOSCH 8

3 Descriere

3.1 Utilizare conform destinației 9
3.1.1 Utilizare neconformă destinației 9
3.2 Domeniu de utilizare 9
3.2.1 Masă 10
3.2.2 Cerințe de mediu 11
3.2.3 Date tehnice pentru întregul vehicul 11
3.2.4 Emisii 11
3.3 Prezentare generală plăcuță de identificare 11
3.3.1 Prezentare generală Pedelec 12
3.3.2 Prezentare generală ghidon 12
3.3.3 Pipă 12
3.3.4 Ghidon 12
3.3.5 Furcă cu suspensie 12
3.3.6 Amortizor spate 12
3.3.7 Frână 12
3.3.8 Șa 13
3.3.9 Tijă de șa 13
3.3.10 Sistem mecanic de acționare 13
3.3.11 Sistem electric de acționare 13

3.4 Descrierea unității de comandă și a afișajului 15
3.4.1 Calculator de bord BOSCH Kiox 400C 15
3.4.2 Calculator de bord BOSCH Purion 200 16
3.4.3 Calculator de bord BOSCH Purion 400 17
3.4.4 Unitatea de operare controler de sistem BOSCH 18
3.4.5 Unitate de operare BOSCH Telecomandă Mini și Telecomandă Mini Dropbar 19
3.4.6 Calculator de bord FIT Remote Basic 19
3.4.7 Calculator de bord FIT LCD Remote 20
3.4.8 Calculator de bord FIT Master Node Display 20
3.4.9 Unitate de operare FIT Remote Pure Links 21

4 Transport și depozitare

4.1 Transport 22
4.1.1 Utilizați siguranța la transport 22
4.1.2 Transportul vehiculului Pedelec 22
4.1.3 Expedierea Pedelec 22
4.1.4 Transportarea bateriei 22
4.1.5 Expedierea bateriei 22
4.2 Depozitare 22
4.3 Pauză de funcționare 22
4.3.1 Pregătirea pauzei de funcționare 23

5 Instrucțiuni de asamblare cumpărare online

5.1 Volumul livrării 24
5.2 Montaj 24
5.2.1 Pregătirea uneltelor necesare pentru montare 24
5.2.2 Îndreptarea ghidonului 24
5.2.3 Verificarea fixării pipei și ghidonului 24
5.2.4 Montarea pedalelor 25

6 Funcționare

6.1 Riscuri și pericole 26
6.2 Instruire și serviciu pentru clienți 27
6.3 Ajustarea vehiculului Pedelec 27
6.3.1 Pregătire 27
6.3.2 Reglarea poziției de deplasare 27
6.3.3 Șa 27
6.3.4 Ghidon 29
6.3.5 Pipă 29
6.3.6 Mânere 29
6.3.7 Anvelope 30
6.3.8 Frână 30
6.4 Accesorii 31
6.4.1 Scaun pentru copil 31
6.4.2 Remorcă 31
6.5 Utilizarea bateriei 32
6.5.1 Utilizarea bateriei integrate 32
6.5.2 Utilizarea bateriei Sonic EN-R 32
6.5.3 Încărcarea bateriei 33
6.5.4 Modificarea geometriei de rulare 33
6.5.5 Reglarea transmisiei Pinion 33
6.6 Înainte de fiecare deplasare 34
6.7 Utilizarea portbagajului 35
6.8 Rabatarea în sus a suportului lateral 35
6.9 Utilizarea pedalelor 35
6.10 Reglarea înălțimii șeii cu telecomanda 35
6.10.1 Coborârea șeii 35
6.10.2 Ridicarea șeii 35

6.11 Utilizarea soneriei 35
6.12 Utilizarea ghidonului 35
6.13 Utilizarea sistemului electric de acționare 36
6.13.1 Pornirea sistemului electric de acționare 36
6.13.2 Oprirea sistemului electric de acționare 36
6.14 Utilizarea funcțiilor de bază ale calculatorului de bord 36
6.14.1 Utilizarea conexiunii de diagnosticare 36
6.14.2 Încărcarea bateriei unității de operare 36
6.14.3 Utilizarea luminii de drum 36
6.14.4 Folosirea fazei lungi 36
6.14.5 Selectarea gradului de asistență 36
6.14.6 Folosirea asistenței la împingere 36
6.15 Utilizarea informațiilor detaliate ale calculatorului de bord 37
6.16 Utilizarea frânei 38
6.16.1 Utilizarea frânei de mână 38
6.16.2 Utilizarea frânei cu torpedo 38
6.17 Cuplare 38
6.17.1 Utilizarea cuplării cu lanț 38
6.17.2 Utilizarea transmisiei Pinion 39
6.17.3 Utilizarea cuplării cu butuc SHIMANO 39
6.18 Utilizarea amortizorului spate 40
6.19 Utilizarea furcii cu suspensie 40
6.20 Utilizarea tijei de șa 40
6.21 Parcare 41

7 Curățare, îngrijire și inspecție

7.1 Înainte de fiecare deplasare 42
7.1.1 Verificarea dispozitivelor de protecție 42
7.1.2 Verificarea cadrului 42
7.1.3 Verificarea furcii 42
7.1.4 Verificarea amortizorului spate 42
7.1.5 Verificarea portbagajului 42
7.1.6 Verificarea apărătorilor 42
7.1.7 Verificarea concentricității roții 42
7.1.8 Verificarea dispozitivului de eliberare rapidă 42
7.1.9 Verificarea soneriei 42
7.1.10 Verificarea mânerelor 42
7.1.11 Verificați iluminatul 42
7.1.12 Verificarea frânei 43
7.2 După fiecare deplasare 43
7.2.1 Curățarea luminii de drum și a reflectoarelor 43
7.2.2 Curățarea frânei 43
7.2.3 Curățarea furcii cu suspensie 43
7.2.4 Curățarea tijei de șa cu suspensie 43
7.2.5 Curățarea amortizorului spate 43
7.2.6 Curățarea pedalelor 43
7.3 Curățare de bază 43
7.3.1 Curățarea anvelopelor 43
7.3.2 Curățarea butucului 43
7.3.3 Curățarea schimbătorului spate SRAM AXS 43
7.3.4 Curățarea manetei de viteze 43
7.3.5 Curățarea casetei, roților de lanț și schimbătorului de foi 43
7.3.6 Curățarea frânei 43
7.3.7 Curățarea discului de frână 43
7.3.8 Curățarea curelei 43
7.3.9 Curățarea lanțului 43

7.4 Îngrijire 44
7.4.1 Îngrijirea cadrului 44
7.4.2 Îngrijirea furcii 44
7.4.3 Îngrijirea portbagajului 44
7.4.4 Îngrijirea apărătorii 44
7.4.5 Îngrijirea suportului lateral 44
7.4.6 Îngrijirea pipei 44
7.4.7 Îngrijirea ghidonului 44
7.4.8 Îngrijirea mânerelor 44
7.4.9 Îngrijirea tijei de șa 44
7.4.10 Îngrijirea jantei 45
7.4.11 Îngrijirea butucului 45
7.4.12 Îngrijirea niplurilor spițelor 45
7.4.13 Îngrijirea cuplării 45
7.4.14 Îngrijirea pedalei 45
7.4.15 Îngrijirea lanțului 45
7.4.16 Îngrijirea frânei 45
7.5 Inspecție 45
7.5.1 Verificarea roții 45
7.5.2 Verificarea sistemului de frânare 46
7.5.3 Verificarea lanțului 47
7.5.4 Verificarea tensiunii lanțului 47
7.5.5 Verificarea uzurii lanțului 47
7.5.6 Verificarea curelei 48
7.5.7 Verificarea luminii de drum 49
7.5.8 Verificarea pipei 49
7.5.9 Verificarea ghidonului 49
7.5.10 Verificarea șeii 49
7.5.11 Verificarea tijei de șa 49
7.5.12 Verificarea pedalei 49
7.5.13 Verificarea cuplării 50

8 Inspecție și întreținere

8.1 Inspecție inițială 51
8.2 Inspecție majoră 51
8.3 Întreținere în funcție de componente 51

9 Reparație

9.1 Reparații în magazine specializate 52

10 Reciclare și eliminare

11 Anexă

11.1 Declarație de conformitate Directiva RED SRAM 53
11.2 Declarație de conformitate Directiva RED Biketec 54
11.3 Declarație de conformitate Directiva RED BOSCH 55
11.4 Traducerea declarației de conformitate CE/UE originale 56

12 Glosar

13 Index

Copyright © ZEG

Transmiterea și multiplicarea acestui manual de utilizare, precum și valorificarea și comunicarea conținutului acestuia sunt interzise, dacă nu sunt admise în mod explicit. Încălcările obligă la plata de despăgubiri. Toate drepturile sunt rezervate în cazul înregistrării unui brevet, a unui model utilitar sau a unui desen sau model.

Redacția

ZEG Zweirad-Einkaufs-Genossenschaft eG
Longericher Straße 2
50739 Köln, Germany

Contact pentru întrebări, probleme sau pentru o copie tipărită a acestui manual de utilizare:

tecdoc@zeg.de

Sub rezerva modificărilor interne

Informațiile conținute în manualul de utilizare sunt specificații tehnice aprobate la momentul tipăririi. În plus față de funcțiile descrise aici, pot fi efectuate în orice moment modificări ale programului software, pentru remedierea erorilor și extinderea funcțiilor. Modificări semnificative sunt cuprinse într-o nouă versiune a manualului de utilizare. Toate modificările și noile versiuni ale manualului de utilizare sunt publicate pe următorul site web: www.bulls.de

1 Despre acest manual de utilizare

1.1 Scopul manualului de utilizare

Vehiculele Pedelec de la BULLS sunt vehicule de cea mai înaltă calitate. Asamblarea finală este efectuată de un distribuitor specializat. Fie că este vorba de inspecție, conversie sau reparație – distribuitorul dvs. specializat vă va fi alături și în viitor.

Obiectivul manualului de utilizare este acela de a vă oferi informațiile de care aveți nevoie pentru a utiliza noul dvs. vehicul Pedelec, de o manieră eficientă și sigură, pe toată durata ciclului său de viață, evitând utilizarea eronată.

Instrucțiunile de utilizare sunt concepute pentru vehicule Pedelec care sunt vândute online sau de către distribuitori specializați. Prin urmare, nu este necesară instruirea de către un distribuitor specializat.

Vă rugăm să vă luați timpul necesar pentru a vă familiariza cu noul dvs. vehicul Pedelec. După citirea instrucțiunilor de utilizare, puteți:

- să recunoașteți și să evitați pericolele Pedelec,
- să înțelegeți componentele Pedelec,
- după o achiziție online, să montați vehiculul Pedelec și să îl adaptați dimensiunilor corpului dvs.,
- să utilizați vehiculul Pedelec,
- să curățați vehiculul Pedelec,
- să inspectați vehiculul Pedelec,
- să detectați defecțiunile simple apărute la Pedelec și să înlăturați erorile și utilizările eronate,
- să planificați întreținerile și
- să eliminați vehiculul Pedelec în mod corect.

Urmați sfaturile și sugestiile din manualul de utilizare. Astfel, vă veți bucura mult timp de Pedelec.

Pentru a vă asigura că aveți la îndemână manualul de utilizare atunci când călătoriți, descărcați manualul de utilizare pe telefonul mobil, de la această adresă de internet:

www.bulls.de/service/downloads

După cumpărare, puteți solicita o copie printată a instrucțiunilor de la distribuitorul dvs. în termen de o lună.

1.2 Producător

ZEG Zweirad-Einkaufs-Genossenschaft eG
Longericher Straße 2
50739 Köln, Germany

Tel.: +49 221 17959 0
Site web: www.zeg.de
E-mail: info@zeg.de

1.3 Număr cadru

Fiecare cadru are un număr de cadru individual, ștanțat sau aplicat cu un adeziv special (consultați figura 2). Cu ajutorul numărului cadrului, Pedelec poate fi atribuit proprietarului. Numărul cadrului este cel mai important element de identificare pentru verificarea proprietății.

1.4 Identificarea manualului

Numărul de identificare al manualului se găsește în partea stângă jos a fiecărei pagini.

Numărul de identificare este alcătuit din numărul de articol, numărul documentului, versiunea publicației și data emiterii.

Partea 2/3-BULLS MY26 RO_1.0_26.01.2026

1.5 Spre informarea dvs.

1.5.1 Avertizări

Mesajele de avertizare indică situații și acțiuni periculoase. Există trei categorii de mesaje de avertizare în manualul de utilizare:

⚠AVERTIZARE Dacă sunt ignorate, pot duce la vătămări grave sau la deces. Nivel de risc mediu al pericolului.

⚠ATENȚIE Dacă sunt ignorate, pot duce la vătămări minore sau moderate. Nivel de risc scăzut al pericolului.

Notă Dacă sunt ignorate, pot duce la pagube materiale.

1.5.2 Evidențierea textului

În manualul de utilizare apar următoarele evidențieri de text:

Grafie	Utilizare
Link	Link
✓	Premise
▶	Instrucțiuni de acțiune fără secvență
1	Instrucțiuni de acțiune într-o secvență predefinită
⇨	Rezultatul pasului de acțiune
•	Enumerări
Se aplică numai la vehicule Pedelec cu această echipare	O notă sub titlu face referire la componente utilizate opțional

Tabel 1: Evidențierea textului

1.5.3 Abrevieri

Abreviere	Semnificație/derivare
ABS	Anti-Blocking System (sistem anti-blocare)
BLE	Bluetooth® Low Energy
EPAC	Electric Power Assisted Cycle
zGG	Greutate totală admisă

Tabel 2: Tabel de abrevieri

2 Siguranța

2.1 Risc rezidual

2.1.1 Pericol de incendiu și de explozie

Nu încărcați niciodată cu defecțiune critică

Dacă un încărcător este conectat la sistemul electrica de acționare atunci când este semnalată o defecțiune critică, bateria poate fi distrusă și poate lua foc.

- ▶ Conectați încărcătorul numai cu sistemul electric de acționare fără defecțiuni.

Evitarea pătrunderii apei

Bateria este protejată doar împotriva stropirii cu apă. Pătrunderea apei poate provoca un scurtcircuit. Bateria se poate autoaprinde și poate exploda.

- ▶ Nu scufundați niciodată bateria în apă.
- ▶ În cazul în care se suspectează pătrunderea de apă, scoateți bateria din funcțiune.

Evitarea căldurii

Temperaturile mai mari de 60 °C pot provoca scurgerea de lichid din baterie și deteriorarea carcasei. Bateria se poate autoaprinde și poate exploda.

- ▶ Protejați bateria de căldură.
- ▶ Nu depozitați niciodată bateria lângă obiecte fierbinți.
- ▶ Nu expuneți niciodată bateria la lumina permanentă a soarelui.
- ▶ Evitați variațiile mari de temperatură.

Nu folosiți niciodată un încărcător neadecvat

Încărcătoarele cu o tensiune prea mare deteriorează bateriile. Acest lucru ar putea duce la un incendiu sau la o explozie.

- ▶ Încărcați numai baterii autorizate.

Prevenirea scurtcircuitului prin șuntare

Obiectele metalice pot șunta conexiunile electrice ale bateriei. Bateria se poate autoaprinde și poate exploda.

- ▶ Nu introduceți niciodată agrafe de hârtie, șuruburi, monede, chei sau alte piese mici în baterie.
- ▶ Așezați bateria numai pe suprafețe curate. Împiedicați murdărirea mufei de încărcare și a contactelor, de exemplu, cu nisip sau pământ.

Tratarea unei baterii deteriorate sau defecte

Bateriile defecte sunt mărfuri periculoase. Printre acestea se numără:

- baterii care prezintă scurgeri sau sunt degazate,
- celule sau baterii care au suferit deteriorări externe sau mecanice.

Dacă bateriile sunt deteriorate sau defecte, sistemul electronic de siguranță poate ceda. Tensiunea reziduală poate provoca un scurtcircuit. Bateria se poate autoaprinde și poate exploda.

- ▶ Utilizați și încărcați bateria și accesoriile numai dacă acestea sunt în stare perfectă.
- ▶ Nu deschideți sau reparați niciodată bateria.
- ▶ Scoateți imediat din funcțiune o baterie deteriorată la exterior.
- ▶ După o cădere sau un impact, scoateți din funcțiune și observați bateria timp de cel puțin 24 de.
- ▶ Contactați un distribuitor specializat.

Eliminarea ca deșeu a bateriilor defecte

- ▶ Transportați cât mai repede posibil bateria defectă din Pedelec la un comerciant specializat. Păstrați bateria în Pedelec până la transport.

Evitarea supraîncălzirii la încărcare

Încărcătorul se încălzește la încărcarea bateriei. Răcirea necorespunzătoare poate duce la un incendiu sau la arsuri ale mâinilor.

- ▶ Nu utilizați niciodată încărcătorul pe o suprafață ușor inflamabilă.
- ▶ Nu acoperiți niciodată încărcătorul în timpul încărcării.
- ▶ Nu încărcați niciodată bateria nesupravegheată.

2.1.2 Suprafețe fierbinți

Frânele, butucii și motorul se pot încinge foarte tare în timpul funcționării. În caz de atingere, se poate ajunge la arsuri sau la un incendiu.

- ▶ Nu atingeți niciodată frâna sau motorul, imediat după deplasare.
- ▶ Nu așezați niciodată Pedelec pe o suprafață inflamabilă (iarbă, lemn etc.) imediat după deplasare.

2.1.3 Electrocutare

Nu utilizați niciodată componente de rețea deteriorate

Încărcătoarele, cablurile de alimentare și ștecărele deteriorate cresc riscul de electrocutare.

- ▶ Verificați încărcătorul, cablul și ștecărul înainte de fiecare utilizare. Nu utilizați niciodată un încărcător deteriorat.

Evitați pătrunderea apei

Există riscul de electrocutare dacă apa intră în încărcător.

- ▶ Utilizați încărcătorul numai în interior.

Tratarea condensului

Se poate forma condens în încărcător și în baterie, la o schimbare de temperatură de la rece la cald, ceea ce poate provoca un scurtcircuit.

- ▶ Așteptați până când ambele dispozitive se încălzesc la temperatură camerei, înainte de a conecta încărcătorul sau bateria.

2.1.4 Pericol de cădere

Reglarea corectă a dispozitivului de eliberare rapidă

O forță de strângere prea mare va deteriora dispozitivul de eliberare rapidă, astfel că acesta își pierde funcția. O forță de strângere insuficientă duce la o aplicare nefavorabilă a forței. Acest lucru poate provoca ruperea componentelor. Rezultatul este o cădere cu vătămări.

- ▶ Utilizați numai pârghii de strângere cu setarea corectă a forței de strângere.
- ▶ Dacă prinderea rapidă și-a pierdut forța de strângere și este slăbită, contactați un comerciant specializat.

2.1.5 Risc de amputare

Discul de frână al frânei cu disc este atât de ascuțit încât poate provoca vătămări grave la nivelul degetelor, dacă acestea rămân prinse în deschiderile discului de frână.

Roțile dințate și roțile de curea pot trage degetele și pot provoca vătămări grave ale degetelor.

▶ Țineți-vă întotdeauna degetele departe de discurile de frână în rotație și de lanțul sau cureaua de transmisie.

2.2 Substanțe toxice

2.2.1 Substanțe cancerigene

Ulei de suspensie

Uleiul de suspensie din amortizorul spate și din furcă irită tractul respirator, duce la modificări ale materialului genetic din celulele germinale, poate provoca infertilitate și cancer în caz de contact.

▶ Nu dezasamblați niciodată amortizorul spate sau furca de suspensie.

2.2.2 Materiale toxice

Lichid de frână

Un accident sau uzura materialelor poate provoca scurgerea lichidului de frână. Lichidul de frână poate fi fatal dacă este înghițit sau inhalat.

▶ Nu dezasamblați niciodată sistemul de frânare.

Ulei de suspensie

Uleiul de suspensie din amortizorul spate și din furcă este toxic la contact.

▶ Nu dezasamblați niciodată amortizorul spate sau furca de suspensie.

2.2.3 Substanțe corozive și iritante

Baterie defectă

Lichidele și vaporii pot scăpa din bateriile deteriorate sau defecte. Temperaturile excesiv de ridicate pot, de asemenea, să provoace scurgerea de lichide și vapori din baterie. Lichidele și vaporii pot irita căile respiratorii și pot provoca arsuri.

▶ Nu dezasamblați niciodată bateria.

▶ Nu inhalați niciodată vaporii.

2.3 Grupuri vulnerabile

▶ Țineți bateriile și încărcătorul departe de copii și de persoane cu capacități fizice, senzoriale sau mentale reduse sau cu lipsă de experiență și cunoștințe.

▶ Tutorele legal trebuie să îi instruiască temeinic pe copii și adolescenți.

2.4 Cerințe pentru biciclistul Pedelec

Capacitățile fizice, motorii și psihice ale biciclistului Pedelec trebuie să îi permită acestuia să participe la traficul rutier. Se recomandă o vârstă minimă de 14 ani.

2.5 Echipament individual de protecție

Pentru utilizarea sigură a Pedelec recomandăm:

- purtarea unei căști adecvate.

În plus, următoarele echipamente vă sprijină siguranța:

- încălțăminte rezistentă,
- îmbrăcăminte strânsă pe corp,
- mănuși și
- ochelari bine fixați.

2.6 Dispozitive de protecție

Trei dispozitive de protecție la Pedelec protejează biciclștii Pedelec împotriva pieselor în mișcare, a căldurii sau murdăriei:

- Capac motor,
- capac baterie și
- apărătoare de lanț.

▶ Nu îndepărtați niciodată dispozitivele de protecție.

▶ Verificați periodic dispozitivele de protecție.

▶ Dacă dispozitivul de protecție este deteriorat sau lipsește, scoateți Pedelec din funcțiune. Contactați un distribuitor specializat.

2.7 Marcaje de siguranță și indicații de siguranță

Pe plăcuța de identificare a Pedelec și a bateriei se găsesc următoarele marcaje de siguranță și instrucțiuni de siguranță:

Simbol	Explicație
	Semn de avertizare generală
	Avertizare privind substanțele explozive
	Avertizare privind suprafețele fierbinți
	Urmați instrucțiunile de utilizare
	Fără flăcări deschise

Tabel 3: Marcaje de siguranță

Simbol	Explicație
	Colectați separat bateriile și acumulatorii.
	Este interzisă deschiderea bateriilor și a acumulatorilor.
	A se proteja de temperaturi de peste 50 °C și de lumina soarelui.

Tabel 4: Instrucțiuni de siguranță

2.8 Comportamentul în caz de urgență

2.8.1 Situație periculoasă în traficul rutier

▶ Frânați Pedelec până la oprire în toate situațiile de pericol din traficul rutier.

2.8.2 Lichid de frână scurs

▶ Evitați contactul cu pielea și ochii. Pentru protecție, purtați mănuși și ochelari de protecție. Îndepărtați imediat îmbrăcămintea contaminată cu lichid de frână.

▶ Fiți atenți la riscul de alunecare din cauza scurgerilor de lichid de frână.

▶ Țineți lichidul de frână care se scurge departe de flăcări deschise, suprafețe fierbinți și surse de aprindere.

După contactul cu pielea

1 Spălați zona de piele afectată cu apă și săpun și clătiți bine.

2 Îndepărtați hainele contaminate.

3 Consultați un medic dacă apar simptome.

După contactul cu ochii

1 Clătiți ochii deschiși timp de cel puțin 10 minute sub jet de apă, inclusiv sub pleoape.

2 Consultați imediat un oftalmolog dacă apar simptome.

Precauții pentru mediul înconjurător

▶ Nu permiteți niciodată ca lichidul de frână să pătrundă în canalizare, în cursuri de apă sau în ape subterane.

▶ În caz de deversare în sol, în ape sau în sistemul de canalizare, informați autoritățile responsabile.

▶ Eliminați lichidul de frână care se scurge într-un mod ecologic și în conformitate cu reglementările legale.

▶ Dacă există scurgeri de lichid de frână, sistemul de frânare trebuie reparat imediat. Contactați un distribuitor specializat.

2.8.3 Vapori de baterie care se scurg

Dacă bateria este deteriorată sau utilizată necorespunzător, pot să iasă vapori. Vaporii pot provoca iritații ale căilor respiratorii.

1 Ieșiți la aer curat.

2 Consultați un medic dacă apar simptome.

După contactul cu ochii

1 Clătiți ochii cu atenție, cu multă apă, timp de cel puțin 15 minute. Protejați ochiul neafectat.

2 Consultați imediat un medic.

După contactul cu pielea

1 Îndepărtați imediat particulele solide.

2 Îndepărtați imediat îmbrăcămintea contaminată.

3 Clătiți zona afectată cu multă apă, timp de cel puțin 15 minute.

4 Apoi, tamponați ușor zonele afectate ale pielii, nu frecați niciodată pielea pentru a o usca.

5 Dacă apare roșeață sau disconfort, consultați imediat un medic.

2.8.4 Aprinderea bateriei

Dacă bateria este deteriorată sau defectă, sistemul electronic de siguranță poate ceda. Tensiunea reziduală poate provoca un scurtcircuit. Bateria se poate autoaprinde și poate exploda.

1 Dacă o baterie se deformează sau începe să fumege, păstrați distanța.

2 La încărcare, scoateți ștecărul din priză.

3 Anunțați pompierii.

▶ Folosiți extinctoare din clasa D, pentru a stinge incendiul.

▶ Nu stingeți niciodată bateriile deteriorate cu apă și nu permiteți ca acestea să intre în contact cu apa.

Inhalarea vaporilor poate duce la otrăvire.

▶ Așezați-o pe partea focului dinspre care bate vântul.

▶ Dacă este posibil, utilizați protecție respiratorie.

2.8.5 Lubrifianți și uleiuri scurse

▶ Eliminați lubrifianții și uleiurile care se scurg într-un mod ecologic și în conformitate cu reglementările legale.

▶ Contactați un distribuitor specializat.

2.9 Informație cu privire la protecția datelor BOSCH

Când Pedelec este conectat la dispozitivul de diagnosticare la un distribuitor specializat, datele privind utilizarea unității de acționare Bosch (inclusiv consumul de energie, temperatură etc.) sunt transmise către Bosch eBike Systems (Robert Bosch GmbH) în scopul îmbunătățirii produsului.

Informații suplimentare se găsesc pe site-ul Bosch eBike la:

▶ www.bosch-ebike.com.

3 Descriere

3.1 Utilizare conform destinației

Trebuie respectate toate instrucțiunile de acțiune și listele de verificare din acest manual de utilizare. Este permisă montarea de accesorii aprobate, de către personal specializat.

Folosiți Pedelec numai în perfectă stare de funcționare. Pedelec poate fi supus unor cerințe naționale care se abat de la dotarea standard. Pe întreg teritoriul țării se aplică diferite reglementări pentru participarea la traficul rutier, privind lumina de drum, reflectoarele și alte componente. Trebuie respectate legile general aplicabile, precum și reglementările privind prevenirea accidentelor și protecția mediului din țara de utilizare respectivă.

Bateriile sunt destinate exclusiv pentru alimentarea motorului vehiculului Pedelec. Nu utilizați niciodată bateriile în alte scopuri.

3.1.1 Utilizare neconformă destinației

Nerespectarea utilizării conform destinației poate duce la vătămări corporale și pagube materiale. Următoarele utilizări sunt interzise pentru Pedelec:

- manipularea sistemului electric de acționare,
- Modificarea, ștergerea, distorsionarea sau manipularea în alt mod a numărului de cadru, plăcuței de identificare sau a numărului de serie al componentelor,
- utilizarea unui vehicul Pedelec deteriorat sau incomplet,
- deplasarea prin apă adâncă,
- încărcarea cu un încărcător greșit,
- împrumutarea vehiculului Pedelec unor biciclişti neinstruiți,
- transportul de persoane suplimentare fără loc,
- deplasarea cu bagaj excesiv,
- îngrijirea necorespunzătoare,
- reparații necorespunzătoare,
- domenii de utilizare dificile, cum ar fi în competiții profesionale și
- acrobații, deplasare în rampă, deplasare acrobatică sau mișcări de zbor acrobatic.

3.2 Domeniu de utilizare

Găsiți domeniul de utilizare al vehiculului dumneavoastră Pedelcs pe plăcuța de identificare.

	Domeniu de utilizare	Necorespundere
	Se utilizează pe suprafețe normale, pavate, pe care anvelopele trebuie să mențină contactul cu solul la o viteză medie, cu sărituri ocazionale.	Nu vă deplasați niciodată în afara drumului. Nu efectuați niciodată sărituri de peste 15 cm.
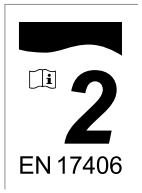	Se aplică domeniul de utilizare de la condiția 1. Vehiculul poate fi utilizat și pe drumuri neasfaltate și pe drumuri cu pietriș cu urcări și coborâri moderate. În aceste condiții, se poate produce contactul cu terenul denivelat și pierderea repetată a contactului anvelopei cu solul.	Nu vă deplasați niciodată în afara drumului. Nu efectuați niciodată sărituri de peste 15 cm.
	Se aplică domeniul de utilizare de la condiția 2. În plus, vehiculul poate fi utilizat și pe poteci accidentate, drumuri denivelate, terenuri dificile și poteci neamenajate. Pentru deplasările pe teren accidentat sunt necesare cunoștințe specifice. Însă și celor fără aceste cunoștințe le este permisă deplasarea cu bicicleta.	Nu efectuați niciodată sărituri de peste 60 cm.
	Se aplică domeniul de utilizare de la condiția 3. În plus, vehiculul poate fi utilizat și pentru coborâri pe drumuri neasfaltate, la viteze de până la 40 km/h.	Nu efectuați niciodată sărituri de peste 120 cm.
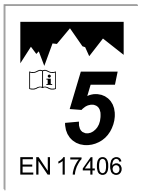	Se aplică domeniul de utilizare de la condiția 4. De asemenea, vehiculul poate fi utilizat pentru sărituri sau coborâri extreme pe drumuri neasfaltate, la viteze de peste 40 km/h, sau pentru o combinație a celor două.	
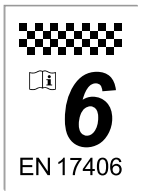	Se aplică domeniul de utilizare de la condiția 1. În plus, vehiculul poate fi utilizat în competiții sau pentru alte ocazii, la viteze de peste 50 km/h (de exemplu, coborâri și sprinturi).	Nu vă deplasați niciodată în afara drumului. Nu efectuați niciodată sărituri de peste 15 cm.

Tabel 5: Domeniu de utilizare, viteză medie și necorespundere

3.2.1 Masă

Pedelec poate fi încărcat numai până la limita *greutății totale maxime admise* (zGG).

Greutatea totală maximă admisă este

- greutatea vehiculului Pedelec complet asamblat,
- plus greutatea corporală,

plus bagajele (aici este inclusă și o remorcă).

Nr. tip	Greutate vehicul [kg]	zGG [kg]
ZC-15-0100	27	135
ZC-15-0101	28	150
ZC-15-0102	28	150
ZC-15-0104	30	150
ZC-15-0123	30	150
ZC-15-0124	30	150
ZC-18-0100	25	130
ZC-18-0102, ZC-18-0112	25	150
ZC-18-0103, ZC-18-0113	25	150
ZC-18-0104, ZC-18-0105	27	130
ZC-18-0106	27	130
ZC-18-0107	25	130
ZC-18-0109	25	130
ZC-18-0110	25	130
ZC-18-0111	25	130
ZC-18-0114	26	150
ZC-18-0115	26	150
ZC-18-0116	26	150
ZC-18-0121	24	130
ZC-23-0101	22	135
ZC-23-0102	#	135
ZC-23-0103	19	135
ZC-23-0105	18	135
ZC-23-0106	17	135

Tabel 6: Număr de tip, greutate maximă admisă și greutate vehicul

3.2.2 Cerințe de mediu

În timpul funcționării pe timp de iarnă (în special sub 0 °C), recomandăm introducerea în Pedelec a bateriei încărcate și depozitate la temperatură camerei doar cu puțin timp înainte de a porni la drum. Se recomandă utilizarea de huse de protecție termică pentru călătoriile mai lungi la temperaturi scăzute.

Trebuie evitate, în principiu, temperaturile sub -10 °C și peste +60 °C. Nu puneți niciodată bateria într-o mașină pe timp de vară și nu o depozitați în lumina directă a soarelui.

Temperatură de funcționare	-5 … +40°C

De asemenea, trebuie respectate aceste temperaturi.

Temperatură de transport	+10 … +40 °C
Temperatură de depozitare	+10 … +40 °C
Temperatură de încărcare	+10 … +40 °C
Temperatură mediului de lucru	+15 … +25 °C

Tip protecție încărcător	IP40

Încărcătorul este protejat împotriva corpurilor străine solide cu diametru ≥ 1,0 și nu este protejat împotriva apei.

▶ Încărcați Pedelec numai în spații uscate, ferite de praf și îngheț.

Tip protecție componente electrice	IP55

Toate componentele electrice de la Pedelec sunt protejate împotriva prafului în cantități dăunătoare și au o protecție completă împotriva atingerii. Componentele sunt protejate împotriva apei în jet (duză) dint orice unghi.

▶ Cu Pedelec se poate circula prin ploaie.

▶ Componentele electrice nu trebuie să ajungă în apă.

Tip protecție componente electrice	IP55

Componentele electrice de la Pedelec sunt protejate cel puțin împotriva prafului în cantități dăunătoare și au o protecție completă împotriva atingerii. Componentele sunt protejate împotriva apei în jet (duză) dint orice unghi.

▶ Cu Pedelec se poate circula prin ploaie.

Componentele electrice nu trebuie să ajungă în apă.

3.2.3 Date tehnice pentru întregul vehicul

Putere de ieșire/sistem	250 W (0,25 kW)
Viteză de decuplare	25 km/h
Temperaturi și tip de protecție	Consultați capitolul 3.2.2
Durata de viață	7 ani
Greutate	Consultați capitolul 3.2.1
zGG	Consultați capitolul 3.2.1

Tabel 7: Date tehnice Pedelec

3.2.4 Emisii

Sunt îndeplinite cerințele de protecție în conformitate cu Directiva 2014/30/UE privind compatibilitatea electromagnetică. Pedelec și încărcătorul pot fi utilizate fără restricții în zonele rezidențiale.

Nivelul de presiune acustică de emisie A	<70 dB(A)
Valoarea totală a vibrațiilor pentru membrele superioare	<2,5 m/s²
Valoarea efectivă maximă a accelerației ponderate pentru întregul corp	<0,5 m/s²

Tabel 8: Emisii ale Pedelec

3.3 Prezentare generală plăcuță de identificare

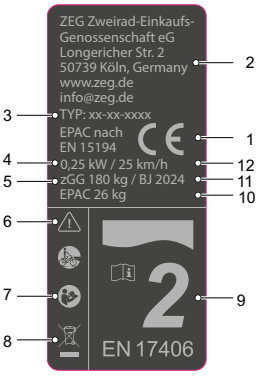

Figura 1: Exemplu de plăcuță de identificare ZEG

Nr.	Denumire	Descriere
1	Marcajul CE	Prin marcajul CE, producătorul declară că Pedelec este în conformitate cu cerințele aplicabile.
2	Producător	Producătorul poate fi contactat la adresa menționată.
3	Număr de tip	Fiecare tip de Pedelec dispune de un număr de tip format din opt cifre, care descrie tipul și varianta de Pedelec.
4	Putere nominală continuă maximă	Puterea nominală continuă maximă este cea mai mare putere posibilă, pe parcursul a 30 de minute, la arborele de ieșire al electromotorului.
5	Greutatea totală maximă admisă (zGG)	Greutatea totală maximă admisă este greutatea vehiculului Pedelec complet asamblat, plus greutatea corporală, plus bagajele (aici este inclusă și o remorcă).
6	Marcaje de siguranță Atenție	Marcajul de siguranță avertizează cu privire la pericole.
7	Notă manual de utilizare	Înainte de prima folosire, citiți manualul de utilizare.
8	Instrucțiune de eliminare	La eliminarea ca deșeu a vehiculului Pedelec, respectați liniile directoare pentru eliminarea deșeurilor.
9	Domeniu de utilizare	Circulați cu Pedelec doar în locuri autorizate.
10	Greutatea vehiculului Pedelec gata de utilizare (opțional, numai pentru vehicule Pedelec începând de la 25 kg)	Greutatea vehiculului Pedelec gata de utilizare este menționată pornind de la o greutate de 25 kg și se referă la greutatea variantei standard la momentul vânzării. Accesoriile suplimentare trebuie adăugate la greutate.
11	Anul de fabricație	Anul de fabricație este anul în care este produs Pedelec.
12	Viteză de decuplare	Viteza atinsă de Pedelec în momentul în care curentul scade la zero sau la valoarea de mers în gol.

3.3.1 Prezentare generală Pedelec

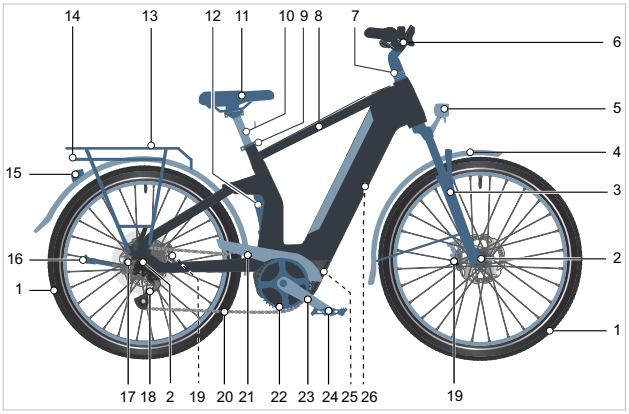

Figura 2: Pedelec din dreapta, exemplu

1 Roată
2 Butuc
3 Furcă
4 Apărătoare
5 Lumină frontală
6 Ghidon
7 Pipă
8 Cadru
9 Clemă de șa
10 Tijă de șa
11 Șa
12 Amortizor spate
13 Portbagaj
14 Lumină spate
15 Reflector
16 Suport
17 Casetă
18 Schimbător spate
19 Frână
20 Lanț
21 Apărătoare de lanț
22 Foaie de lanț
23 Manivelă
24 Pedală
25 Motor
26 Baterie și plăcuță de identificare

3.3.2 Prezentare generală ghidon

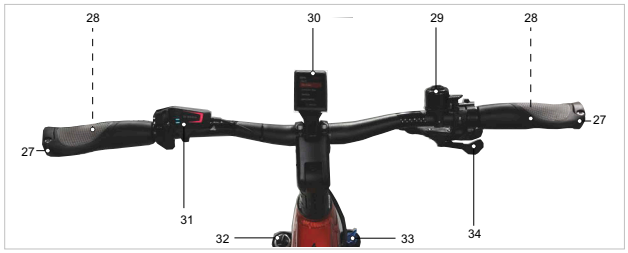

Figura 3: Ghidon, exemplu BOSCH LED Remote cu Kiox 300

1 Mâner
2 Frână de mână (în spatele ghidonului)
3 Sonerie
4 Ecran
5 Calculator de bord
6 Blocare
7 Manetă de viteze

3.3.3 Pipă

Pipa face legătura între ghidon și tubul furcii. Cu ajutorul pipei se reglează înălțimea ghidonului și distanța dintre ghidon și șa.

3.3.4 Ghidon

Pedelec este controlat prin intermediul ghidonului. Ghidonul servește la susținerea părții superioare a corpului și este suport pentru componentele de operare și de afișare.

3.3.5 Furcă cu suspensie

Furca cu suspensie servește la protejarea Pedelec și a biciclistului împotriva loviturilor și vibrațiilor când roata față se deplasează pe teren denivelat. O furcă cu suspensie amortizează fie cu ajutorul unui arc din oțel sau pneumatic, fie cu ambele tipuri de suspensie. Citiți manualul de utilizare al furcii cu suspensie.

3.3.6 Amortizor spate

Amortizorul spate servește la protejarea Pedelec și a biciclistului împotriva loviturilor și vibrațiilor când roata spate se deplasează pe teren denivelat. Un amortizor spate este susținut fie de un arc de oțel, fie de o suspensie pneumatică, fie de ambele tipuri de suspensie. Citiți manualul de utilizare al amortizorului spate.

3.3.7 Frână

Sistemul de frânare al unui Pedelec este acționat, în principal, prin intermediul manetelor de frână de la ghidon.

- Dacă este trasă manetă de frână din stânga, este activată frâna de la roată față.
- Dacă este trasă manetă de frână din dreapta, este activată frâna de la roată spate.

Frânele se utilizează pentru reglarea vitezei și, de asemenea, ca o oprire de urgență. În caz de urgență, aplicarea frânelor duce la o oprire rapidă și sigură.

Activarea frânei prin intermediul manetelor de frână se realizează fie

- prin manetă de frână și cablul de frână (frână mecanică) sau
- prin manetă de frână și conducta de frână hidraulică (frână hidraulică).

3.3.7.1 Frână mecanică

Manetă de frână este conectată la frână prin intermediul unui fir din interiorul cablului de frână (denumit și cablu Bowden).

3.3.7.2 Frână hidraulică

Lichidul de frână se află într-un sistem închis de furtunuri. Atunci când manetă de frână este trasă, lichidul de frână activează frâna de la roată.

3.3.7.3 Frână cu disc

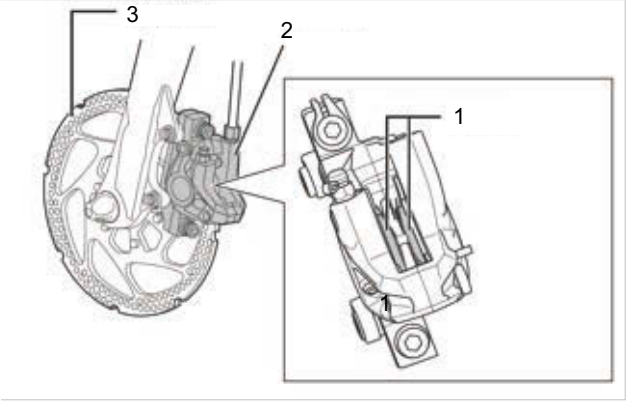

Figura 4: Sistem de frânare cu frână cu disc, exemplu

1 Plăcuță de frână
2 Etrier de frână
3 Disc de frână

La un Pedelec cu frână cu disc, discul de frână este înșurubat ferm de butuc.

Presiunea de frânare este acumulată prin tragerea manetei de frână. Lichidul de frână transferă presiunea prin conductele de frână către cilindrii din etrierul de frână.

Forța de frânare este amplificată de un reductor și transferată plăcuțelor de frână. Acestea frânează mecanic discul de frână. Atunci când manetă de frână este trasă, plăcuțele de frână sunt presate pe discul de frână și mișcarea roții este încetinită până la oprire.

3.3.8 Șa

Sarcina șeii este de a prelua greutatea corpului, de a oferi sprijin și de a permite diferite poziții la deplasare. Forma șeii depinde, prin urmare, de structura corpului, de postură și de scopul utilizării Pedelec.

La deplasare, greutatea corpului se distribuie pe pedale, pe șa și pe ghidon. În cazul unei poziții verticale, suprafața relativ mică a șeii suportă aproximativ 75 % din greutatea corpului.

3.3.9 Tijă de șa

Tijele de șa nu sunt folosite doar pentru a fixa șaua, ci și pentru a regla cu precizie poziția optimă de deplasare. Tija de șa poate:

- regla înălțimea șeii în țeava de șa,
- regla șaua orizontal cu ajutorul unui dispozitiv de prindere și
- regla înclinarea șeii prin rabatarea întregului dispozitiv de fixare a șeii.

Tijele de șa retractabile au o telecomandă pe ghidon, cu ajutorul căreia tija de șa poate fi coborâtă și ridicată, de exemplu, la un semafor.

3.3.9.1 Tije de șa cu suspensie

Tijele de șa cu suspensie pot atenua impactul în cazul loviturilor dure, unice, îmbunătățind semnificativ confortul la deplasare. Cu toate acestea, tijele de șa cu suspensie nu pot compensa denivelările drumului.

3.3.10 Sistem mecanic de acționare

Pedelec este propulsat de forța musculară, la fel ca o bicicletă.

Forța exercitată prin pedalare în direcția de deplasare antrenează roata de lanț din față. Forța este transferată la roata de lanț din spate și apoi la roată spate, prin intermediul lanțului sau curelei.

Pedelec este echipat cu o transmisie cu lanț sau cu curea.

3.3.10.1 Structura transmisiei cu lanț

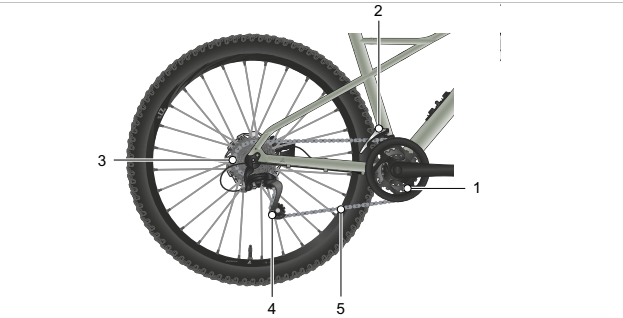

Figura 5: Schema transmisiei cu lanț cu cuplare cu lanț

1 Roată de lanț
2 Schimbător foi
3 Casetă, coroană dințată
4 Schimbător spate
5 Lanț

Transmisia cu lanț este compatibilă cu

- Frână cu torpedo,
- Cuplare cu butuc,
- Cutie de viteze sau
- Cuplare cu lanț.

3.3.10.2 Structura transmisiei cu curea

Figura 6: Schema transmisiei cu curea

1 Roată de curea din față
2 Roată de curea din spate
3 Curea

Transmisia cu curea este compatibilă cu

- Frână cu torpedo,
- Cuplare cu butuc și
- Cutie de viteze.

Transmisia cu curea nu este compatibilă cu o cuplare cu lanț.

3.3.11 Sistem electric de acționare

3.3.11.1 Motor

De îndată ce forța musculară necesară pentru apăsarea pe pedale depășește un anumit nivel, motorul pornește ușor și susține mișcarea de pedalare. Puterea motorului depinde întotdeauna de forța utilizată la pedalare: În cazul unei forțe musculare reduse, sprijinul motorului este mai mic decât atunci când se folosește o forță musculară mare. Acest lucru este valabil indiferent de nivelul de asistență.

Motorul se decuplează automat de îndată ce biciclistul încetează să pedaleze, când temperatură este în afara intervalului admis, când există o suprasolicitare sau când se atinge viteza de decuplare de 25 km/h.

Pedelec nu are o decuplare de urgență separată. Frânele mecanice servesc drept oprire de urgență și asigură o oprire rapidă și sigură în caz de urgență. Respectați instrucțiunile de utilizare ale producătorului:

Compo-nentă	Denumire	Referință Partea 4, capitolul
Motor	FIT, Pinion E1.9 (501069)	A: 1.010
Motor	FIT, Pinion E1.12 (501070)	A: 1.010
Motor	FIT, BAFANG H600 (501187)	#
Motor	BOSCH, Performance Line SX [BDU3144] (EB11.100.00V)	A: 1.004
Motor	BOSCH, Performance Line CX [BDU3843] (EB11.100.01C)	A: 1.007, embargo până în 30.09.2024
Motor	BOSCH, Performance Line CX [BDU3840] (EB11.100.00E)	A: 1.007, embargo până în 30.09.2024

3.3.11.2 Calculator de bord

Calculatorul de bord este elementul central al sistemului electric de acționare.

Respectați instrucțiunile de utilizare ale producătorului. În Pedelec poate fi montat următorul calculator de bord:

Compo-nentă	Denumire	Referință Partea 4, capitolul
Calculator de bord	FIT, Remote Basic (501262)	A: 2.005
Calculator de bord	FIT, Master Node Basic (501301)	A: 2.018
Calculator de bord	BOSCH, SystemController [BRC3100] (EB13.100.000)	A: 2.004
Calculator de bord	BOSCH, SystemController [#] (EB13.200.03B)	#
Calculator de bord	BOSCH, Purion 200 [BRC 3800] (EB13.200.03V)	A: 2.003

3.3.11.3 Ecran

La unele variante Pedelec se furnizează și un ecran. Pe ecran sunt afișate informații despre dispozitiv și deplasare.

Respectați instrucțiunile de utilizare ale producătorului. În Pedelec poate fi montată următoarea unitate de operare:

Compo-nentă	Denumire	Referință Partea 4, capitolul
Ecran	BOSCH, Intuvia 100 [BHU3200] (EB13.100.00F)	A: 3.001
Ecran	BOSCH, Kiox 500 [BHU3700] (EB13.100.004)	A: 3.002
Ecran	FIT, Compact (500085)	A: 3.003

3.3.11.4 Unitate de operare

La unele variante Pedelec se furnizează și o unitate de operare. Unitatea de operare transmite datele introduse de biciclist mai departe către calculatorul de bord.

Respectați instrucțiunile de utilizare ale producătorului. În Pedelec poate fi montată următoarea unitate de operare:

Compo-nentă	Denumire	Referință Partea 4, capitolul
Unitate de operare	FIT, Remote Pure Links (501303)	A: 02.018
Unitate de operare	BOSCH, Mini telecomandă [BRC3300] (EB13.100.001)	A: 4.001
Unitate de operare	BOSCH, Mini Remote Dropbar [BRC3310] (EB13.100.002)	A: 4.001

3.3.11.5 Baterie

Cu fiecare Pedelec este livrată și o baterie. Bateria alimentează Pedelec cu curent. Bateria este una litiu-ion, dezvoltată și fabricată în conformitate cu tehnologia de ultimă oră. Fiecare celulă de baterie este protejată de o cupă din oțel și este depozitată în carcasa din plastic a bateriei.

Bateria dispune de un sistem electronic de protecție internă. Acesta este adaptat la încărcător și la Pedelec.

Temperatură bateriei este monitorizată în mod constant.

Bateria este protejată prin intermediul circuit de protecție împotriva descărcării profunde, supraîncărcării, supraîncălzirii și scurtcircuitului. În caz de pericol, bateria este deconectată automat de un circuit de protecție.

Atunci când este încărcată, bateria are un conținut ridicat de energie. Regulile de comportament pentru o manipulare în condiții de siguranță se găsesc în capitolul 2 Siguranță și în capitolul 6.9 Baterie.

Durata de viață a bateriei este influențată de tipul și durata solicitării. Ca orice baterie litiu-ion, bateria îmbătrânește în mod natural, chiar dacă nu este folosită. Durata de viață a bateriei poate fi prelungită dacă aceasta este bine îngrijită și depozitată la o temperatură corectă. Chiar și cu o bună îngrijire, nivelul de încărcare al bateriei scade odată cu vârsta. O durată de funcționare semnificativ redusă după încărcare indică faptul că bateria a fost epuizată.

Pe măsură ce temperatură scade, performanța bateriei scade, deoarece rezistența electrică crește. În timpul iernii, la temperaturi scăzute, este de așteptat o reducere a autonomiei obișnuite. Se recomandă utilizarea de huse de protecție termică pentru călătoriile mai lungi la temperaturi scăzute.

Fiecare baterie are o încuietoare individuală.

Respectați instrucțiunile de utilizare ale producătorului. Următoarele baterii pot fi montate în Pedelec:

Compo-nentă	Denumire	Referință Partea 4, capitolul
Baterie	BOSCH, CompactTube 400 Wh [BBP3242] (EB12.100.020)	A: 5.002
Baterie	BOSCH, PowerTube 600 [BBP3860] (EB12.100.04W)	A: 5.008
Baterie	BOSCH, PowerTube 800 Vertical [BBP3881] (EB12.100.054)	A: 5.008
Baterie	FIT, Supertube 275 (501167)	#
Baterie	FIT, Supertube 550 (501168)	#
Baterie	FIT, Ultracore 800 Wh (501215)	#
Baterie	FIT, Ultracore 1060Wh (501216)	#

3.3.11.6 Încărcător

Cu fiecare Pedelec este livrat un încărcător adaptat la un tip de acumulator. Este permisă numai utilizarea încărcătoarelor furnizate sau a celor autorizate de către producător.

Respectați instrucțiunile de utilizare ale producătorului. Împreună cu Pedelec poate fi livrat următorul încărcător:

Compo-nentă	Denumire	Referință Partea 4, capitolul
Încărcător	BOSCH, 2A Charger [BPC3200] (EB12.110.016)	A: 6.001
Încărcător	BOSCH, 4A Charger [BPC3400] (EB12.110.001)	A: 6.001
Încărcător	FIT, FIT Standard Charger (500950)	A: 6.004

3.4 Descrierea unității de comandă și a afișajului

3.4.1 Calculator de bord BOSCH Kiox 400C

Calculatorul BOSCH Kiox 400C de pe tubul superior este un calculator de bord și o unitate de operare. Acesta controlează sistemul prin intermediul a patru taste și dispune de un afișaj și o conexiune de încărcare USB.

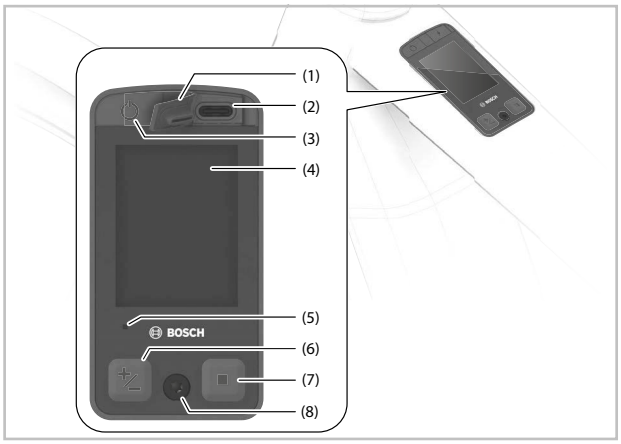

Figura 7: Prezentare generală calculator de bord Kiox 400C

1		Capac conexiune de încărcare USB
2		Conexiune de încărcare USAB
3	⏻	Tastă de pornire-oprire (calculator de bord)
4		Afișaj
5		Senzor de lumină ambientală
6	+/–	Tastă plus-minus
7	■	Tastă de selecție
8		Șurub de fixare Kiox 400C

Tabel 9: Prezentare generală a tastelor și afișajelor BOSCH Kiox 400C

3.4.1.1 Afișarea nivelului de asistență

Cu cât este mai mare nivelul de asistență selectat, cu atât mai mult sistemul de acționare sprijină pedalarea.

Pentru sisteme de acționare din linia Performance CX este disponibil „eMTB Mode” (mod eMTB). În „eMTB Mode” (mod eMTB), factorul de asistență și cuplul sunt ajustate dinamic în funcție de forța de apăsare pe pedale. Nivelurile de asistență selectabile depind de model.

Nivel de asistență	Utilizare
OFF	Când sistemul de acționare este pornit, asistența motorizată este oprită. Deplasați Pedelec ca un Pedelec normal, doar prin pedalare
ECO	Asistență redusă cu eficiență maximă pentru o autonomie maximă
ECO+	Mod de rulare optimizat pentru autonomie, care comută asistența din partea sistemului de acționare numai peste un anumit randament al biciclistului; pentru deplasare naturală și o autonomie maximă
TOUR	Asistență uniformă, pentru tururi cu autonomie mare
TOUR+	Asistență dinamică pentru o deplasare naturală și sportivă
eMTB	Asistență puternică, pentru demarări sportive, asistență optimă pe orice teren
eMTB+	Asistență puternică, pentru demarări sportive, asistență optimă pe orice teren. Cu până la 100 % mai mult „Extended Boost”
SPORT	Asistență puternică pentru o deplasare sportivă pe trasee accidentate și în traficul urban
TURBO	Asistență maximă până la frecvențe de pedalare mari, pentru deplasări sportive
AUTO	Asistența este adaptată în mod dinamic la deplasare
RACE	Asistență maximă pe pista de curse eMTB; comportament de răspuns foarte direct și „Extended Boost” maxim pentru cea mai bună performanță posibilă în condiții de competiție
CARGO	Asistență uniformă și puternică, pentru a putea transporta în siguranță greutăți mari
SPRINT	Asistență dinamică în funcție de frecvența de pedalare – pentru deplasări sportive eGravel și eRoad, cu sprinturi rapide și urcări frecvente

Tabel 10: Prezentare generală nivel de asistență BOSCH Kiox 400C

3.4.1.2 Afișaj ABS (opțional)

La vehiculele Pedelec cu sistem ABS, indicatorul ABS se aprinde la pornire. După pornire, ABS își verifică intern funcționalitatea, iar simbolul ABS se stinge.

În cazul unei defecțiuni, simbolul ABS se aprinde și pe afișaj apare un mesaj. Acest lucru înseamnă că ABS este inactiv. Confirmați eroarea cu ajutorul tastei de selecție, iar mesajul de eroare ABS dispare. Simbolul ABS apare în bara de stare și continuă să informeze că ABS este dezactivat.

Dacă bateria se încarcă, bara de sus este afișată intermitent.

3.4.2 Calculator de bord BOSCH Purion 200

Calculatorul de bord de pe ghidon servește drept unitate de operare. Acesta controlează sistemul și toate afișajele prin intermediul ajutorul a șase taste.

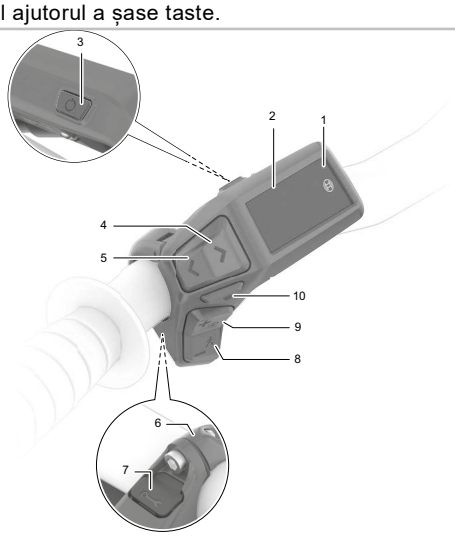

Figura 8: Prezentare generală a calculatorului de bord BOSCH Purion 200

1		Senzor de lumină ambientală Afișarea nivelului de asistență
2		Ecran Afișaj ABS (opțional)
3		**Tastă de pornire-oprire (calculator de bord)** Indicator al stării de încărcare (calculator de bord)
4	>	Tastă pentru creșterea luminozității/ derulare înainte
5	<	Tastă pentru reducerea luminozității/ derulare înapoi
6		Suport
7		Conexiune de diagnoză (numai în scopuri de întreținere)
8	–	Tastă minus Tastă asistență la împingere
9	+	Tastă plus **Tastă pentru lumină**
10		Tastă de selecție

Tabel 11: Prezentare generală a tastelor și afișajelor BOSCH Purion 200

3.4.2.1 Afișarea nivelului de asistență

Cu cât este mai mare nivelul de asistență selectat, cu atât mai mult sistemul de acționare sprijină pedalarea.

Pentru sisteme de acționare din linia Performance CX este disponibil „eMTB Mode” (mod eMTB). În „eMTB Mode” (mod eMTB), factorul de asistență și cuplul sunt ajustate dinamic în funcție de forța de apăsare pe pedale. Nivelurile de asistență selectabile depind de model.

Nivel de asistență	Utilizare
OFF	Când sistemul de acționare este pornit, asistența motorizată este oprită. Deplasați Pedelec ca un Pedelec normal, doar prin pedalare
ECO	Asistență redusă cu eficiență maximă pentru o autonomie maximă
TOUR	Asistență uniformă, pentru tururi cu autonomie mare
TOUR+	Asistență dinamică pentru o deplasare naturală și sportivă
eMTB	Asistență puternică, pentru demarări sportive, asistență optimă pe orice teren
SPORT	Asistență puternică pentru o deplasare sportivă pe trasee accidentate și în traficul urban
TURBO	Asistență maximă până la frecvențe de pedalare mari, pentru deplasări sportive
AUTO	Asistența este adaptată în mod dinamic la deplasare
RACE	Asistență maximă pe pista de curse eMTB; comportament de răspuns foarte direct și „Extended Boost” maxim pentru cea mai bună performanță posibilă în condiții de competiție
CARGO	Asistență uniformă și puternică, pentru a putea transporta în siguranță greutăți mari
SPRINT	Asistență dinamică în funcție de frecvența de pedalare – pentru deplasări sportive eGravel și eRoad, cu sprinturi rapide și urcări frecvente

Tabel 12: Prezentare generală a nivelului de asistență BOSCH Purion 200

3.4.2.2 Afișaj ABS (opțional)

La vehiculele Pedelec cu sistem ABS, indicatorul ABS se aprinde la pornire. După pornire, ABS își verifică intern funcționalitatea, iar simbolul ABS se stinge.

În cazul unei defecțiuni, simbolul ABS se aprinde și pe afișaj apare un mesaj. Acest lucru înseamnă că ABS este inactiv. Confirmați eroarea cu ajutorul tastei de selecție, iar mesajul de eroare ABS dispare. Simbolul ABS apare în bara de stare și continuă să informeze că ABS este dezactivat.

Dacă bateria se încarcă, bara de sus este afișată intermitent.

3.4.3 Calculator de bord BOSCH Purion 400

Calculatorul de bord de pe ghidon controlează sistemul și prezintă toate afișajele pe ecran.

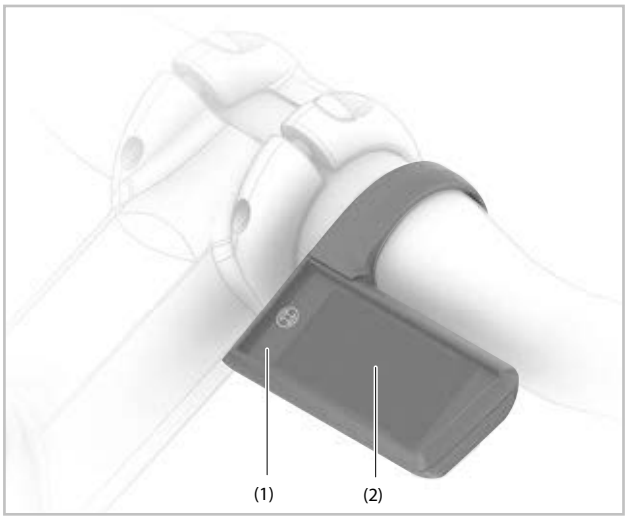

Figura 9: Prezentare generală a calculatorului de bord BOSCH Purion 400

1	Calculator de bord
2	Ecran

Tabel 13: Prezentare generală a tastelor și afișajelor BOSCH Purion 400

3.4.3.1 Afișarea nivelului de asistență

Cu cât este mai mare nivelul de asistență selectat, cu atât mai mult sistemul de acționare sprijină pedalarea.

Pentru sisteme de acționare din linia Performance CX este disponibil „eMTB Mode” (mod eMTB). În „eMTB Mode” (mod eMTB), factorul de asistență și cuplul sunt ajustate dinamic în funcție de forța de apăsare pe pedale. Nivelurile de asistență selectabile depind de model.

Nivel de asistență	Utilizare
OFF	Când sistemul de acționare este pornit, asistența motorizată este oprită. Deplasați Pedelec ca un Pedelec normal, doar prin pedalare
ECO	Asistență redusă cu eficiență maximă pentru o autonomie maximă
TOUR	Asistență uniformă, pentru tururi cu autonomie mare
TOUR+	Asistență dinamică pentru o deplasare naturală și sportivă
eMTB	Asistență puternică, pentru demarări sportive, asistență optimă pe orice teren
SPORT	Asistență puternică pentru o deplasare sportivă pe trasee accidentate și în traficul urban
TURBO	Asistență maximă până la frecvențe de pedalare mari, pentru deplasări sportive
AUTO	Asistența este adaptată în mod dinamic la deplasare
RACE	Asistență maximă pe pista de curse eMTB; comportament de răspuns foarte direct și „Extended Boost” maxim pentru cea mai bună performanță posibilă în condiții de competiție
CARGO	Asistență uniformă și puternică, pentru a putea transporta în siguranță greutăți mari
SPRINT	Asistență dinamică în funcție de frecvența de pedalare – pentru deplasări sportive eGravel și eRoad, cu sprinturi rapide și urcări frecvente

Tabel 14: Prezentare generală a nivelului de asistență BOSCH Purion 200

3.4.3.2 Afișaj ABS (opțional)

La vehiculele Pedelec cu sistem ABS, indicatorul ABS se aprinde la pornire. După pornire, ABS își verifică intern funcționalitatea, iar simbolul ABS se stinge.

În cazul unei defecțiuni, simbolul ABS se aprinde și pe afișaj apare un mesaj. Acest lucru înseamnă că ABS este inactiv. Confirmați eroarea cu ajutorul tastei de selecție, iar mesajul de eroare ABS dispare. Simbolul ABS apare în bara de stare și continuă să informeze că ABS este dezactivat.

Dacă bateria se încarcă, bara de sus este afișată intermitent.

3.4.4 Unitatea de operare controler de sistem BOSCH

Controlerul de sistem BOSCH de pe tubul superior este o unitate de operare. Acesta controlează sistemul prin intermediul a două taste și are 3 afișaje.

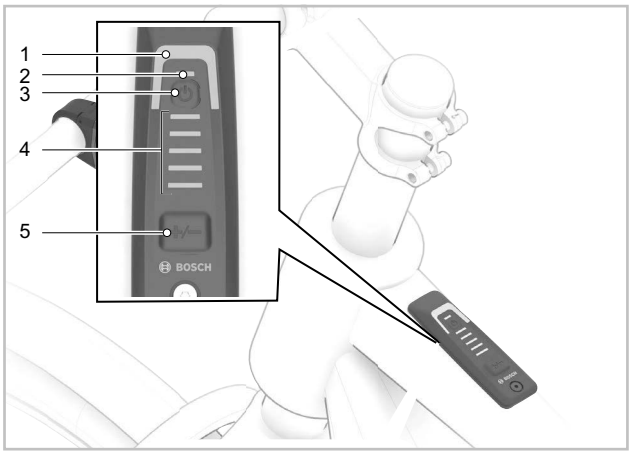

Figura 10: Prezentare generală a unității de operare a controlerului de sistem BOSCH

1		Indicatorul nivelul de asistență
2		Afișaj ABS (opțional)/senzor lumină ambientală
3	⏻	**Tastă pornit-oprit (unitatea de comandă)**
4		Indicatorul stării de încărcare (unitate de operare)
5	+ / -	Tastă de mod

Tabel 15: Prezentare generală a tastelor și afișajelor controlerului de sistem BOSCH

3.4.4.1 Afișarea nivelului de asistență

Cu cât este mai mare nivelul de asistență selectat, cu atât mai mult sistemul de acționare sprijină pedalarea. La unitatea de operare controler de sistem BOSCH sau BOSCH Mini Remote se setează cât de puternic susține acționarea electrică pedalarea. Nivelurile de asistență selectabile depind de model.

Nivel de asistență	Utilizare
OFF	Când sistemul de acționare este pornit, asistența motorizată este oprită. Deplasați Pedelec ca un Pedelec normal, doar prin pedalare
ECO	Asistență redusă cu eficiență maximă pentru o autonomie maximă
TOUR	Asistență uniformă, pentru tururi cu autonomie mare
TOUR+	Asistență dinamică pentru o deplasare naturală și sportivă
eMTB/SPORT	Asistență puternică, pentru demarări sportive, asistență optimă pe orice teren
TURBO	Asistență maximă până la frecvențe de pedalare mari, pentru deplasări sportive
AUTO	Asistența este adaptată în mod dinamic la deplasare
RACE	Asistență maximă pe pista de curse eMTB; comportament de răspuns foarte direct și „Extended Boost" maxim pentru performanță ridicată în condiții de competiție
CARGO	Asistență uniformă și puternică, pentru a putea transporta în siguranță greutăți mari

Tabel 16: Prezentare generală a nivelului de asistență a controlerului de sistem BOSCH

Nivelul de asistență este indicat prin diferitele culori ale indicatorului nivelului de asistență.

Utilizare	Culoare
asistență maximă	roșu
asistență medie	mov
asistență redusă	albastru
asistență minimă	verde
asistență oprită	negru (LED-urile sunt stinse)

Tabel 17: Culori nivel de asistență controler de sistem BOSCH

3.4.4.2 Afișaj ABS (opțional)

La vehiculele Pedelec cu sistem ABS, indicatorul ABS se aprinde la pornire.

Când Pedelec atinge o viteză de 6 km/h, indicatorul ABS se stinge.

În cazul unei defecțiuni, indicatorul ABS se aprinde împreună cu indicatorul portocaliu intermitent pentru nivelul de asistență selectat.

Cu tasta de selecție confirmați eroare, indicatorul intermitent al nivelului de asistență selectat se stinge. Indicatorul ABS luminează în continuare, pentru a indica faptul că sistemul ABS nu este în funcțiune.

3.4.5 Unitate de operare BOSCH Telecomandă Mini și Telecomandă Mini Dropbar

Telecomanda Mini BOSCH de pe ghidon și telecomanda mini Dropbar de pe ghidoanele bicicletelor de curse sunt unități de operare. Acestea controlează sistemul și toate afișajele ajutorul a patru taste.

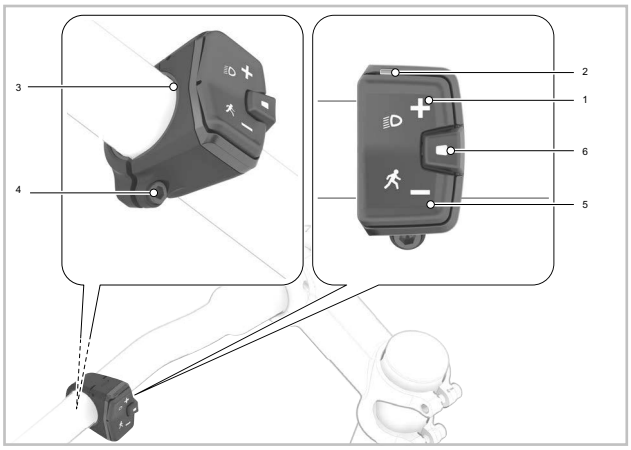

Figura 11: Prezentare generală a unității de operare BOSCH Telecomandă Mini

1	+	Tastă plus / **Tastă pentru lumină**
2		Indicator luminos LED
3		Inserție de cauciuc/suport baterie
4		Șurub de fixare (Mini Remote)
5	–	Tastă minus Tastă asistență la împingere
6		Tastă de selecție

Tabel 18: Prezentare generală a tastelor și afișajelor BOSCH Telecomandă Mini

3.4.6 Calculator de bord FIT Remote Basic

Calculatorul de bord de pe ghidon servește drept unitate de operare. Acesta controlează sistemul prin intermediul a șase taste.

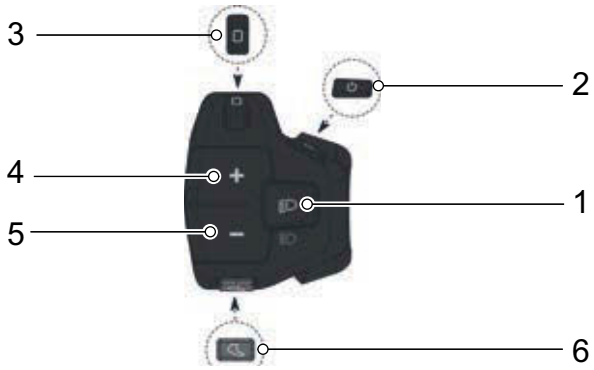

Figura 12: Imagine de ansamblu unitate de operare FIT Remote Basic

1 Tastă pentru lumină
2 Tastă de pornire-oprire (calculator de bord)
3 Tastă de selecție
4 Tastă plus
5 Tastă minus
6 Tastă asistență la împingere

3.4.7 Calculator de bord FIT LCD Remote

Calculatorul de bord de pe ghidon servește drept unitate de operare. Acesta controlează sistemul și toate afișajele prin intermediul ajutorul a șase taste.

Figura 13: Prezentare generală calculator de bord FIT LCD Remote

1 **Tastă de pornire-oprire (calculator de bord)**
2 Comutator basculant de selecție
3 Tastă plus
4 Tastă minus
5 Tastă asistență la împingere
6 **Tastă pentru lumină**

3.4.7.1 Afișarea nivelului de asistență

Cu cât nivelul de asistență selectat este mai mare, cu atât mai mult sistemul de acționare sprijină biciclistul în timpul pedalării.

Nivel de asistență	Utilizare
FLY	Asistență motorizată maximă pentru o pedalare sportivă până la cadențe mari.
FLEX	Asistența motorizată este perfectă pentru trasee e-MTB sau pentru e-biking foarte agil.
FLOW	Asistență motorizată pentru călătorii terestre cu economie de energie sau terenuri off-road moderate.
ECO	Asistență motorizată minimă cu eficiență maximă pentru o autonomie maximă.
OFF	Fără asistență motorizată. Bicicleta electrică se deplasează ca o bicicletă normală. Pot fi apelate toate funcțiile computerului de bord.
⌃	La nivelul de asistență [BOOST], puterea motorului poate fi mărită pentru scurt timp la [HIGH] (ridicat), indiferent de nivelul de asistență selectat. Această funcție este disponibilă numai în modul de deplasare.

Tabel 19: Prezentare generală nivel de asistență telecomandă FIT LED

3.4.8 Calculator de bord FIT Master Node Display

Calculatorul de bord FIT Master Node Display de pe tubul superior este o unitate de operare. Acesta controlează sistemul prin intermediul a trei taste și are două afișaje.

Figura 14: Prezentare generală calculator de bord FIT Master Node Basic

1 Indicator al stării de încărcare
2 **Tastă de pornire-oprire (calculator de bord)**
3 Afișaj de funcții
4 Buton >
5 Buton <

3.4.8.1 Afișarea nivelului de asistență

Cu cât este mai mare nivelul de asistență selectat, cu atât mai mult sistemul de acționare sprijină pedalarea. Nivelul de asistență este afișat pe afișajul funcțiilor.

Grad de asistență	Afișaj	Utilizare	Grad de asistență	Afișaj	Utilizare
OFF		Fără asistență. Bicicleta electrică se deplasează ca o bicicletă normală. Pot fi apelate toate funcțiile computerului de bord.	FLEX		Asistența este perfectă pentru trasee E-MTB sau pentru e-biking foarte agil.
ECO		Asistență minimă cu eficiență maximă pentru o autonomie maximă.	ZBOR		Asistență maximă pentru o pedalare sportivă până la cadențe mari.
FLOW		Asistență pentru călătorii terestre cu economie de energie sau terenuri off-road moderate.			

Tabel 20: Prezentare generală nivel de asistență FIT Master Node Basic

3.4.9 Unitate de operare FIT Remote Pure Links

Prin intermediul unității de operare FIT Remote Pure Links se operează Pedelec.

Figura 15: Prezentare generală unitate de operare FIT Remote Pure Links

1	**Manetă**
2	**Tastă funcțională**

Tabel 21: Prezentare generală tastă și manetă la FIT Remote Pure Links

4 Transport și depozitare

4.1 Transport

⚠ATENȚIE Cădere în caz de activare accidentală

Dacă sistemul de acționare este activat în mod accidental, există riscul de vătămare.

▶ Scoateți bateria.

4.1.1 Utilizați siguranța la transport

Se aplică numai la vehicule Pedelec cu frâne cu disc hidraulice

⚠ATENȚIE Pierderi de ulei din cauza lipsei siguranței la transport

Asigurarea frânei la transport previne ca frâna să fie acționată accidental în timpul transportului sau expedierii. Acest lucru poate provoca daune ireparabile la sistemul de frânare sau pierderi de ulei, care sunt dăunătoare pentru mediu.

▶ Nu trageți niciodată de maneta de frână atunci când roata este scoasă.

▶ Folosiți întotdeauna siguranța la transport în timpul transportului sau expedierii.

▶ Introduceți siguranța la transport între plăcuțele de frână.

⇨ Siguranța la transport se prinde între cele două plăcuțe de frână și previne o frânare continuă accidentală, care poate provoca scurgerea lichidului de frână.

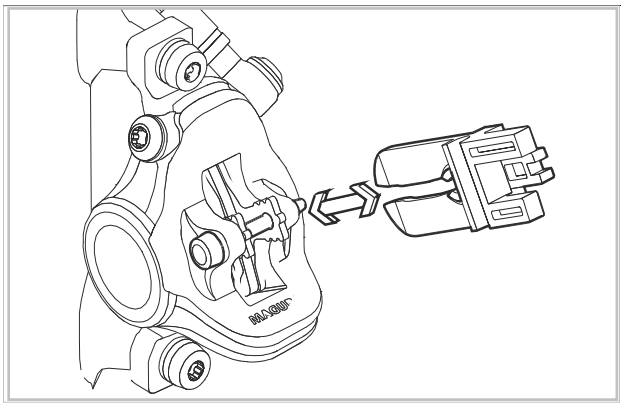

Figura 16: Fixarea siguranței la transport

4.1.2 Transportul vehiculului Pedelec

Cu mașina

Sistemele de suport pentru biciclete în care Pedelec se fixează cu capul în jos, generează bule de aer în sistemul de frânare.

▶ Scoateți bateria.

▶ Scoateți toate componentele detașabile (ecran, pompă de bicicletă, sticlă de apă etc.) de pe Pedelec.

▶ Transportați bateria într-o zonă uscată, curată și protejată de lumina directă a soarelui.

▶ Nu utilizați niciodată sisteme de suport pentru biciclete în care Pedelec este fixat cu capul în jos. Comercianții specializați pot oferi consiliere cu privire la selectarea corectă și utilizarea în siguranță a unui sistem de transport.

▶ La transport, țineți cont de greutatea vehiculului Pedelec gata de utilizare.

4.1.3 Expedierea Pedelec

▶ Pentru expedierea vehiculului Pedelec, se recomandă să achiziționați un ambalaj adecvat pentru vehiculul Pedelec, de la un distribuitor specializat.

4.1.4 Transportarea bateriei

Bateriile reîncărcabile fac obiectul reglementărilor privind mărfurile periculoase. Bateriile nedeteriorate pot fi transportate pe cale rutieră de către persoane fizice.

4.1.5 Expedierea bateriei

Bateria este considerată marfă periculoasă și poate fi ambalată și expediată numai de către personal calificat. Contactați un distribuitor specializat.

4.2 Depozitare

▶ Depozitați întotdeauna separat Pedelec, bateria, computerul de bord, ecranul și încărcătorul.

Temperatură de depozitare	+10 … +40 °C
Umiditatea aerului	30 %…85 %
Temperatură optimă de depozitare	+10…+20 °C
Umiditatea optimă a aerului	30 %…60 %

Tabel 22: Condiții de mediu pentru depozitare

▶ În principiu trebuie evitate temperaturile sub -5 °C sau peste +40 °C și o umiditate a aerului de peste 85 %.

▶ Pedelec, calculatorul de bord, bateria și încărcătorul trebuie depozitate

- în spații uscate,
- curate,
- protejate de lumina soarelui,
- bine ventilate și
- niciodată în aer liber.

▶ Depozitați Pedelec într-un spațiu uscat.

▶ Păstrați computerul de bord, ecranul și încărcătorul într-un mediu uscat, la temperatura camerei.

▶ Pentru o durată lungă de viață a bateriei, depozitați-o la o temperatură cuprinsă între 10 °C și 20 °C.

▶ Depozitați bateriile în camerele cu detectoare de fum. O cutie de prevenire cu o conexiune electrică este ideală.

▶ Nu depozitați niciodată bateriile lângă obiecte inflamabile sau foarte inflamabile.

▶ Nu depozitați niciodată bateriile aproape de surse de căldură.

4.3 Pauză de funcționare

Notă Bateriile se descarcă atunci când nu sunt utilizate. Dacă bateria este depozitată goală pentru o perioadă lungă de timp, aceasta se poate deteriora, iar capacitatea de stocare se poate reduce considerabil.

▶ Păstrați bateria cu o încărcare de cel puțin 30 %.

▶ Încărcați bateriile la fiecare 6 luni.

▶ Telecomenzi LED sau controlerul sistemului la fiecare 3 luni timp de aproximativ 1 oră prin intermediul interfeței de diagnosticare USB.

▶ Dacă Pedelec nu este utilizat timp de până la patru săptămâni, scoateți calculatorul de bord și bateria din suport.

▶ Dacă Pedelec este scos din funcțiune pentru o perioadă mai mare de patru săptămâni, trebuie pregătită o pauză de funcționare.

Notă Dacă bateria este conectată permanent la încărcător, aceasta poate fi deteriorată.

▶ Nu conectați niciodată bateria permanent la încărcător.

4.3.1 Pregătirea pauzei de funcționare

1. Curățați Pedelec cu o cârpă umedă și conservați cu spray cu ceară. Nu ceruiți niciodată suprafețele de fricțiune ale frânei.
2. Înainte de opriri prelungite, dispuneți efectuarea întreținerii, curățării de bază și conservării de către un dealer specializat.
3. Scoateți bateria.
4. Încărcați bateria între 30 % și 60 %, astfel încât să se aprindă 2 sau 3 LED-uri de pe indicatorul de stare a încărcării (baterie). Verificați starea de încărcare a bateriei după 6 luni. Dacă se mai aprinde doar un singur LED al indicatorului de stare a încărcării (baterie), reîncărcați bateria din nou la 30 %-60 %.

5 Instrucțiuni de asamblare cumpărare online

Montajul final și punerea în funcțiune a acestui vehicul Pedelec au fost efectuate de către distribuitorul dvs. specializat. Înainte de transport, pedalele au fost deșurubate și ghidonul a fost reglat. Veți avea nevoie de aceste instrucțiuni pentru ca vehiculul dvs. Pedelec să fie în stare de circulație după transport.

⚠ATENȚIE Cădere din cauza cuplurilor de strângere setate incorect

Dacă un șurub este strâns prea tare, se poate rupe. Dacă un șurub este strâns prea puțin, se poate desface. Rezultatul este o cădere cu vătămări.

▶ Respectați întotdeauna cuplurile de strângere specificate pe șurub și în instrucțiunile de asamblare.

▶ Asamblarea necesită cunoștințe de bază adecvate. Dacă acesta nu este disponibil, contactați dealerul specializat.

⚠ATENȚIE Risc de cădere și strivire în caz de activare accidentală

Dacă sistemul de acționare este activat în mod accidental, există riscul de vătămare.

▶ Scoateți bateria.

5.1 Volumul livrării

▶ Materialul de ambalare este din carton. Eliminați ambalajul în conformitate cu cerințele oficiale.

Volumul livrării

☐	1 vehicul Pedelec cu baterie
☐	2 pedale
☐	1 încărcător
☐	1 documentație tehnică

5.2 Montaj

▶ Montați vehiculul Pedelec într-un mediu curat și uscat. Mediul de lucru trebuie să aibă o temperatură cuprinsă între 15 °C și 25 °C.

▶ Fixați vehiculul Pedelec într-un suport de asamblare. Suportul de montaj utilizat trebuie să fie omologat pentru o greutate maximă de cel puțin 30 kg.
Alternativ, vehiculul Pedelec poate fi ținut de o a doua persoană.

5.2.1 Pregătirea uneltelor necesare pentru montare

Aceste unelte sunt necesare pentru a asambla vehiculul Pedelec:

	Cheie 15 mm
	Cheie dinamometrică Domeniu de lucru 5 - 40 Nm
	Biți Torx: T15, T20, T25 Biți inbus 4 mm, 5 mm und 6 mm

Tabel 23: Unelte necesare pentru montare

5.2.2 Îndreptarea ghidonului

Ghidonul a fost rotit paralel cu anvelopele și cadrul pentru transport.

1 Rotiți ghidonul în sensul acelor de ceasornic până când acesta este perpendicular pe roată și pe cadru. Blocarea ghidonului depinde de pipa cu șurub.

Se aplică numai la vehicule Pedelec cu această echipare

1 Îndepărtați capacul de siguranță de pe tijă.

2 În funcție de tipul de șurub, slăbiți-l utilizând un bit Torx T15, T20, T25 Torx sau o cheie inbus de 4 mm, 5 mm sau 6 mm.

3 Rotiți ghidonul la poziția dorită.

4 În funcție de tipul de șurub, strângeți-l utilizând un bit Torx T15, T20, T25 Torx sau o cheie inbus de 4 mm, 5 mm sau 6 mm.

5 Montați din nou capacul de siguranță pe tijă.

5.2.3 Verificarea fixării pipei și ghidonului

Verificarea îmbinărilor

1 Așezați-vă în fața vehiculului Pedelec. Prindeți roată față între picioare. Prindeți mânerele ghidonului.

2 Încercați să rotiți ghidonul în direcția opusă roții din față.

⇨ Nu trebuie să fie posibilă deplasarea sau răsucirea pipei.

3 Dacă pipa poate fi răsucită, verificați fixarea.

⇨ Dacă pipa nu poate fi fixată, contactați un distribuitor specializat.

Verificarea poziției fixe

1 Sprijiniți-vă cu întreaga greutate a corpului pe ghidon.

⇨ Ghidonul și pipa nu trebuie să se deplaseze.

▶ Dacă ghidonul nu poate fi fixat, contactați un distribuitor specializat.

Verificarea jocului rulmenților

1 Așezați degetele unei mâini în jurul carcasei superioare a rulmentului de direcție. Trageți frâna roții din față cu cealaltă mână și încercați să împingeți Pedelec înainte și înapoi.

⇨ Jumătățile de carcasă ale rulmentului nu trebuie să se deplaseze una față de cealaltă.

⇨ Dacă jumătățile de carcasă ale rulmentului se deplasează, contactați un distribuitor specializat.

5.2.4 Montarea pedalelor

Pentru a preveni desfacerea pedalelor în timpul pedalării, acestea au două filete diferite.

- Pedala din stânga, în direcția de deplasare, are un filet pe stânga și este marcată cu L.
- Pedala din dreapta, în direcția de deplasare, are un filet pe dreapta și este marcată cu R.

Marcajul se află fie pe capătul capului, al axului sau pe corpul pedalei.

Figura 17: Exemplu de marcare a pedalelor

1 Ungeți filetele ambelor pedale cu vaselină rezistentă la apă.

2 Rotiți cu mâna pedala marcată L în sens antiorar, în brațul stâng al manivelei, privit în direcția de deplasare.

Figura 18: Pedala L în brațul stâng al manivelei

3 Rotiți cu mâna pedala marcată R în sensul acelor de ceasornic, în brațul drept al manivelei, privit în direcția de deplasare.

Figura 19: Pedala R în brațul drept al manivelei

4 Cu cheie de 15 mm, strângeți filetul pedalei stângi în sens antiorar și filetul pedalei drepte în sensul acelor de ceasornic, cu un cuplu de strângere de 33 - 35 Nm.

6 Funcționare

6.1 Riscuri și pericole

⚠AVERTIZARE **Vătămări și decese provocate de unghiul mort**

Alți participanți la trafic, cum ar fi autobuze, camioane, mașini sau pietoni, subestimează adesea viteza bicicletelor. De asemenea, bicicletele sunt adesea trecute cu vederea în traficul rutier. Acest lucru poate duce la un accident cu vătămări grave sau fatale.

- ▶ Purtați cască de protecție. Casca de protecție ar trebui să dispună de benzi reflectorizante sau o iluminare de o culoare clar vizibilă.
- ▶ Îmbrăcămintea trebuie să fie, pe cât posibil, deschisă la culoare sau retroreflectorizantă. Materialul fluorescent este, de asemenea, adecvat. Vestele sau centurile reflectorizante pentru partea superioară a corpului oferă și mai multă siguranță.
- ▶ Luați permanent în considerare posibilele erori ale celorlalți participanți la trafic
- ▶ Acordați atenție unghiului mort al vehiculelor care virează. Ca măsură de precauție, reduceți viteza în cazul participanților la trafic care virează la dreapta.

⚠AVERTIZARE **Vătămări și decese provocate de erori de conducere**

Erorile de conducere și vitezele subestimate duc rapid la situații periculoase. Acest lucru poate duce la o cădere cu vătămări grave sau fatale.

- ▶ Mai ales dacă nu ați mai mers de mult timp pe bicicletă, obișnuiți-vă încet cu traficul rutier și cu viteza.
- ▶ Exersați în mod regulat frânarea până la oprire.
- ▶ Absolviți un curs de formare în domeniul siguranței rutiere.

⚠AVERTIZARE **Vătămări și decese provocate de distragerea atenției**

Lipsa de concentrare în trafic sporește riscul de accident. Acest lucru poate duce la o cădere cu vătămări grave.

- ▶ Nu vă lăsați niciodată distras de smartphone.

⚠ATENȚIE **Cădere din cauza hainelor largi**

Spițele *roților* și *transmisia cu lanț* pot prinde șireturi, eșarfe și alte obiecte libere. Rezultatul poate fi o cădere cu vătămări.

- ▶ Purtați încălțăminte rezistentă și îmbrăcăminte strânsă pe corp.

⚠ATENȚIE **Cădere din cauza unei daune nerecunoscute**

După o căzătură, un accident sau dacă bicicletă se răstoarnă, este posibil să existe deteriorări greu de recunoscut, de exemplu la sistemul de frânare, la dispozitivele de eliberare rapidă sau la *cadru*. Rezultatul poate fi o cădere cu vătămări.

- ▶ Scoateți bicicleta din funcțiune. Contactați un distribuitor specializat.

⚠ATENȚIE **Cădere din cauza murdăriei**

Murdăria grosieră poate perturba funcțiile bicicletei, de exemplu cele ale frânelor. Rezultatul poate fi o cădere cu vătămări.

- ▶ Îndepărtați murdăria grosieră înainte de deplasare.

⚠ATENȚIE **Cădere din cauza uzurii materialului**

Utilizarea intensivă poate duce la uzura materialelor. În cazul uzurii materialelor, o componentă poate ceda brusc. Rezultatul poate fi o cădere cu vătămări.

- ▶ Scoateți imediat din funcțiune bicicleta dacă există semne de uzură a materialului. Solicitați unui distribuitor specializat să verifice componenta.
- ▶ Solicitați periodic unui distribuitor specializat efectuarea inspecțiilor majore prevăzute. În timpul inspecției majore, bicicleta este verificată pentru a detecta semne de uzură a materialelor la cadru, furcă, elemente de suspensie (dacă există) și a la componente realizate din materiale compozite.

Carbonul devine friabil din cauza radiației de căldură (de exemplu, încălzire) în imediata vecinătate. Acest lucru poate duce la ruperea piesei de carbon și la o cădere cu vătămări.

- ▶ Nu expuneți niciodată componentele din carbon de la bicicletă la surse puternice de căldură.

⚠ATENȚIE **Accident din cauza condițiilor de drum proaste**

Obiecte libere, cum ar fi crengi și ramuri, se pot prinde în roți și pot provoca o cădere cu vătămări.

- ▶ Țineți cont de condițiile de drum.
- ▶ Deplasați-vă încet și frânați din timp.

Anvelopele pot aluneca pe drumuri umede. De asemenea, trebuie să vă așteptați la o distanță de frânare mai mare în condiții de drum umed. Senzația de frânare diferă de cea obișnuită. Acest lucru poate duce la o pierdere a controlului sau la o cădere, care poate duce la vătămări.

- ▶ Pe timp de ploaie, deplasați-vă încet și frânați din timp.

Notă Căldura sau lumina directă a soarelui pot face ca *presiunea aerului din anvelope* să crească peste presiunea maximă admisă. Acest lucru poate distruge *anvelopa*.

- ▶ Parcați bicicletă la umbră.
- ▶ În zilele călduroase, verificați periodic *presiunea din anvelope* și ajustați-o, dacă este necesar.

Notă Datorită designului deschis, umezeala care pătrunde poate perturba funcțiile individuale la temperaturi de îngheț.

- ▶ Mențineți întotdeauna bicicleta uscată și ferită de îngheț.

6.2 Instruire și serviciu pentru clienți

Serviciul pentru clienți este asigurat de către distribuitorul specializat care furnizează produsul. Acesta trebuie să furnizeze datele sale de contact pe pașaportul Pedelec din acest manual de utilizare. Distribuitorul specializat care a livrat vehiculul va continua să efectueze toate inspecțiile, modificările și reparațiile.

6.3 Ajustarea vehiculului Pedelec

⚠ATENȚIE Cădere din cauza cuplurilor de strângere setate incorect

Dacă un șurub este strâns prea tare, se poate rupe. Dacă un șurub este strâns prea puțin, se poate desface. Rezultatul este o cădere cu vătămări.

▶ Respectați întotdeauna cuplurile de strângere specificate pe șurub și în manualul de utilizare.

Numai un vehicul Pedelec ajustat garantează confortul dorit și o activitate care sprijină sănătatea.

Dacă se modifică greutatea corporală sau încărcătura maximă a bagajelor, toate setările trebuie refăcute.

6.3.1 Pregătire

Pentru a personaliza vehiculul Pedelec, sunt necesare următoarele instrumente:

	Ruletă
	Balanță
	Nivelă cu bulă
	Cheie inelară 8 mm, 9 mm, 10 mm, 13 mm, 14 mm și 15 mm
	Cheie dinamometrică Domeniu de funcționare 5 ... 40 Nm
	Cheie inbus 2 mm, 2,5 mm, 3 mm, 4 mm, 5 mm, 6 mm și 8 mm
	Șurubelniță Phillips
	Șurubelniță cu cap plat

Tabel 24: Unelte necesare pentru montare

6.3.2 Reglarea poziției de deplasare

Punctul de plecare pentru o postură confortabilă este poziția corectă a bazinului. Dacă bazinul este poziționat incorect, aceasta poate fi cauza celor mai diverse dureri în corp, de exemplu la nivelul umerilor sau al spatelui.

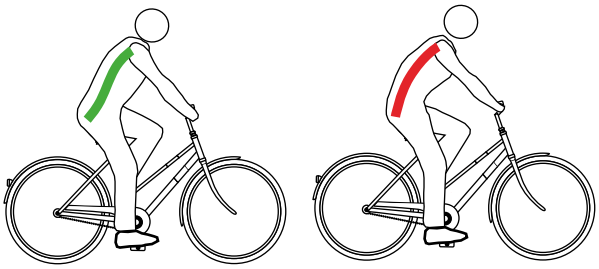

Figura 20: Bazinul este poziționat corect (verde) sau incorect (roșu)

Bazinul este poziționat corect atunci când coloana vertebrală formează un S și se creează o curbură naturală și ușoară în partea inferioară a spatelui.

Bazinul este poziționat incorect, dacă se înclină puțin spre spate. Ca urmare, coloana vertebrală se rotunjește și nu mai poate să se comprime în mod optim.

În funcție de tipul vehiculului Pedelec, de condiția fizică și de traseul sau ritmul preferat, trebuie selectată în prealabil poziția adecvată de deplasare.

Se recomandă să verificați și să optimizați din nou poziția de conducere, în special înainte de deplasări mai lungi Tijă de șa

6.3.2.1 Ajustarea elementelor de suspensie la greutatea corpului

Funcția următoarelor tije de șa este în funcție de greutatea corpului:

- Tijă de șa cu suspensie,
- Tijă de șa paralelogram sau
- Furca cu suspensie.

✓ Greutatea corporală trebuie să corespundă capacității portante și de amortizare a elementului de suspensie.

▶ În cazul în care greutatea corporală diferă de specificațiile elementelor de suspensie, contactați un distribuitor specializat. Dacă există, se va înlocui arcul din componentă sau întreaga componentă.

▶ Greutatea maximă admisă nu trebuie depășită niciodată.

6.3.3 Șa

6.3.3.1 Alinierea șeii

▶ Aliniați șaua în direcția de deplasare. Orientați vârful șeii la tubul superior.

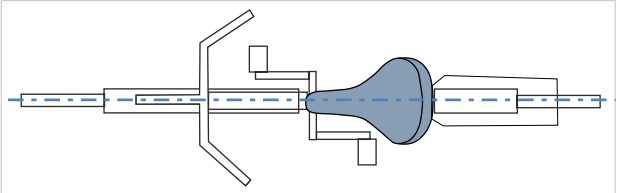

Figura 21: Alinierea șeii în direcția de deplasare

6.3.3.2 Reglarea înălțimii șeii

✓ Pentru a determina în mod fiabil înălțimea șeii, fie

- împingeți Pedelec aproape de un perete, astfel încât bicicliștii Pedelec să se poată sprijini, sau
- solicitați unei a doua persoane să țină Pedelec.

1 Folosiți formula pentru înălțimea șeii, pentru a ajusta grosier înălțimea șeii: Înălțimea șeii (*SH*) = lungimea interioară a piciorului (*I*) × 0,9.

2 Urcați pe bicicletă.

3 Așezați călcâiul pe pedală și întindeți piciorul, astfel încât pedala să se afle în punctul cel mai de jos al rotației manivelei. Genunchiul ar trebui acum să fie întins.

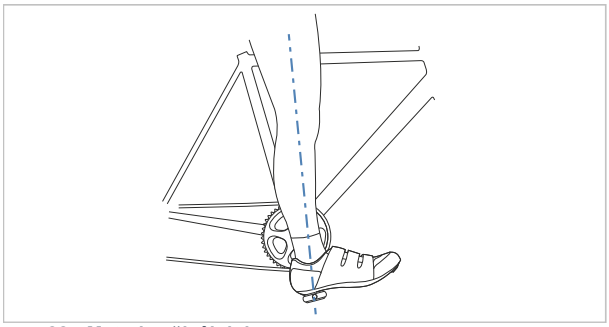

Figura 22: Metoda călcâiului

4 Faceți o cursă de probă.

⇨ Bicicliștii Pedelec stau drept în șa, la înălțimea optimă a șeii.

- Dacă pelvisul se înclină la dreapta și la stânga în ritmul pedalării, șaua este prea înaltă.
- Dacă după câțiva kilometri apar dureri de genunchi, șaua este prea joasă.

⇨ Dacă este necesar, reglați tija de șa în funcție de cerințe. Reglați înălțimea șeii cu dispozitivul de eliberare rapidă.

5 Pentru a modifica înălțimea șeii, deschideți dispozitivul de eliberare rapidă al tijei de șa (1). În acest scop, trageți pârghia de fixare (5) de pe tija de șa (3).

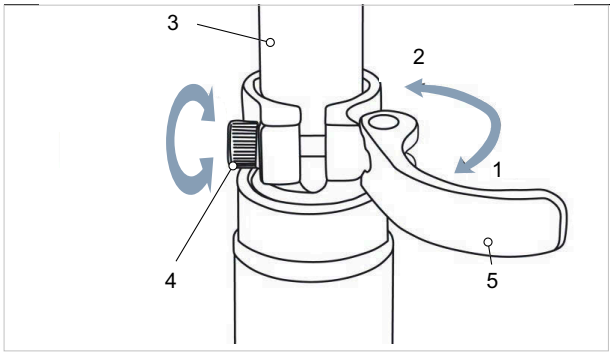

Figura 23: Deschiderea dispozitivului de eliberare rapidă a tijei de șa

6 Reglați tija de șa la înălțimea dorită.

⚠ATENȚIE Accident din cauza tijei de șa reglate prea sus

O *tijă de șa* reglată prea sus duce la ruperea *tijei de șa* sau a *cadrului*. Rezultatul este o cădere cu vătămări.

▶ Scoateți tija de șa din cadru numai până la marcajul adâncimii minime de inserție.

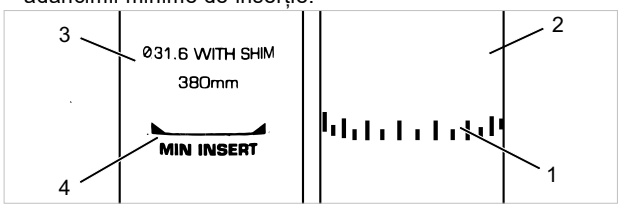

Figura 24: Vedere detaliată a tijei de șa, exemple de marcaj al adâncimii minime de inserție

7 Pentru închidere, apăsați *pârghia tijei de șa* până la limită pe *tija de șa* (2).

8 Verificați *forța de strângere a dispozitivului de eliberare rapidă*.

6.3.3.3 Reglarea înălțimii șeii cu telecomanda

Folosiți formula pentru înălțimea șeii, pentru a ajusta înălțimea șeii: Înălțimea șeii (*SH*) = lungimea interioară a piciorului (*I*) × 0,9.

▶ **Notă** Dacă nu se poate obține înălțimea dorită a șeii, coborâți tija de șa mai adânc în tubul de șa. În acest scop, cablul bowden al tijei de șa trebuie să fie strâns în cadru până la telecomandă, cu lungimea cu care a fost coborâtă tija de șa. Dacă acest lucru nu este posibil, contactați un distribuitor specializat.

6.3.3.4 Setarea poziției șeii

Șaua poate fi deplasată pe cadrul șeii. Poziția orizontală corectă asigură o poziție optimă a picioarelor. Acest lucru previne durerile de genunchi și pozițiile pelviene greșite și dureroase. Dacă șaua este deplasată cu mai mult de 10 mm, înălțimea șeii trebuie reglată din nou, deoarece cele două setări se influențează reciproc.

✓ Reglarea șeii trebuie efectuată numai în staționare.

✓ Pentru a regla poziția șeii, fie,

- împingeți Pedelec aproape de un perete, astfel încât bicicliștii Pedelec să se poată sprijini, sau
- solicitați unei a doua persoane să țină Pedelec.

✓ Reglați șaua numai în limita intervalului de reglare admis al șeii (marcajul de pe furca spate).

1 Urcați pe Pedelec.

2 Așezați pedalele, cu picioarele, în poziție orizontală.

⇨ Bicicliștii Pedelec stau în poziția optimă a șeii atunci când perpendiculara de la rotulă trece exact prin axul pedalei.

▶ Dacă perpendiculara cade în spatele pedalei, deplasați șaua mai în față.

▶ Dacă perpendiculara cade în fața pedalei, deplasați șaua mai în spate.

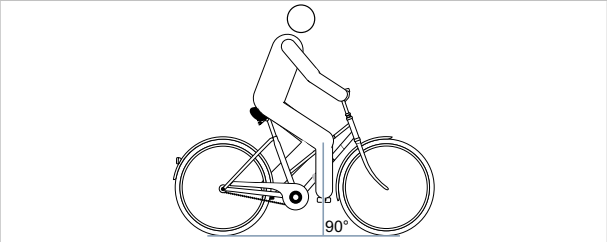

Figura 25: Perpendiculara rotulei

3 Desfaceți îmbinările cu șuruburi prevăzute, ajustați și fixați cu cuplul maxim de strângere al șuruburilor de fixare a șeii.

6.3.3.5 Reglarea înclinării șeii

Pentru a asigura o ședere optimă, înclinarea șeii trebuie să fie ajustată la înălțimea șeii, poziția șeii și a ghidonului și la forma șeii. Astfel poate fi optimizată poziția la deplasare.

O poziție orizontală a șeii previne alunecarea în față sau în spate a bicicliștilor Pedelec. Astfel sunt evitate probleme legate de șezut. Într-o poziție diferită, vârful șeii poate exercita o presiune neplăcută în zona genitală. De asemenea, se recomandă ca centrul șeii să fie drept. Astfel, oasele bazinului stau pe partea lată, din spate, a șeii.

1 Reglați înclinarea șeii la orizontală.

2 Așezați centrul șeii drept.

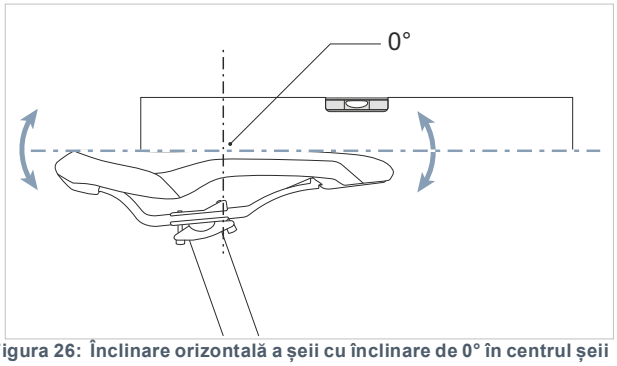

Figura 26: Înclinare orizontală a șeii cu înclinare de 0° în centrul șeii

⇨ Bicicliștii Pedelec stau confortabil pe șa și nu alunecă nici în față și nici în spate.

3 Dacă bicicliștii Pedelec au tendința de a aluneca în față sau de a sta în partea îngustă a șeii, reajustați poziția șeii sau înclinați șaua ușor spre spate.

6.3.3.6 Verificarea șeii

▶ După reglarea șeii, verificați șaua.

6.3.4 Ghidon

6.3.4.1 Reglarea ghidonului

Ghidonul și poziția acestuia determină poziția în care stă biciclistul pe Pedelec.

1 Determinați înclinarea părții superioare a corpului și unghiul din braț și partea superioară a corpului, în funcție de poziția de ședere selectată.

2 Încordați-vă mușchii spatelui la reglarea ghidonului. Coloana vertebrală poate fi stabilizată și protejată la suprasolicitare, numai dacă mușchii spatelui și cei abdominali sunt încordați. O musculatură pasivă nu poate îndeplini această funcție importantă.

3 În funcție de echipare, setați poziția dorită a ghidonului la pipă, prin reglarea înălțimii și a unghiului pipei.

4 După reglarea ghidonului, verificați din nou înălțimea șeii și poziția de deplasare. Este posibil ca poziția bazinului pe șa să se fi schimbat, din cauza reglării ghidonului. Acest lucru poate avea o influență considerabilă asupra poziției articulației șoldului, din cauza înclinării pelvisului, și poate modifica lungimea utilizabilă a piciorului la suportul șeii, cu până la 3 cm.

5 Dacă este necesar, corectați înălțimea și poziția șeii.

6.3.5 Pipă

6.3.5.1 Verificarea rezistenței pipei

▶ După reglarea șeii, țineți ferm ghidonul. Puneți toată greutatea corpului pe ghidon.

⇨ Ghidonul rămâne stabil în poziția sa.

6.3.5.2 Reglarea forței de strângere a dispozitivului de eliberare rapidă

⚠ATENȚIE **Cădere din cauza reglării incorecte a forței de strângere**

O forță de strângere excesivă va deteriora dispozitivul de eliberare rapidă. O forță de strângere insuficientă duce la o aplicare nefavorabilă a forței. Acest lucru poate provoca ruperea componentelor. Rezultatul este o cădere cu vătămări.

Nu utilizați niciodată o unealtă (de exemplu, ciocan sau clește) pentru a fixa un dispozitiv de eliberare rapidă.

Dacă *pârghia ghidonului* se oprește înainte de poziția finală, deșurubați *piulița randalinată*.

▶ Dacă forța de strângere a *pârghiei tijei de șa* este insuficientă, înșurubați *piulița randalinată*.

▶ Dacă forța de strângere nu poate fi reglată, contactați un distribuitor specializat.

6.3.5.3 Reglarea pipei Ahead

La o pipă Ahead, pipa este atașată direct la tubul furcii, care iese în afara cadrului.

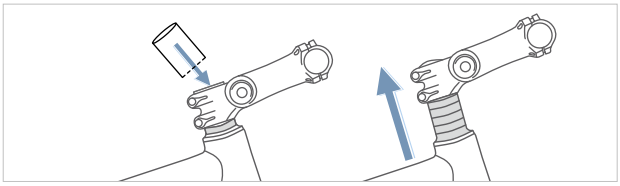

Figura 27: Ridicarea pipei Ahead prin montarea de inele distanțiere (Spacer)

▶ Dacă se dorește modificarea înălțimii pipei, contactați un distribuitor specializat.

6.3.5.4 Reglarea pipei reglabile în unghi

Pipele reglabile în unghi sunt disponibile cu lungimi diferite pentru pipe cu tijă și pipe Ahead.

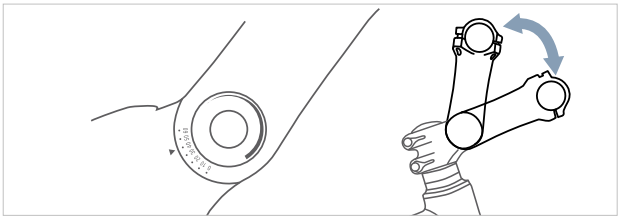

Figura 28: Diferite versiuni de pipe reglabile în unghi

Prin reglarea unghiului pipei (c) se modifică atât distanța dintre partea superioară a corpului și ghidon (b), cât și înălțimea ghidonului (a).

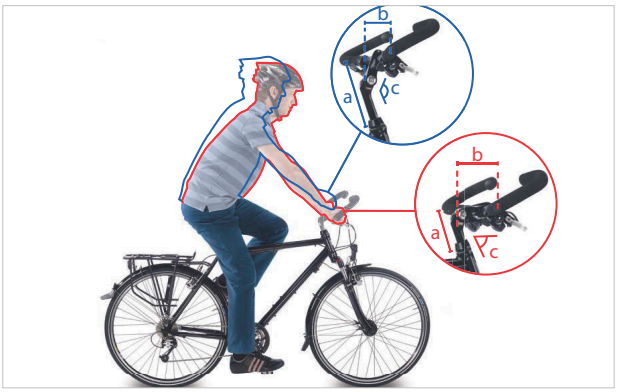

Figura 29: Poziția la bicicletă de oraș (albastru) și bicicletă de trekking (roșu) prin schimbarea unghiului

6.3.5.5 Verificarea pipei

▶ După reglarea pipei, verificați pipa (consultați capitolul 8.5.5).

6.3.6 Mânere

6.3.6.1 Reglarea mânerelor ergonomice

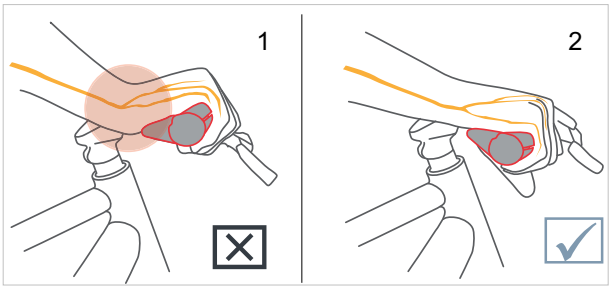

Figura 30: Poziția incorectă (1) și corectă (2) a mânerului

1 Desfaceți șurubul de fixare a mânerului.

2 Rotiți mânerul în poziția corectă.

3 Strângeți șurubul de fixare a mânerului cu valoarea de strângere specificată acolo.

⇨ Mânerele sunt bine strânse.

6.3.6.2 Verificarea ghidonului

▶ După reglarea mânerelor, verificați ghidonul.

6.3.7 Anvelope

Valabil pentru toate anvelopele:

▶ Nu depășiți niciodată și nu coborâți sub valorile limită de presiune minimă și maximă specificate pe anvelopă.

▶ În cazul în care pe jantă și anvelopă sunt indicate valori diferite, utilizați valoarea mai mică drept bază.

Presiunea de umflare corectă depinde în mare măsură de sarcina de greutate pe anvelope. Aceasta este determinată de greutatea proprie a vehiculului Pedelec, de greutatea corporală a biciclistului și de încărcătura bagajelor.

Spre deosebire de autoturisme, greutatea vehiculului are o influență mai mică asupra greutății totale. În plus, preferințele personale pentru o rezistență redusă la rulare sau pentru un confort ridicat al suspensiei variază foarte mult.

Se aplică:

- Cu cât presiunea de umflare a anvelope este mai mare, cu atât rezistența la rulare, uzura și susceptibilitatea la străpungeri sunt mai mici.
- Cu cât presiunea de umflare a anvelopei este mai mică, cu atât mai mare este confortul și aderența anvelopei.

O presiune de umflare permanent scăzută duce adesea la uzura prematură a anvelopei. Formarea de fisuri în peretele lateral este consecința tipică. Abraziunea este, de asemenea, inutil de mare.

Pe de altă parte, o anvelopă cu o presiune de umflare scăzută poate absorbi mai bine șocurile carosabilului.

Anvelopele late sunt, în general, utilizate cu o presiune de umflare mai mică. Acestea oferă posibilitatea de a utiliza avantajele unei presiuni de umflare mai reduse, fără dezavantaje serioase în ceea ce privește rezistența la rulare, protecția la străpungeri și uzura.

6.3.8 Frână

Lățimea de prindere la frâna de mână poate fi reglată, pentru a permite o accesibilitate mai bună. Punctul de presiune poate fi, de asemenea, ajustat în funcție de preferințele biciclistului Pedelec.

Rodarea plăcuțelor de frână

Frânele cu disc necesită un timp de frânare. Forța de frânare crește în timp. Acest lucru este valabil și după înlocuirea plăcuțelor de frână sau a discurilor de frână.

1 Accelerați vehiculul Pedelec până la 25 km/h.

2 Frânați vehiculul Pedelec până la oprire.

3 Repetați procesul de 30-50 de ori. Frâna cu disc este rodată și oferă performanțe optime de frânare.

6.4 Accesorii

Nu este inclus în preț

6.4.1 Scaun pentru copil

AVERTIZARE Cădere din cauza montajului greșit

Portbagajele cu o capacitate portantă maximă mai mică de 27 kg nu sunt adecvate pentru scaunele pentru copii și se pot rupe. Acest lucru poate duce la o cădere cu accidentări grave pentru bicicliști sau copii.

▶ Nu fixați niciodată un scaun pentru copii pe tija de șa sau ghidon.

AVERTIZARE Accident din cauza ruperii componentelor din carbon

Atașarea scaunelor pentru copii la componentele din carbon poate cauza ruperea acestora. Acest lucru poate duce la o cădere cu accidentări grave pentru bicicliștii Pedelec sau copii.

▶ Nu instalați niciodată un scaun pentru copii pe un cadru din carbon.

ATENȚIE Cădere din cauza manipulării necorespunzătoare

Atunci când folosiți scaune pentru copii, caracteristicile de rulare și stabilitatea bicicletei se schimbă considerabil. Acest lucru poate duce la pierderea controlului și la o cădere cu accidentări.

▶ Exersați utilizarea în siguranță a scaunului pentru copil înainte de a utiliza bicicleta în spațiul public.

ATENȚIE Risc de strivire din cauza arcurilor expuse

Copilul își poate strivi degetele la arcurile expuse sau la mecanismele deschise ale șeii sau ale tijei de șa.

▶ Nu montați niciodată șei cu arcuri expuse atunci când folosiți un scaun pentru copil.

▶ Nu montați niciodată tije de șa cu suspensie cu un mecanism deschis sau arcuri expuse, dacă se folosește un scaun pentru copil.

Notă Respectați reglementările legale privind utilizarea scaunelor pentru copii.

Notă Respectați instrucțiunile de utilizare și de siguranță pentru sistemul de scaun pentru copil.

Notă Nu depășiți niciodată greutatea totală maximă admisă.

Distribuitorul specializat vă poate sfătui cu privire la sistemul de scaun pentru copil potrivit pentru copil și pentru bicicletă.

Pentru a menține siguranța, montarea inițială a unui scaun pentru copil trebuie să fie efectuată de către un distribuitor specializat.

Atunci când se montează un scaun pentru copil, trebuie avut grijă să se asigure că

- scaunul și montarea scaunului se potrivesc cu bicicleta,
- toate componentele sunt montate și fixate în siguranță,
- cablurile de transmisie, cablurile de frână, cablurile hidraulice și electrice sunt ajustate, dacă este cazul,
- libertatea de mișcare a bicicliștilor este optimă și
- greutatea totală maximă admisă a bicicletei este respectată.

Distribuitorul specializat vă va instrui cu privire la modul de utilizare a bicicletei și a scaunului pentru copil.

6.4.2 Remorcă

ATENȚIE Cădere din cauza unei defecțiuni a frânelor

Distanța de frânare poate crește dacă sarcina remorcii este excesivă. Distanța mare de frânare poate provoca o cădere sau un accident cu vătămări.

▶ Nu depășiți niciodată sarcina specificată pentru remorcă.

▶ În ceea ce privește greutatea maximă admisă, țineți cont de sarcina remorcii și respectați-o întotdeauna.

Notă Trebuie respectate instrucțiunile de funcționare și de siguranță pentru sistemul de remorcă.

Notă Respectați reglementările legale privind utilizarea remorcilor de biciclete.

Notă Folosiți numai sisteme de cuplare omologate de tip.

O bicicletă care este omologată pentru funcționarea cu remorcă este echipată cu o plăcuță indicatoare corespunzătoare. Pot fi utilizate numai remorci a căror sarcină portantă și greutate nu depășesc valorile admise.

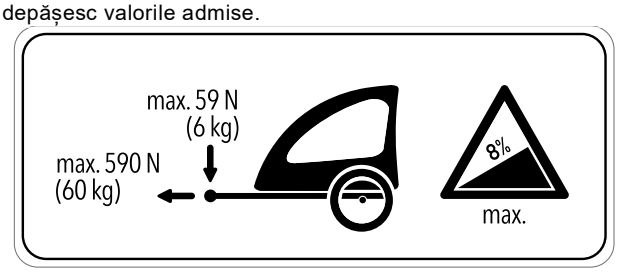

Figura 31: Plăcuță indicatoare remorcă

Distribuitorul specializat vă poate sfătui cu privire la sistemul de remorcă potrivit pentru bicicletă. Pentru a menține siguranța, montarea inițială a unei remorci ar trebui, prin urmare, să fie efectuată de către un distribuitor specializat.

6.5 Utilizarea bateriei

6.5.1 Utilizarea bateriei integrate

Se aplică numai la vehicule Pedelec cu această echipare

6.5.1.1 Scoaterea bateriei integrate

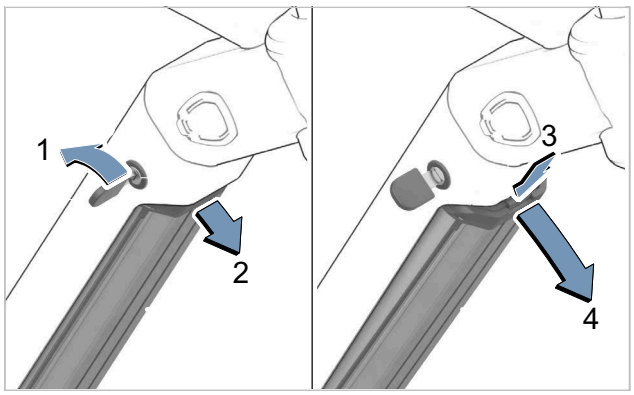

Figura 32: Scoaterea bateriei integrate

1 Deschideți încuietoarea bateriei cu cheia bateriei (1).

⇨ Bateria este deblocată și cade în dispozitivul de reținere (2).

2 Sprijiniți bateria cu mâna de jos. Cu cealaltă mână (3), apăsați de sus pe dispozitivul de reținere.

⇨ Bateria este complet deblocată și cade în mână (4).

3 Scoateți bateria din cadru.

4 Scoateți cheia bateriei din încuietoarea bateriei.

6.5.1.2 Introducerea bateriei integrate

✓ Cheia este în încuietoare.

✓ Încuietoarea este deblocată.

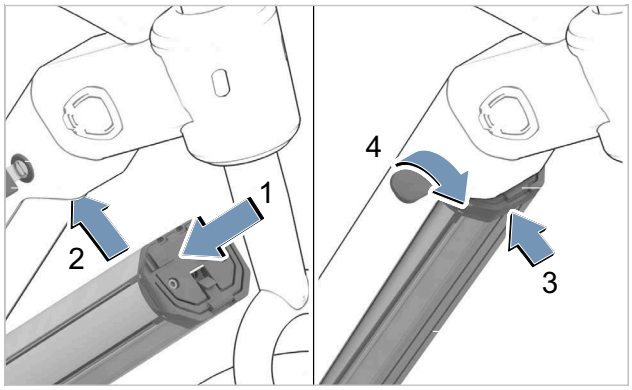

Figura 33: Introducerea bateriei integrate

1 Introduceți bateria în suportul inferior, cu contactele înainte (1).

2 Rabatați bateria în sus, până când este ținută de dispozitivul de reținere (2).

3 Țineți încuietoarea deschisă cu cheia.

4 Apăsați bateria în sus (3).

⇨ Bateria se fixează cu un zgomot.

5 Verificați în toate direcțiile dacă bateria este bine fixată.

6 Blocați bateria cu cheia bateriei, deoarece în caz contrar încuietoarea se poate deschide și bateria poate cădea din suport (4).

7 Scoateți cheia bateriei din încuietoarea bateriei.

8 Înainte de fiecare deplasare, verificați dacă bateria este bine fixată.

6.5.2 Utilizarea bateriei Sonic EN-R

Se aplică numai la vehicule Pedelec Sonic EN-R

6.5.2.1 Scoaterea bateriei Sonic EN-R

1 Rotiți cheia inbus sub tubul superior cu 90° în sens orar. Scoateți cheia inbus din suport. Depliați cheia inbus.

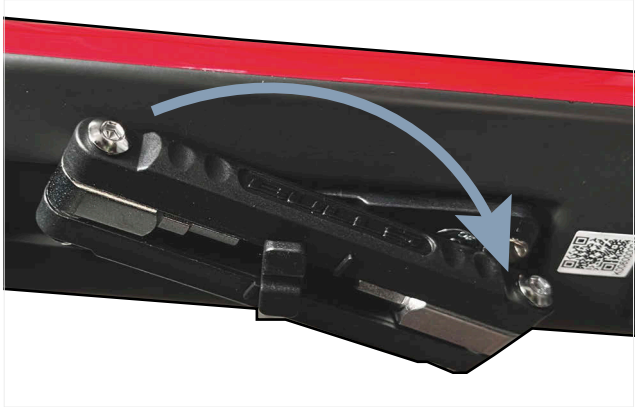

Figura 34: Scoaterea cheii inbus

2 Deschideți încuietoarea bateriei cu cheia inbus (1).

⇨ Bateria este deblocată și cade în dispozitivul de reținere (2).

Figura 35: Deschiderea încuietorii bateriei cu cheia inbus

3 Sprijiniți bateria cu mâna de jos. Cu cealaltă mână (3), apăsați de sus pe dispozitivul de reținere.

⇨ Bateria este complet deblocată și cade în mână (4).

4 Scoateți bateria din cadru.

5 Scoateți cheia inbus din încuietoarea bateriei.

6.5.2.2 Introducerea bateriei Sonic EN-R

1 Rotiți cheia inbus sub tubul superior cu 90° în sens orar. Scoateți cheia inbus din suport. Depliați cheia inbus. Introduceți bateria în suportul inferior, cu contactele înainte (1).

2 Rabatați bateria în sus, până când este ținută de dispozitivul de reținere.

3 Țineți încuietoarea deschisă cu cheia.

4 Apăsați bateria în sus.

⇨ Bateria se fixează cu un zgomot.

5 Verificați în toate direcțiile dacă bateria este bine fixată.

6 Încuiați bateria cu cheia inbus, deoarece în caz contrat încuietoarea se poate deschide și bateria poate cădea din suport.

7 Scoateți cheia bateriei din încuietoarea bateriei.

8 Înainte de fiecare deplasare, verificați dacă bateria este bine fixată.

6.5.3 Încărcarea bateriei

▶ Respectați manualul de utilizare al bateriei și încărcătorului.

Componentă	Referință Partea 4, capitolul
BOSCH, CompactTube 400 Wh [BBP3242] (EB12.100.020)	A: 5.002
BOSCH, PowerTube 600 [BBP3860] (EB12.100.04W)	A: 5.008
BOSCH, PowerTube 800 Vertical [BBP3881] (EB12.100.054)	A: 5.008
FIT, Supertube 275 (501167)	A: #
FIT, Supertube 550 (501168)	A: #
FIT, Ultracore 800 Wh (501215)	A: #
FIT, Ultracore 1060Wh (501216)	A: #
BOSCH, 2A Charger [BPC3200] (EB12.110.016)	A: 6.001
BOSCH, 4A Charger [BPC3400] (EB12.110.001)	A: 6.001
FIT, FIT Standard Charger (500950)	A: 6.004

6.5.4 Modificarea geometriei de rulare

Se aplică numai la biciclete cu această echipare

Reglarea plăcii de blocare modifică geometria cu care amortizorul spate este conectat cu tubul superior.

1 Rotiți cheia inbus sub tubul superior cu 90° în sens orar. Scoateți cheia inbus din suport. Depliați cheia inbus.

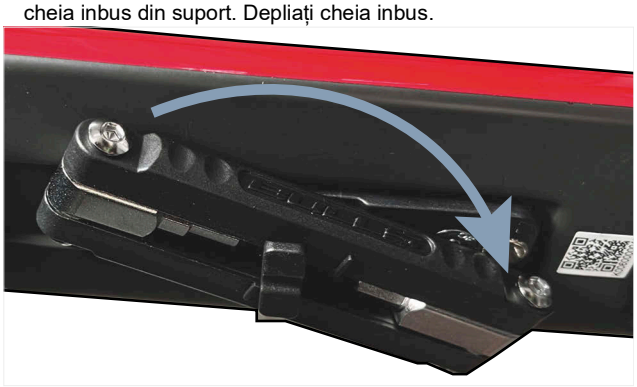

Figura 36: Scoaterea cheii inbus

2 Rotiți cele două șuruburi încercuite cu galben cu inbusul, 1,5 rotații (540°) spre stânga.

⇨ Șurubul este slăbit.

Notă Nu deșurubați niciodată complet șuruburile.

Figura 37: Slăbirea șuruburilor

3 Împingeți cadrul în poziția dorită a unghiului. Asigurați-vă că indicatoarele de blocare corespund.

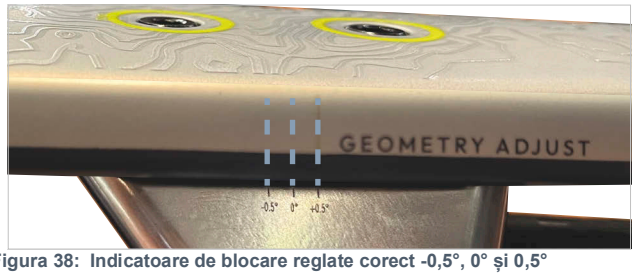

Figura 38: Indicatoare de blocare reglate corect -0,5°, 0° și 0,5°

4 Strângeți șuruburile cu inbusul 1,5 rotații (540°) spre dreapta, cu 8 Nm.

5 Solicitați îmbinarea în direcția de deplasare.

⇨ Dacă îmbinarea nu se mișcă, placa de blocare este fixată corect.

⇨ Dacă apar mișcări sau deplasări în sarcină, placa de blocare nu este fixată corect.

▶ Repetați pașii de la 2 la 5.

6 Pliați cheia inbus. Introduceți-o în suportul de sub tubul superior. Strângeți cheia inbus la 90° în sens antiorar.

6.5.5 Reglarea transmisiei Pinion

Se aplică numai la biciclete cu această echipare

6.5.5.1 Activarea setării de cuplare automate SMART.SELECT

✓ Pedelec staționează.

✓ Sistemul de acționare este activat.

▶ Activați START.SELECT în setările computerului de bord prin intermediul meniului <Shift>.

⇨ La oprire, sistemul trece automat la treapta de viteză de pornire specificată.

6.5.5.2 Activați setarea de comutare automată SMART.SELECT

✓ Pedelec staționează.

✓ Sistemul de acționare este activat.

▶ Activați START.SELECT în setările computerului de bord prin intermediul meniului <Shift>.

⇨ La deplasarea fără pedalare, sistemul trece automat la treapta de viteză perfectă pentru viteza la cadența preferată.

6.5.5.3 Activarea setării de cuplare automate AUTO.SHIFT

✓ Pedelec staționează.

✓ Sistemul de acționare este activat.

▶ Activați AUTO.SHIFT în setările computerului de bord prin intermediul meniului <Shift>.

⇨ Sistemul cuplează în treapta de viteză potrivită în funcție de viteza de pedalare setată.

6.5.5.4 Activarea setării de cuplare automate AUTO.SHIFT.PRO

✓ Pedelec staționează.

✓ Sistemul de acționare este activat.

1 Activați AUTO.SHIFT.PRO în setările computerului de bord prin intermediul meniului <Shift>.

⇨ La deplasarea fără pedalare, sistemul trece automat la treapta de viteză perfectă pentru viteza la cadența preferată.

2 Apăsați și mențineți apăsat butonul din spate de pe maneta de viteze.

⇨ Frecvența de pedalare selectată inițial este restabilită.

6.6 Înainte de fiecare deplasare

▶ Verificați bicicleta înainte de fiecare deplasare.

Lista de verificare înainte de fiecare deplasare		
☐	Verificați dacă este suficient de curat.	consultați capitolul 7.2
☐	Verificați dispozitivele de protecție.	consultați capitolul 7.1.1
☐	Verificați cadrul.	consultați capitolul 7.1.2
☐	Verificați furca.	consultați capitolul 7.1.3
☐	Verificați amortizorul spate (dacă există).	consultați capitolul 7.1.4
☐	Verificați portbagajul.	consultați capitolul 7.1.5
☐	Verificați apărătorile.	consultați capitolul 7.1.6
☐	Verificați concentricitatea roții.	consultați capitolul 7.1.7
☐	Verificați dispozitivul de eliberare rapidă.	consultați capitolul 7.1.8
☐	Verificați soneria.	consultați capitolul 7.1.9
☐	Verificați mânerele.	consultați capitolul 7.1.10
☐	Verificați iluminatul.	consultați capitolul 7.1.11
☐	Verificați frâna.	consultați capitolul 7.1.12

▶ În timpul deplasării, acordați atenție apariției de zgomote, vibrații sau mirosuri neobișnuite, precum și unei senzații de funcționare neobișnuite la frânare, pedalare sau virare. Acest lucru indică o uzură a materialului.

⇨ În cazul unor abateri de la lista de verificare „Înainte de fiecare deplasare” sau al unui comportament neobișnuit, scoateți bicicleta din funcțiune. Contactați un distribuitor specializat.

6.7 Utilizarea portbagajului

⚠ATENȚIE Cădere din cauza portbagajului încărcat

Un portbagaj încărcat modifică comportamentul bicicletei la deplasare, în special în timpul virării și al frânării. Acest lucru poate duce la o pierdere a controlului. Rezultatul poate fi o cădere cu vătămări.

▶ Exersați utilizarea în siguranță a unui portbagaj încărcat, înainte de a utiliza bicicleta în spațiul public.

⚠ATENȚIE Strivirea degetelor din cauza clapetei cu arc

Clapeta cu arc a portbagajului funcționează cu o forță de tensionare mare. Există riscul de strivire a degetelor.

▶ Nu lăsați niciodată clapeta cu arc să se închidă necontrolat.

▶ Aveți grijă la poziția degetelor atunci când închideți clapeta cu arc.

⚠ATENȚIE Cădere din cauza bagajelor neasigurate

Obiectele libere sau neasigurate de pe portbagaj, de exemplu curele, pot fi prinse în roată spate. Rezultatul poate fi o cădere cu vătămări.

Obiectele fixate pe portbagajul pot acoperi reflectoarele și lumina de drum. Bicicleta poate fi trecut cu vederea în traficul rutier. Acest lucru poate duce la un accident cu vătămări.

▶ Fixați în mod corespunzător obiectele de pe portbagaj.

▶ Obiectele fixate pe portbagaj nu trebuie să acopere niciodată reflectoarele, farurile sau lumina din spate.

▶ Distribuiți bagajele cât mai uniform posibil pe partea stângă și pe partea dreaptă.

▶ Se recomandă utilizarea de genți și coșuri pentru bagaje.

Figura 39: Capacitatea maximă portantă a portbagajului este indicată pe acesta

▶ Încărcați bicicleta numai până la *greutatea totală maximă admisă* (zGG).

▶ Încărcați bicicleta numai până la capacitatea portantă maximă a portbagajului.

▶ Folosiți numai portbagajul original sau un portbagaj autorizat.

6.8 Rabatarea în sus a suportului lateral

▶ Rabatați complet în sus suportul lateral cu piciorul, înainte de deplasare.

6.9 Utilizarea pedalelor

▶ În timpul deplasării și al pedalării, laba piciorului se află pe pedală.

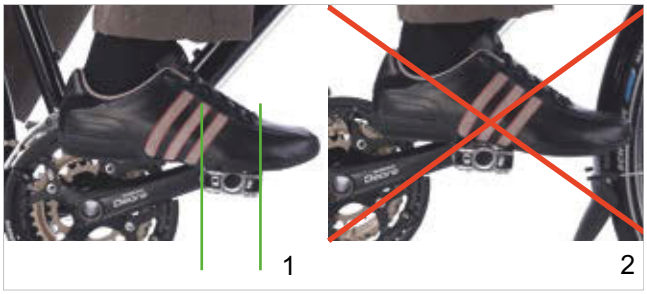

Figura 40: Poziția corectă (1) și incorectă (2) a piciorului pe pedală

6.10 Reglarea înălțimii șeii cu telecomanda

Se aplică numai la biciclete cu această echipare

6.10.1 Coborârea șeii

1 Așezați-vă pe șa.

2 Apăsați manetă de acționare a telecomenzii.

⇨ Tija de șa coboară.

3 Când se atinge înălțimea dorită a șeii, eliberați manetă de acționare a telecomenzii.

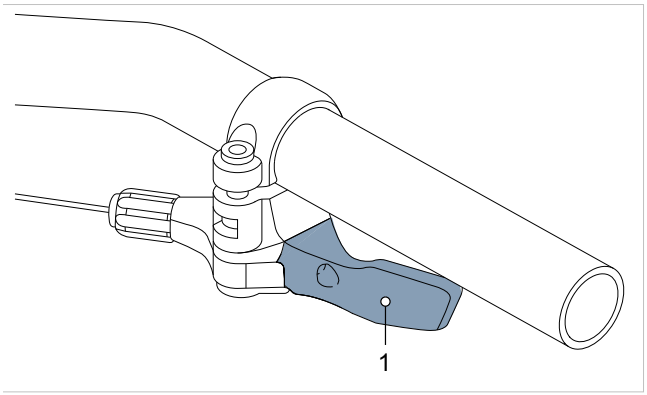

Figura 41: Manetă de acționare a telecomenzii (1)

6.10.2 Ridicarea șeii

1 Eliberați șaua.

2 Apăsați manetă de acționare a telecomenzii.

⇨ Tija de șezut se ridică.

3 Când se atinge înălțimea dorită a șeii, eliberați manetă de acționare a telecomenzii.

6.11 Utilizarea soneriei

1 Apăsați în jos butonul soneriei.

2 Lăsați butonul să revină.

6.12 Utilizarea ghidonului

⇨ Zonele sensibile din interiorul mâinii sunt susținute.

⇨ Acest lucru previne suprasolicitarea și oboseala mâinilor.

6.13 Utilizarea sistemului electric de acționare

6.13.1 Pornirea sistemului electric de acționare

⚠ATENȚIE Accident din cauza lipsei disponibilității de frânare

Sistemul de acționare pornit poate fi activat prin aplicarea unei forțe asupra pedalelor. Dacă acționarea este activată accidental și nu se ajunge la frână, se poate produce o cădere cu vătămări.

▶ Nu porniți niciodată sistemul electric de acționare și nu îl opriți imediat, dacă nu se poate ajunge la frână în siguranță.

✓ O baterie suficient de încărcată este introdusă în Pedelec.

✓ Bateria este bine fixată și blocată. Cheia de la baterie este scoasă.

✓ Senzorul de viteză este conectat corect.

▶ Apăsați scurt (<3 secunde) pe **tasta de pornire-oprire** pe calculatorul de bord, unitatea de operare sau baterie.

⇨ Sistemul electric de acționare este pornit.

6.13.2 Oprirea sistemului electric de acționare

▶ Apăsați scurt (<3 secunde) pe **tasta de pornire-oprire** pe calculatorul de bord, unitatea de operare sau baterie.

⇨ Sistemul de acționare electrică este deconectat.

6.14 Utilizarea funcțiilor de bază ale calculatorului de bord

6.14.1 Utilizarea conexiunii de diagnosticare

Notă O conexiune USB nu este o conexiune cu fișă rezistentă la apă. Umezeala care pătrunde prin portul USB poate provoca un scurtcircuit în unitatea de operare.

▶ Nu conectați niciodată un dispozitiv extern.

▶ Verificați periodic poziția capacului de cauciuc al portului USB.

Conexiunea de diagnosticare este concepută numai în scopuri de întreținere și nu este adecvată pentru conectarea de dispozitive externe.

▶ Țineți întotdeauna închisă clapeta conexiunii de diagnosticare, pentru a preveni pătrunderea prafului și a umezelii.

6.14.2 Încărcarea bateriei unității de operare

▶ Respectați manualul de utilizare al calculatorului de bord.

Denumire	Referință Partea 4, capitolul
BOSCH, Purion 200 [BRC 3800] (EB13.200.03V)	A: 2.003

6.14.3 Utilizarea luminii de drum

▶ Sistemul electric de acționare este pornit.

▶ Apăsați tasta pentru lumină.

⇨ Lumina de drum este pornită.

▶ Apăsați tasta pentru lumină.

⇨ Lumină de drum este oprită.

Utilizarea luminii de drum cu FIT Remote Basic

Se aplică numai la vehicule Pedelec cu această echipare

▶ Apăsați scurt **tasta de pornire-oprire**.

⇨ Lumina de drum este pornită.

6.14.4 Folosirea fazei lungi

Se aplică numai la vehicule Pedelec cu această echipare

✓ Folosiți faza lungă numai dacă nu poate fi orbit niciun alt participant la trafic.

✓ Lumina de drum este aprinsă, LED-ul din comutatorul pentru faza lungă luminează verde.

▶ Apăsați **comutatorul pentru faza lungă** de pe ghidon.

⇨ Faza lungă este pornită.

⇨ LED-ul din comutatorul pentru faza lungă luminează albastru.

▶ Apăsați **comutatorul pentru faza lungă** de pe ghidon.

⇨ Lumina de drum este pornită.

⇨ LED-ul din comutatorul pentru faza lungă luminează verde.

6.14.4.1 Utilizarea semnalizării luminoase

▶ Apăsați de două ori, în succesiune rapidă, **comutatorul pentru faza lungă**.

6.14.5 Selectarea gradului de asistență

Cu unitatea de operare se setează cât de puternic asistă acționarea electrică pedalarea. Gradul de asistență poate fi modificat în orice moment în timpul deplasării.

▶ Apăsați **tasta plus**.

⇨ Gradul de asistență este crescut.

▶ Apăsați **tasta minus**.

⇨ Gradul de asistență este redus.

Selectarea gradului de asistență cu FIT Remote Basic

Se aplică numai la vehicule Pedelec cu această echipare

▶ Apăsați **tasta >**.

⇨ Gradul de asistență este crescut.

▶ Apăsați **tasta <**.

⇨ Gradul de asistență este redus.

Selectarea gradului de asistență cu FIT Remote Pure link

Se aplică numai la vehicule Pedelec cu această echipare

▶ Apăsați **comutatorul rotativ** în sus.

⇨ Gradul de asistență este crescut.

▶ Apăsați **comutatorul rotativ** în jos.

⇨ Gradul de asistență este redus.

6.14.6 Folosirea asistenței la împingere

Se aplică numai la vehicule Pedelec cu această echipare

⚠ATENȚIE Vătămară provocată de pedale și roți

Pedalele și roata de antrenare se rotesc la utilizarea asistenței la împingere. Dacă roțile vehiculului Pedelec nu sunt în contact cu solul la utilizarea asistenței la împingere (de exemplu, la transportul pe scări sau încărcarea un suport pentru biciclete), există riscul de vătămare.

▶ Folosiți funcția de asistență la împingere numai la împingerea vehiculului Pedelec.

▶ Vehiculul Pedelec trebuie să fie ghidat în siguranță cu ambele mâini la utilizarea asistenței la împingere.

▶ Lăsați suficient spațiu de mișcare pentru pedale

Asistența la împingere oferă sprijin la împingerea vehiculului Pedelec. Viteza asistenței la împingere depinde de treapta de viteză selectată. Cu cât treapta de viteză selectată este mai mică, cu atât este mai mică viteza la funcția de asistență la împingere (la putere maximă). Viteza maximă este de 6 km/h.

✓ Se recomandă prima treaptă de viteză pentru a proteja transmisia la urcare.

Pedelec cu sistem BOSCH

✓ Sistemul de acționare este pornit.

1 Apăsați tasta pentru asistență la împingere pentru mai mult de 1 secundă. Țineți tasta apăsată.

⇨ Asistența la împingere este activată.

2 În următoarele 10 secunde trebuie să aibă loc una dintre următoarele acțiuni:

▶ Împingeți Pedelec înainte.

▶ Împingeți Pedelec înapoi.

▶ Efectuați o mișcare de pendulare laterală cu Pedelec.

⇨ Asistența la împingere este pornită. Motorul începe să împingă.

3 Eliberați tasta de asistență la împingere, pentru a dezactiva asistența motorizată.

⇨ Asistența la împingere este oprită.

Dacă asistența motorizată rămâne dezactivată în interval de 10 secunde, funcția de asistență la împingere se dezactivează automat.

Pedelec cu FIT Remote LCD

✓ Sistemul de acționare este pornit.

1 Apăsați scurt tasta de asistență la împingere.

⇨ Asistența la împingere este activată.

2 Apăsați din nou tasta de asistență la împingere, în decurs de 3 secunde, și țineți-o apăsată.

⇨ Asistența la împingere este pornită. Motorul începe să împingă.

3 Eliberați tasta de asistență la împingere.

⇨ Asistența la împingere este oprită.

Dacă asistența motorizată rămâne dezactivată în interval de 10 secunde, funcția de asistență la împingere se dezactivează automat.

Pedelec cu FIT Master Node

✓ Sistemul de acționare este pornit.

✓ Există un FIT Remote Pure Links

1 Apăsați scurt comutatorul rotativ în sus.

⇨ Asistența la împingere este activată.

2 Apăsați din nou comutatorul rotativ în sus și mențineți-l în poziția superioară.

⇨ Asistența la împingere este pornită. Motorul începe să împingă.

3 Eliberați comutatorul rotativ pentru mai mult de 5 secunde, pentru a opri asistența la împingere.

⇨ Asistența la împingere este oprită.

Dacă asistența motorizată rămâne dezactivată în interval de 5 secunde, funcția de asistență la împingere se dezactivează automat.

Pedelec cu sistem Bafang

✓ Sistemul de acționare este pornit.

✓ Pedelec trebuie să staționeze.

1 Țineți tasta minus apăsată.

⇨ Asistența la împingere este pornită. Motorul începe să împingă.

2 Eliberați tasta minus.

⇨ Asistența la împingere este oprită.

Dacă asistența motorizată rămâne dezactivată în interval de 5 secunde, funcția de asistență la împingere se dezactivează automat.

6.15 Utilizarea informațiilor detaliate ale calculatorului de bord

▶ Respectați manualul de utilizare al calculatorului de bord.

Componentă
BOSCH, KIOX 400C [BRC3200](EB13.100.00Z)
BOSCH, Purion 200 [BRC3800](EB13.200.03V)
BOSCH, Purion 400 [BHU3500](EB13.100.00H)
BOSCH, SystemController [BRC3100](EB13.100.000)
BOSCH, Mini-Remote [BRC3300](EB13.100.01E)
BOSCH, Mini-Remote [BRC3300](EB13.100.001)
BOSCH, Mini Remote Dropbar [BRC3310](EB13.100.002)
FIT, LCD Remote (RMT.RD2.1-001)(501263)
FIT, Master Node Display (501392)
FIT, Remote Basic (501262)
FIT, Remote Pure Links (501303)

6.16 Utilizarea frânei

AVERTIZARE Cădere din cauza unei defecțiuni a frânelor

Uleiul sau lubrifianții de pe discul de frână al unei frâne cu disc sau de pe janta unei frâne pe jantă pot duce la o defecțiune totală a frânei. Acest lucru poate duce la o cădere cu vătămări grave.

▶ Nu permiteți niciodată ca uleiul sau lubrifiantul să intre în contact cu discul de frână sau plăcuțele de frână și cu janta.

▶ Dacă plăcuțele de frână au intrat în contact cu ulei sau lubrifiant, contactați un distribuitor specializat pentru a curăța sau înlocui componentele.

Uleiul din sistemul de frânare se poate încălzi dacă frâna este acționată continuu pentru o perioadă lungă de timp (de exemplu, la o coborâre lungă). Astfel se poate forma o bulă de vapori. Acest lucru duce la o expansiune a apei sau a bulelor de aer conținute în sistemul de frânare. Astfel, cursa manetei poate crește brusc. Acest lucru poate duce la o cădere cu vătămări grave.

▶ Eliberați periodic frâna la coborâri mai lungi. Folosiți alternativ frâna de la roată față și din spate.

În timpul deplasării, puterea de acționare a motorului este decuplată, de îndată ce biciclistul Pedelec se oprește din pedalat. Sistemul electric de acționare nu se decuplează la frânare.

▶ Pentru a obține rezultate optime de frânare, nu pedalați în timpul frânării.

6.16.1 Utilizarea frânei de mână

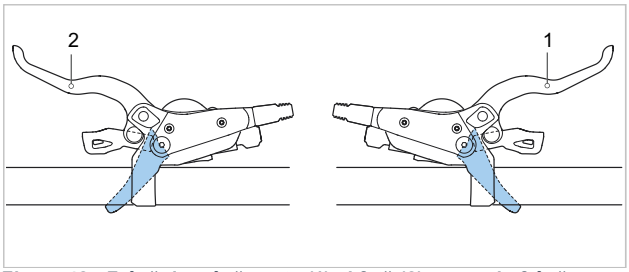

Figura 42: Frână de mână spate (1) și față (2), exemplu frână SHIMANO

▶ Trageți *frâna de mână stângă, pentru a acționa frâna roții din față*.

▶ Trageți *frâna de mână dreaptă, pentru a acționa frâna roții din spate*.

6.16.2 Utilizarea frânei cu torpedo

Se aplică numai la vehicule Pedelec cu această dotare

1 Apăsați pedalele puțin deasupra poziției de la ora 3- resp. de la ora 9-.

2 Apăsați pedalele în sens opus *direcției de deplasare*, până când este atinsă viteza dorită.

6.17 Cuplare

Selectarea treptei de viteză adecvate este o condiție prealabilă pentru o deplasare care protejează corpul și funcționarea impecabilă a sistemului electric de acționare. Frecvența de pedalare optimă este între 70-80 rotații pe minut.

▶ Întrerupeți pentru scurt timp pedalarea în timpul procesului de schimbare a vitezei. Acest lucru facilitează schimbarea vitezei și reduce uzura transmisiei.

6.17.1 Utilizarea cuplării cu lanț

Prin selectarea treptei de viteză potrivite, viteza și autonomia pot fi mărite cu același efort.

✓ Întrerupeți pentru scurt timp pedalarea în timpul procesului de schimbare a vitezei. Acest lucru facilitează schimbarea vitezei și reduce uzura transmisiei. Mențineți totuși manivela în mișcare la schimbarea vitezelor.

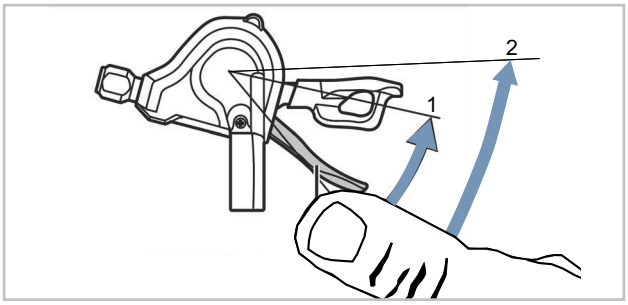

Figura 43: Schimbarea vitezelor cu manetă A, exemplu cuplare SL-M315

Manetă A cuplează într-o viteză superioară, de la pinionul cel mai mic la cel mai mare.

▶ Aduceți maneta de viteze A în poziția 1.

⇨ Se cuplează cu un pinion în sus.

▶ Aduceți manetă de viteze A în poziția 2.

⇨ Se cuplează cu două pinioane în sus.

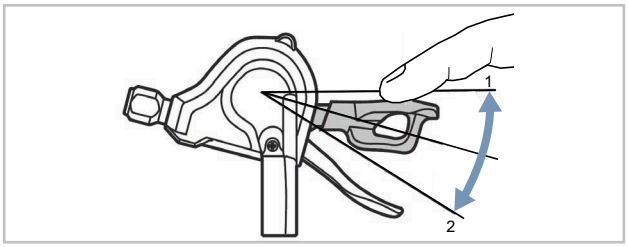

Figura 44: Schimbarea vitezelor cu manetă B, exemplu cuplare SL-M315

Manetă B cuplează într-o viteză inferioară, de la pinionul cel mai mare la cel mai mic. Există 2 moduri de a cupla într-o viteză inferioară:

▶ Aduceți manetă de viteze B în poziția 1.

⇨ Se cuplează cu un pinion în jos.

▶ Aduceți manetă de viteze B în poziția 2.

⇨ Se cuplează cu un pinion în jos.

Cuplare

▶ Folosiți unitatea de cuplare pentru a cupla în treapta de viteză corespunzătoare.

⇨ Cuplarea schimbă treapta de viteză.

⇨ Manetă de viteze revine în poziția inițială.

▶ Dacă schimbările de viteze sunt blocate, curățați și lubrifiați schimbătorul spate.

6.17.2 Utilizarea transmisiei Pinion

6.17.2.1 Comutare manuală cu E-Trigger TE1

Se aplică numai pentru vehicule cu această echipare

Transmisia Pinion schimbă 9 resp. 12 viteze. Este posibilă schimbarea mai multor viteze într-o singură trecere (de exemplu, de la 06 la 02). Schimbarea treptelor de viteză în staționare, respectiv cu manivela oprită sau care se întoarce înapoi este posibilă și menajează transmisia.

Schimbarea într-o viteză inferioară (12-11-10 ... -01) sub sarcină este posibilă într-o măsură limitată. Schimbarea vitezelor nu se realizează atât timp cât presiunea asupra manivelei sau pedalei este prea mare.

Un mecanism din cutia de viteze permite schimbarea într-o viteză superioară (01-02-03 ... -12) sub sarcină. Acest lucru este posibil pentru toate schimbările de viteze, cu excepția schimbării de viteze între sub-transmisiile respective. Presiunea trebuie luată de pe pedală pentru o perioadă scurtă de timp.

- ▶ La schimbarea într-o viteză superioară, apăsați spre spate maneta de viteze față (4).
- ▶ Pentru schimbarea în viteză inferioară, apăsați maneta de viteze spate (5) înspre spate.
- ▶ La schimbarea într-o treaptă inferioară (12-11-10 ... -01), reduceți întotdeauna presiunea pe pedală.

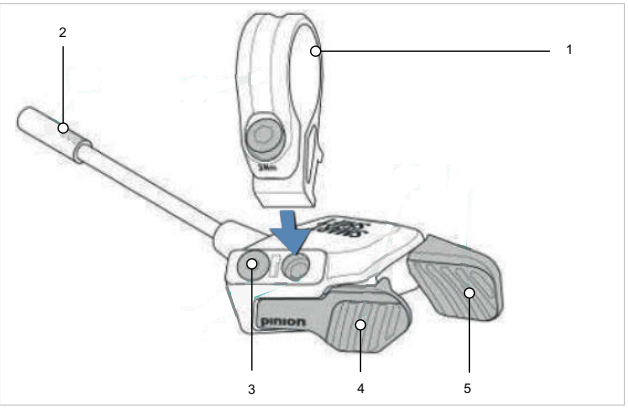

Figura 45: Structura Pinion E-Trigger TE1

1	colier cu șurub
2	fișă
3	poziție de înșurubare cu șurub orb
4	manetă de viteze față
5	manetă de viteze spate

Se aplică la motorul P1.12

- ▶ La schimbarea într-o viteză superioară de la 04 la 05 și de la 08 la 09, reduceți întotdeauna presiunea asupra pedalei

Se aplică la motorul P1.9

- ▶ La schimbarea într-o viteză superioară de la 03 la 04 și de la 06 la 07, reduceți întotdeauna presiunea asupra pedalei.
- ⇨ Ocazional, se poate întâmpla ca manivela să „cadă” cu aproximativ 10° după o schimbare de viteză. Acest lucru provoacă o zdruncinătură, până când butucul de cuplare se angrenează în dintele următor. Acest fenomen nu poate fi eliminat și nu duce la deteriorarea transmisiei.

6.17.2.2 Modificarea frecvenței de pedalare atunci când este activat Auto.Shift

- ▶ Apăsați spre spate maneta de viteze față (4).
- ⇨ Frecvență de pedalare este amplificată.
- ▶ Apăsați spre spate maneta de viteze spate (5).
- ⇨ Frecvență de pedalare este redusă.
- ▶ Apăsați și mențineți apăsat butonul din spate de pe maneta de viteze.
- ⇨ Frecvență de pedalare este resetată pe valoarea in inițială.

6.17.2.3 Comutarea treptelor cu Auto.Shift activat

- ▶ Apăsați spre spate maneta de viteze față (4).
- ⇨ Cutia de viteze comută o treaptă în sus.
- ▶ Apăsați spre spate maneta de viteze spate (5).
- ⇨ Cutia de viteze comută o treaptă în jos.
- ▶ Apăsați și mențineți apăsat butonul din spate de pe maneta de viteze.
- ⇨ Frecvență de pedalare este resetată pe valoarea in inițială.

6.17.3 Utilizarea cuplării cu butuc SHIMANO

Se aplică numai la vehicule Pedelec cu această dotare

⚠ATENȚIE Cădere din cauza utilizării necorespunzătoare

Dacă se exercită o presiune prea mare pe pedale în timpul procesului de schimbare a treptelor de viteză și se acționează manetă de viteze sau dacă se schimbă mai multe viteze în același timp, picioarele pot aluneca de pe pedale. Rezultatul poate fi o cădere sau răsturnare cu vătămări.

Cuplarea mai multor viteze într-o treaptă de viteză mică poate duce la fisurarea carcasei exterioare a schimbătorului de viteze rotativ. Acest lucru nu afectează funcționalitatea schimbătorului de viteze rotativ, deoarece ghidajul exterior revine în poziția inițială, după procesul de schimbare a vitezelor.

- ▶ Aplicați o forță redusă asupra pedalelor la schimbarea vitezei.
- ▶ Nu schimbați niciodată mai mult de o treaptă de viteză.

Notă Butucul interior nu este complet etanș la apă. Dacă apa pătrunde în butuc, acesta poate rugini și nu-și mai îndeplinește funcția de comutare.

- ▶ Nu utilizați niciodată Pedelec în locuri în care apa poate pătrunde în butuc.

Notă În cazuri rare, se pot auzi zgomote din schimbătorul spate, în interiorul butucului, după schimbarea vitezelor, care sunt asociate cu procesul normal de schimbare a vitezelor.

Notă Nu demontați niciodată butucul. Contactați un distribuitor specializat.

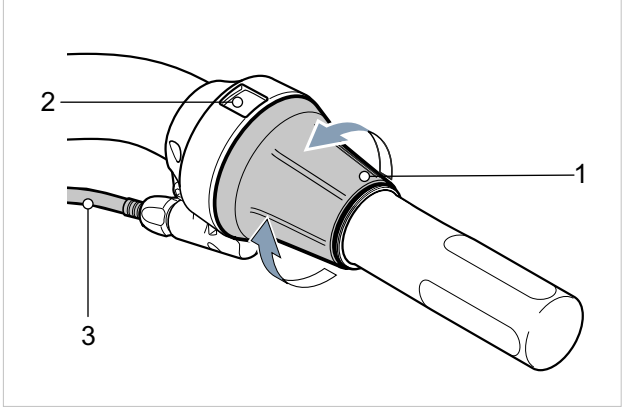

Figura 46: Cuplare SHIMANO SL-C30000-7O

- ▶ Rotiți schimbătorul de viteze rotativ (1) înspre spate pentru a comuta în sus.
- ▶ Rotiți schimbătorul de viteze rotativ (1) înspre față pentru a comuta în jos.
- ⇨ Cuplarea schimbă treapta de viteză.
- ⇨ Afișajul (2) indică treapta de viteză schimbată.

6.18 Utilizarea amortizorului spate

▶ Respectați manualul de utilizare al amortizorului spate.

Denumire	Referință Partea 4, capitolul
ROCKSHOX, Deluxe Select+ (RS-DLX-SEL)	A: 8.002
ROCKSHOX, Deluxe Ultimate (RS-DLX-ULT)	A: 8.002
ROCKSHOX, SIDLuxe Select+ (RS-SIDL-SELP)	A: 8.002
ROCKSHOX, SIDLuxe Ultimate (RS-SIDL-ULT)	A: 8.002
ROCKSHOX, Super Deluxe Select+ (RS-SDLX-SELP-B2)	A: 8.002
ROCKSHOX, Super Deluxe Coil Ultimate (RS-SDLC-ULT-A2)	A: 8.002
ROCKSHOX, Vivid Ultimate (RS-VIVD-ULT-C1)	A: 8.002
ROCKSHOX, Vivid R2C (RS-VIVC-R2C-B3)	A: 8.002
ROCKSHOX, SID Select+ (ID: FS-SID-SELP-B4)	A: 8.002
SR SUNTOUR, Edge Plus 2CR	A: 8.003
SR SUNTOUR, Edge X TR	A: 8.003
SR SUNTOUR, Edge EVO 2CR Trunnion	A: 8.003

6.19 Utilizarea furcii cu suspensie

Respectați manualul de utilizare al furcii.

Denumire	Referință Partea 4, capitolul
FOX, 38 A Float 29"	A: 7.001
ROCKSHOX, 35 Gold FS (#)	A: 7.002
ROCKSHOX, 35 Gold FS (#)| Maxle (AX-STE-MXLF-A1)	A: 7.002
ROCKSHOX, 35 Gold RL (FS-35G-RL)	A: 7.002
ROCKSHOX, Domain Gold RC (FS-DOMN-GRC-C1)| Maxle (AX-STE-MXLF-A1)	A: 7.002
ROCKSHOX, Lyrik (FS-LYRK-BSE)	A: 7.002
ROCKSHOX, Lyrik Ultimate (FS-LYRK-ULT)	A: 7.002
ROCKSHOX, Lyrik Ultimate (FS-LYRK-ULT)| Maxle (AX-STE-MXLF-A1)	A: 7.002
ROCKSHOX, Pike Select (FS-PIKE-SEL)| Maxle (AX-STE-MXLF-A1)	A: 7.002
ROCKSHOX, Pike Ultimate (FS-PIKE-ULT)| Maxle (AX-STE-MXLF-A1)	A: 7.002
ROCKSHOX, Rudy Ultimate XPLR (FS-RUDY-ULT-A1) | Maxle (AX-STE-MXLF-A1)	A: 7.002
ROCKSHOX, Sid (FS-SID-BSE-C1)D295| Maxle (AX-STE-MXLF-A1)	A: 7.002
ROCKSHOX, ZEB Select (FS-ZEB-SEL-A2)| Maxle (AX-STE-MXLF-A1)	A: 7.002
ROCKSHOX, ZEB Ultimate (FS-ZEB-ULT-A2)| Maxle (AX-STE-MXLF-A1)	A: 7.002
SR SUNTOUR, AION36X-BOOST EQ 2CRPCS DS 15AH2-110 29"	A: 7.003
SR SUNTOUR, AION36X-BOOST EQ ABS 2CR-PCS DS 15AH2-110 29"	A: 7.003
SR SUNTOUR, GVX32-E EQ LOR FDS 15AH2 700C	A: 7.003
SR SUNTOUR, Lytro34 BOOST AIR DS 15LH-110 29" CTS	A: 7.003
SR SUNTOUR, Lytro34 BOOST AIR DS LOR 15LH-110 27.5" CTS	A: 7.003
SR SUNTOUR, Lytro34 BOOST AIR DS LOR 15LH-110 29" CTS	A: 7.003
SR SUNTOUR, Lytro35 Supreme SL BOOST AIR DS LOR 15LH-110 29" CTS	A: 7.003
SR SUNTOUR, Lytro36 Supreme SL BOOST DS 2CR-PCD 15AH2-110 29" CTS EQ	A: 7.003
SR SUNTOUR, Mobie25 Air DS LOR 15LH 700C CTS	A: 7.003
SR SUNTOUR, NCX32-D-5TA AIR LO CTS 29"	A: 7.003
SR SUNTOUR, XCE28 DS 26"	A: 7.003
SR SUNTOUR, XCM32-ATB DS CTSO 29"	A: 7.003
SR SUNTOUR, XCR-32 COIL BOOST LO DS 15LH-110	A: 7.003
SR SUNTOUR, XCR32-ATB AIR LO DS CTS 27.5"	A: 7.003
SR SUNTOUR, XCT-JR-L DS 20"	A: 7.003
SR SUNTOUR, XCT-JR-L DS 24"	A: 7.003
SR SUNTOUR, ZERON36X-BOOST EQ 2CR DS 15AH2-110 29"	A: 7.003
SR SUNTOUR, ZERON36X-BOOST EQ ABS RC DS 15AH2-110 29"	A: 7.003
ZOOM, 860 Air 26"	A: 7.004

6.20 Utilizarea tijei de șa

▶ Respectați manualul de utilizare al tijei de șa.

Denumire	Referință Partea 4, capitolul
8PINS, HNI	consultați capitolul =0
8PINS, NGS2	consultați capitolul =0
LIMOTEC, A1	consultați partea 4, capitolul 08.00003
LIMOTEC, A3	consultați partea 4, capitolul 08.00003
LIMOTEC, D3	consultați capitolul =0
LIMOTEC, K1	consultați capitolul =0
LIMOTEC, M1	consultați capitolul =0
ROCKSHOX, SP Reverb AXS (SP-RVB-AXS-A1)	consultați partea 4, capitolul 08.0005
RUMBLE, Escalator PRO (A1-L)	consultați partea 4, capitolul 08.00003
RUMBLE, Escalator ULTRA(A1UH)	consultați partea 4, capitolul 08.00003
Rumble, Z1	consultați capitolul =0

6.21 Parcare

Notă Căldura sau lumina directă a soarelui pot face ca *presiunea aerului din anvelope* să crească peste presiunea maximă admisă. Acest lucru poate distruge *anvelopa*.

▶ Nu parcați niciodată vehiculul Pedelec la soare.

▶ În zilele călduroase, verificați periodic *presiunea din anvelope* și ajustați-o, dacă este necesar.

Notă Datorită designului deschis, umezeala care pătrunde poate perturba funcțiile individuale la temperaturi de îngheț.

▶ Mențineți întotdeauna vehiculul Pedelec uscat și ferit de îngheț.

Notă Suportul lateral se poate scufunda în sol moale, sub greutatea mare a vehiculului Pedelec. Vehiculul Pedelec se poate răsturna și poate cădea.

▶ Parcați Pedelec numai pe un teren plan și ferm.

1 Opriți sistemul de acționare.
2 După ce coborâți, rabatați complet suportul lateral cu piciorul, înainte de a sprijini bicicleta. Asigurați o bază sigură.
3 Parcați cu atenție vehiculul Pedelec și verificați stabilitatea acestuia.
4 Încuiați vehiculul Pedelec cu un lacăt de bicicletă.
5 Pentru a preveni furtul, scoateți bateria.
6 Curățați și îngrijiți vehiculul Pedelec după fiecare deplasare.

Lista de verificare după fiecare deplasare

Curățare		
☐	Curățarea luminii de drum și a reflectoarelor.	consultați capitolul 7.2.1
☐	Curățarea frânei.	consultați capitolul 7.2.2
☐	Curățarea furcii cu suspensie.	consultați capitolul 7.2.3
☐	Curățați amortizorul spate.	consultați capitolul 7.2.4
☐	Curățarea pedalei.	consultați capitolul 7.2.5
Îngrijire		
☐	Îngrijirea furcii cu suspensie.	consultați capitolul 7.4.2

7 Curățare, îngrijire și inspecție

AVERTIZARE Cădere din cauza unei defecțiuni a frânelor

Uleiul sau lubrifianții de pe discul de frână al unei frâne cu disc sau de pe janta unei frâne pe jantă pot duce la o defecțiune totală a frânei. Acest lucru poate duce la o cădere cu vătămări grave.

- ▶ Nu permiteți niciodată ca uleiul sau lubrifiantul să intre în contact cu discul de frână sau plăcuțele de frână și cu janta.
- ▶ Dacă plăcuțele de frână au intrat în contact cu ulei sau lubrifiant, contactați un distribuitor specializat pentru a curăța sau înlocui componentele.

După curățare, îngrijire sau reparații, efectuați câteva frânări de probă.

AVERTIZARE Sistemul de frânare nu este conceput pentru a fi utilizat pe o bicicletă care a fost întoarsă cu roțile în sus sau culcată. În aceste condiții este posibil ca frâna să nu funcționeze corect. Se poate produce o cădere, care poate duce la vătămări.

- ▶ Dacă bicicleta este întoarsă cu roțile în sus sau culcată, acționați frânele de câteva ori înainte de deplasare, pentru a vă asigura că frânele funcționează normal.

AVERTIZARE Garniturile de etanșare ale frânei nu pot rezista la presiuni ridicate. Frânele deteriorate pot duce la defectarea frânelor și la un accident cu vătămări.

- ▶ Nu curățați niciodată bicicleta cu un aparat de curățare cu înaltă presiune sau cu aer comprimat.
- ▶ Manevrați cu grijă un furtun cu apă. Nu îndreptați niciodată jetul de apă direct spre zonele de etanșare.

Notă La utilizarea unui dispozitiv de curățare cu înaltă presiune, apa poate pătrunde în interiorul rulmenților. Lubrifianții prezenți acolo sunt diluați, crește frecarea și acest lucru distruge rulmenții pe termen lung. De asemenea, apa poate pătrunde în componentele electrice și le poate distruge.

- ▶ Nu curățați niciodată bicicleta cu un aparat de curățare cu înaltă presiune, cu jet de apă sau cu aer comprimat.

Notă Piesele unse, de exemplu tija de șa, ghidonul sau pipa, nu mai pot fi fixate în siguranță.

- ▶ Nu aplicați niciodată unsoare sau ulei pe zonele de prindere.

Notă Agenții de curățare agresivi, cum ar fi acetonă, tricloretilenă sau metilen, precum și solvenții, cum ar fi diluant, alcool sau agenți anticorozivi, pot ataca și distruge componentele bicicletei.

- ▶ Utilizați numai produse de curățare și de îngrijire aprobate.

Prin respectarea instrucțiunilor de curățare se poate reduce uzura componentelor, crește durata de funcționare și asigura siguranța.

7.1 Înainte de fiecare deplasare

7.1.1 Verificarea dispozitivelor de protecție

Dacă o bicicletă este transportată sau parcat în exterior, discul de protecție a lanțului, respectiv a curelei sau apărătorile se pot rupe și pot cădea.

- ▶ Verificați dacă toate dispozitivele de protecție sunt la locul lor.
- ▶ Dacă dispozitivul de protecție este deteriorat sau lipsește, scoateți bicicleta din funcțiune. Contactați un distribuitor specializat.

7.1.2 Verificarea cadrului

- ▶ Verificați dacă cadrul prezintă fisuri, deformări sau deteriorări ale vopselei.
- ▶ În cazul în care există fisuri, deformări sau deteriorări ale vopselei, scoateți bicicleta din uz. Contactați un distribuitor specializat.

7.1.3 Verificarea furcii

- ▶ Verificați furca pentru a vedea dacă există fisuri, deformări, piese pătate, scurgeri de ulei sau deteriorări ale vopselei. De asemenea, verificați zonele ascunse de pe partea inferioară.
- ➪ În cazul în care există fisuri, deformări, piese pătate, scurgeri de ulei sau deteriorări ale vopselei, scoateți bicicleta din funcțiune. Contactați un distribuitor specializat.

7.1.4 Verificarea amortizorului spate

- ▶ Verificați amortizorul spate pentru a vedea dacă există fisuri, deformări, piese pătate, scurgeri de ulei sau deteriorări ale vopselei. De asemenea, verificați zonele ascunse de pe partea inferioară.
- ➪ În cazul în care există fisuri, deformări, piese pătate, scurgeri de ulei sau deteriorări ale vopselei, scoateți bicicleta din funcțiune. Contactați un distribuitor specializat.

7.1.5 Verificarea portbagajului

1. Țineți bicicleta de cadru. Țineți portbagajul cu cealaltă mână.
2. Verificați dacă toate îmbinările cu șuruburi sunt strânse, prin mișcarea portbagajului înainte și înapoi.

- ➪ Strângeți șuruburile slăbite.
- ➪ Fixați permanent coșurile slăbite cu suporturi pentru coș sau coliere de cablu.

7.1.6 Verificarea apărătorilor

1. Țineți bicicleta de cadru. Țineți apărătoarea cu cealaltă mână.
2. Verificați dacă toate îmbinările cu șuruburi sunt strânse, prin mișcarea apărătorii înainte și înapoi.

- ➪ Strângeți șuruburile slăbite.

7.1.7 Verificarea concentricității roții

- ▶ Ridicați succesiv roata din față și din spate. Puneți roata în mișcare.
- ➪ Dacă roata este înclinată sau slăbită, scoateți bicicleta din funcțiune. Contactați un distribuitor specializat.

7.1.8 Verificarea dispozitivului de eliberare rapidă

- ▶ Verificați dispozitivele de eliberare rapidă, dacă toate dispozitivele de eliberare rapidă sunt fixate ferm în poziția finală, complet închise.
- ➪ Dacă dispozitivul de eliberare rapidă nu este bine fixat în poziția finală închisă, deschideți dispozitivul de eliberare rapidă și aduceți-l în poziția finală.
- ➪ Dacă dispozitivul de eliberare rapidă nu poate fi adus ferm în poziția finală, scoateți bicicleta din funcțiune. Contactați un distribuitor specializat.

7.1.9 Verificarea soneriei

1. Apăsați în jos butonul soneriei.
2. Lăsați butonul să revină.

- ➪ Dacă nu se aude sunet clar, înlocuiți soneria.

7.1.10 Verificarea mânerelor

- ▶ Verificați dacă mânerele sunt bine fixate.
- ➪ Strângeți mânerele slăbite.

7.1.11 Verificați iluminatul

1. Aprindeți lumina.
2. Verificați dacă farul și lumina din spate sunt aprinse.

- ➪ Dacă farul și lumina din spate nu luminează, scoateți bicicleta din funcțiune. Contactați un distribuitor specializat.

7.1.12 Verificarea frânei

1 Acționați ambele frâne de mână, în staționare.

2 Pedalați.

⇨ În cazul în care contrapresiunea nu se formează în poziția obișnuită a frânei de mână, scoateți bicicleta din funcțiune. Contactați un distribuitor specializat.

⇨ Dacă frâna pierde lichid de frână, scoateți bicicleta din funcțiune. Contactați un distribuitor specializat.

7.2 După fiecare deplasare

7.2.1 Curățarea luminii de drum și a reflectoarelor

1 Curățați farul, lumina spate și reflectoarele, cu o cârpă umedă.

7.2.2 Curățarea frânei

▶ Curățați orice murdărie de pe componentele frânei și jantă cu o cârpă curată, ușor umezită.

7.2.3 Curățarea furcii cu suspensie

1 Cu o cârpă umedă, îndepărtați murdăria și depunerile de pe tuburile verticale și de pe garniturile ștergătoarelor. Verificați ca tuburile verticale să nu prezinte lovituri, zgârieturi, decolorări sau scurgeri de ulei.

2 Lubrifiați garniturile de etanșare la praf și tuburile verticale cu câteva picături de spray siliconic.

3 Îngrijiți furca cu suspensie după curățare.

7.2.4 Curățarea tijei de șa cu suspensie

▶ Curățați orice murdărie de la articulații, imediat după deplasare, cu o cârpă ușor umezită.

7.2.5 Curățarea amortizorului spate

▶ Curățați orice murdărie de la articulații, imediat după deplasare, cu o cârpă ușor umezită.

7.2.6 Curățarea pedalelor

▶ Curățați pedalele cu o perie și apă cu săpun.

7.3 Curățare de bază

1 Curățați Pedelec cu apă călduță și o cârpă umezită cu apă cu săpun.

2 Clătiți componenta cu apă dintr-o stropitoare.

3 După curățare, îngrijiți componentele.

7.3.1 Curățarea anvelopelor

1 Curățați anvelopele cu un burete, o perie și detergent cu săpun.

2 Clătiți componenta cu apă dintr-o stropitoare.

3 Îndepărtați așchiile și pietrele mici prinse în profil.

7.3.2 Curățarea butucului

1 Purtați mănuși de protecție.

2 Îndepărtați murdăria de pe butuc cu burete și apă cu săpun.

3 Clătiți componenta cu apă dintr-o stropitoare.

4 Ștergeți murdăria uleioasă cu degresant și o cârpă.

7.3.3 Curățarea schimbătorului spate SRAM AXS

Notă Dacă apa pătrunde în bateria schimbătorului spate sau în suportul bateriei, acestea vor fi distruse.

▶ Dacă există, scoateți bateria schimbătorului spate SRAM înainte de curățare și introduceți separatorul de baterie în schimbătorul spate.

▶ Nu scufundați niciodată bateria schimbătorului spate în apă.

▶ Nu utilizați niciodată agenți acizi sau degresanți pe componentele electrice.

▶ Nu utilizați niciodată agenți de curățare sau solvenți chimici, deoarece aceștia pot distruge componentele din plastic.

▶ Curățați toate componentele schimbătorului spate cu o cârpă umedă.

7.3.4 Curățarea manetei de viteze

▶ Curățați cu grijă manetă de viteze cu o cârpă moale și umedă.

7.3.5 Curățarea casetei, roților de lanț și schimbătorului de foi

1 Purtați mănuși de protecție

2 Pulverizați cu degresant caseta, roțile de lanț și schimbătorul de foi.

3 După o scurtă perioadă de înmuiere, îndepărtați murdăria grosieră cu o perie.

4 Spălați toate piesele cu detergent și o periuță de dinți.

5 Clătiți componenta cu apă dintr-o stropitoare.

7.3.6 Curățarea frânei

7.3.6.1 Curățarea frânei de mână

▶ Curățați cu grijă frânele de mână, cu o cârpă moale și umedă.

7.3.7 Curățarea discului de frână

▶ Notă Protejați discul de frână de lubrifianți și de grăsimea pielii umane.

1 Purtați mănuși de protecție.

2 Pulverizați discul de frână cu spray pentru curățarea frânelor.

3 Ștergeți cu o cârpă.

7.3.8 Curățarea curelei

▶ Notă Nu utilizați niciodată detergenți agresivi (acizi), agenți pentru îndepărtarea ruginii sau degresanți pentru curățarea curelei.

1 Umeziți o cârpă cu apă cu săpun. Așezați cârpa pe curea.

2 Țineți cu presiune ușoară, în timp ce cureaua trece încet prin cârpă, prin rotirea roții din spate.

7.3.9 Curățarea lanțului

▶ Notă Nu utilizați niciodată detergenți agresivi (acizi), agenți de îndepărtare a ruginii sau degresanți pentru curățarea lanțului.

▶ Notă Nu folosiți niciodată ulei pentru arme sau spray pentru îndepărtarea ruginii.

▶ Notă Nu utilizați niciodată dispozitive de curățare a lanțului și nu efectuați băi de curățare a lanțului.

▶ Notă Solicitați curățarea și îngrijirea lanțului cu protecție integrală în timpul unei inspecții majore.

✓ Așezați dedesubt hârtie de ziar sau prosoape de hârtie pentru a colecta murdăria.

1 Umeziți ușor o perie cu detergent. Periați ambele părți ale lanțului.
2 Umeziți o cârpă cu apă cu săpun. Așezați cârpa pe lanț.
3 Țineți cu presiune ușoară, în timp ce lanțul trece încet prin cârpă, prin rotirea roții din spate.
4 Ștergeți bine lanțurile murdare cu o cârpă și degresant.
5 După curățare, îngrijiți lanțul.

7.3.9.1 Curățarea lanțului cu apărătoare completă de lanț

▶ Notă Apărătoarea lanțului trebuie îndepărtată înainte de curățare. Contactați un distribuitor specializat.

▶ Curățați orificiul de apă de pe partea inferioară a apărătorii lanțului.

▶ După curățare, îngrijiți lanțul.

7.4 Îngrijire

Prin respectarea instrucțiunilor de îngrijire se poate reduce uzura componentelor, crește durata de funcționare și asigura siguranța.

7.4.1 Îngrijirea cadrului

▶ Notă Ceara de lustruit sau ceara de protecție este deosebit de rezistentă pe vopsele lucioase. Aceste produse din comerțul cu accesorii auto nu sunt adecvate pentru vopsea mată.

▶ Notă Folosiți spray cu ceară numai după ce l-ați testat pe o suprafață mică.

1 Uscați cadrul cu o cârpă. Pulverizați cadrul cu spray cu ceară și lăsați-l să se usuce.
2 Ștergeți resturile de ceară cu o cârpă.

7.4.2 Îngrijirea furcii

▶ Notă Ceara de lustruit sau ceara de protecție este deosebit de rezistentă pe vopsele lucioase. Aceste produse din comerțul cu accesorii auto nu sunt adecvate pentru vopsea mată.

▶ Notă Folosiți spray cu ceară numai după ce l-ați testat pe o suprafață mică.

1 Uscați furca cu o cârpă.
2 Pulverizați cu ulei de îngrijire pentru cadru și lăsați să se usuce.
3 Ștergeți din nou resturile de ceară cu o cârpă.
4 La furcile cu suspensie, tratați garnitura de etanșare la praf cu ulei pentru furcă.

7.4.3 Îngrijirea portbagajului

1 Uscați portbagajul cu o cârpă.
2 Pulverizați portbagajul cu spray cu ceară și lăsați-l să se usuce. Ștergeți portbagajul cu o cârpă.
3 Protejați urmele de frecare ale genților cu folie adezivă. Înlocuiți folia adezivă uzată.
4 Din când în când, îngrijiți arcurile elicoidale cu spray cu silicon sau cu spray cu ceară.

7.4.4 Îngrijirea apărătorii

▶ În funcție de materialul apărătorii, aplicați un produs de lustruit cu ceară, un produs de lustruit metale sau un produs de îngrijire a plasticului, conform instrucțiunilor produsului.

7.4.5 Îngrijirea suportului lateral

1 Uscați suportul lateral cu o cârpă.
2 Pulverizați suportul lateral cu spray cu ceară și lăsați-l să se usuce.
3 Ștergeți suportul lateral cu o cârpă.
4 Lubrifiați articulațiile suportului cu spray cu ulei.

7.4.6 Îngrijirea pipei

1 Pulverizați suprafețele metalice vopsite și lustruite cu spray cu ceară și lăsați-le să se usuce.
2 Ștergeți resturile de ceară cu o cârpă.
3 Ungeți tubul pipei și punctul de rotație al pârghiei de eliberare rapidă cu o cârpă și ulei siliconic sau cu teflon.
4 Pentru a reduce forța de acționare a pârghiei de eliberare rapidă, aplicați puțină vaselină fără acid între pârghia de eliberare a pipei și piesa glisantă.
5 În cazul unei pipe cu clemă conică, aplicați în fiecare an un nou strat protector de pastă de montaj pe zona de contact dintre pipă și tubul furcii.

7.4.7 Îngrijirea ghidonului

1 Pulverizați suprafețele metalice vopsite și lustruite cu spray cu ceară și lăsați-le să se usuce.
2 Ștergeți resturile de ceară cu o cârpă.

7.4.8 Îngrijirea mânerelor

7.4.8.1 Îngrijirea mânerelor din cauciuc

▶ Notă Nu aplicați niciodată pudră de talc pe mânerele din piele sau spumă.

▶ Acoperiți mânerele din cauciuc lipicioase cu puțină pudră de talc.

7.4.8.2 Îngrijirea mânerului de piele

Produsele uzuale de îngrijire a pielii mențin pielea suplă și rezistentă, îi reîmprospătează culoarea și îmbunătățesc sau reînnoiesc protecția împotriva petelor.

1 Testați produsul de îngrijire a pielii pe o zonă mai puțin vizibilă, înainte de a-l folosi.
2 Tratați mânerele din piele cu un produs de îngrijire a pielii.

7.4.9 Îngrijirea tijei de șa

1 Conservați cu grijă îmbinările cu șuruburi cu spray cu ceară. Asigurați-vă că nu ajunge ceară pe suprafețele metalice de contact.
2 Reînnoiți anual stratul protector de pastă de montaj de pe suprafețele metalice de contact ale tijei de șa și ale tubului de șa.

7.4.9.1 Îngrijirea tijei de șa cu suspensie

1 Ungeți articulațiile cu spray cu ulei.
2 Comprimați și extindeți de cinci ori tija de șa cu suspensie. Îndepărtați excesul de lubrifiant cu o cârpă curată.

7.4.9.2 Îngrijirea tijei de șa din carbon

Notă Dacă tijele de șa din carbon sunt introduse într-un cadru din aluminiu fără pastă protectoare de montaj, se ajunge la coroziune de contact provocată de ploaie și apă murdară. Acest lucru înseamnă că tija de șezut poate fi desfăcută doar cu un efort mare. Acest lucru poate duce la ruperea tijei de șa din carbon.

1 Scoateți tija de șa din carbon.
2 Îndepărtați pasta de montaj veche, cu o cârpă.
3 Aplicați o nouă pastă de montaj, cu o cârpă.
4 Înlocuiți tija de șa din carbon.

7.4.10 Îngrijirea jantei

▶ Îngrijiți jantele de aluminiu lustruite cu pastă de lustruit pentru crom sau metale. Nu aplicați niciodată pastă de lustruit pe suprafața de frânare.

7.4.11 Îngrijirea butucului

1 Conservați cu spray cu ceară, în special în jurul găurilor pentru spițe. Asigurați-vă că nu ajunge ceară pe piesele frânei.

2 Tratați garniturile de cauciuc, cu o cârpă, cu una până la două picături de spray siliconic. Nu folosiți niciodată ulei pe frânele cu disc.

7.4.12 Îngrijirea niplurilor spițelor

1 Aplicați spray cu ceară pe niplurile spițelor, dinspre partea jantei.

2 Tratați niplurile spițelor puternic corodate cu o picătură de ulei de penetrare sau de îngrijire fină.

7.4.13 Îngrijirea cuplării

7.4.13.1 Îngrijirea arborilor cardanici și a rolelor de cuplare la schimbătorul spate

▶ Tratați cu spray cu teflon arborii cardanici și rolele de cuplare ale schimbătorului spate și ale schimbătorului de foi.

7.4.13.2 Îngrijirea manetei de viteze

▶ Notă Nu tratați niciodată manetă de viteze cu degresant sau cu un spray cu ulei de penetrare.

▶ Ungeți articulațiile și mecanismele accesibile din exterior cu câteva picături de spray cu ulei sau de ulei pentru mecanică fină.

7.4.14 Îngrijirea pedalei

1 Tratați pedalele cu spray cu ulei. Asigurați-vă că nu ajunge deloc lubrifiant pe suprafața pedalelor.

2 Ungeți etanșările și mecanismele cu câteva picături de ulei, cu moderație.

3 Îndepărtați excesul de lubrifiant cu o cârpă curată.

4 Pulverizați plăcile de bază din metal cu spray siliconic.

7.4.15 Îngrijirea lanțului

⚠ATENȚIE Rănire prin tăiere

Prin alunecare, mâna poate intra în contact cu foaia de lanț. Există riscul de rănire prin tăiere.

✓ La îngrijirea lanțului, purtați întotdeauna o mănușă de montaj.

✓ Așezați dedesubt hârtie de ziar sau prosoape de hârtie pentru a colecta uleiul pentru lanț.

1 Rotiți rapid manivela cu mâna dreaptă în sens antiorar.

2 Așezați mâna stângă cu podul palmei pe capătul furcii lanțului.

3 Aplicați un fir foarte subțire de ulei, din flaconul de ulei pentru lanț, pe verigile lanțului, cu o ușoară presiune a degetelor. Firele de ulei sunt cu atât mai subțiri cu cât manivela este rotită mai repede.

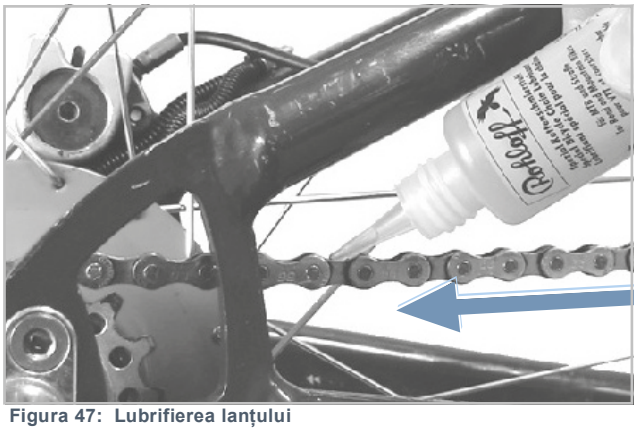

Figura 47: Lubrifierea lanțului

4 Îndepărtați excesul de ulei pentru lanț cu o cârpă. Dacă se aplică o cantitate prea mare de ulei, acest lucru va determina ulterior gradul de murdărire a lanțului.

5 Lăsați uleiul pentru lanț să pătrundă în verigile lanțului timp de câteva ore sau peste noapte.

7.4.16 Îngrijirea frânei

7.4.16.1 Îngrijirea frânei de mână

▶ Notă Nu tratați niciodată frâna de mână cu degresant sau cu un spray cu ulei de penetrare.

▶ Ungeți articulațiile și mecanismele accesibile din exterior cu câteva picături de spray cu ulei sau de ulei pentru mecanică fină.

7.5 Inspecție

7.5.1 Verificarea roții

1 Ține ferm bicicleta.

2 Țineți ferm roată față sau din spate și încercați să mișcați roata în lateral. Verificați dacă piulița roții sau dispozitivul de eliberare rapidă se mișcă.

⇨ Dacă roata, piulița roții sau dispozitivul de eliberare rapidă se deplasează lateral, scoateți bicicleta din funcțiune. Contactați un distribuitor specializat.

3 Ridicați ușor bicicleta. Rotiți roată față sau din spate. Verificați dacă roata deviază în lateral sau spre exterior.

⇨ Dacă bicicleta deviază în lateral sau spre exterior, scoateți bicicleta din funcțiune. Contactați un distribuitor specializat.

7.5.1.1 Verificarea camerei de aer

Notă Dacă presiunea din anvelopă este prea mică, anvelopa nu își va atinge capacitatea portantă. Anvelopa nu este stabilă și poate sări de pe jantă. Dacă presiunea din anvelopă este prea mare, anvelopa se poate sparge.

Anvelopele sunt piese de uzură și se uzează din cauza influențelor mediului, a efectelor mecanice, a oboselii sau a depozitării. Numai printr-o presiunea optimă în anvelope se poate asigura o protecție mai mare la străpungere, o rezistență mai mică la rulare, o durată de viață mai lungă și o siguranță sporită.

Pierdere de aer

Chiar și cea mai etanșă cameră de aer pierde continuu presiune, deoarece, spre deosebire de anvelopele de mașină, presiunea aerului din anvelopele bicicletei este mult mai mare, iar grosimea pereților este mult mai mică. O pierdere de presiune de 1 bar pe lună poate fi considerată normală. Pierderea de presiune este semnificativ mai rapidă la presiuni ridicate și semnificativ mai lentă la presiuni scăzute.

Verificarea presiunii din anvelope

Intervalul de presiune admis este indicat pe peretele lateral al anvelopei.

Figura 48: Indicarea presiunii din anvelope în bar (1) și psi (2)

▶ Comparați presiunea din anvelope cu valoarea notată în pașaportul bicicletei, cel puțin o dată la 10 zile.

7.5.1.2 Umflarea furtunului

Tip ventil	Pompă de bicicletă
Valvă Dunlop	Presiunea din anvelope nu poate fi măsurată cu o valvă Dunlop simplă. Prin urmare, presiunea din anvelope din furtunul de umflare se măsoară cu pompa de aer pentru biciclete, la pompele lente. Se recomandă utilizarea unei pompe de aer pentru biciclete cu manometru. Trebuie respectate instrucțiunile de utilizare a pompei de aer pentru biciclete.
Ventil auto	Se recomandă folosirea unei pompe de aer de la o stație de benzină sau o pompă de aer pentru biciclete modernă, cu manometru. Pompele de aer pentru biciclete mai vechi și mai simple nu sunt potrivite pentru umflarea cu un ventil auto. Trebuie respectate instrucțiunile de utilizare a pompei de aer pentru biciclete.
Ventil francez	Se recomandă utilizarea unei pompe de aer pentru biciclete cu manometru. Trebuie respectate instrucțiunile de utilizare a pompei de aer pentru biciclete.

1 Deșurubați capacul ventilului.

2 La ventilele franceze, deschideți filetul ventilului cu aproximativ patru rotații.

3 Poziționați pompa de aer corespunzătoare.

4 Umflați încet anvelopa, ținând cont de presiunea din anvelopă.

⇨ Presiunea de umflare se corectează conform specificațiilor de pe anvelopă.

5 Îndepărtați pompa de aer pentru biciclete.

6 La ventilele franceze, strângeți ferm filetul ventilului.

7 Strângeți capacul ventilului.

7.5.1.3 Verificarea anvelopelor

Profilul are o importanță mult mai scăzută în cazul anvelopelor de bicicletă decât în cazul anvelopelor de mașină, de exemplu. Prin urmare, cu excepția anvelopelor pentru biciclete de teren, anvelopa poate fi folosită în continuare chiar și cu un profil uzat.

1 Verificați uzura benzii de rulare. Anvelopa este uzată atunci când inserția de protecție la străpungere sau firul carcasei este vizibil pe banda de rulare.

Deoarece rezistența la străpungere este influențată și de grosimea benzii de rulare, poate fi utilă schimbarea anvelopei deja înainte de acest moment.

Figura 49: Anvelopă fără profil, care poate fi schimbată (1) și anvelopă cu protecție translucidă la străpungere (2), care trebuie schimbată

2 Verificați gradul de uzură al pereților laterali. Dacă apar fisuri, anvelopa trebuie înlocuită.

Figura 50: Exemple de fisuri de oboseală (1) și fisuri de îmbătrânire (2)

7.5.1.4 Verificarea jantelor

AVERTIZARE Cădere din cauza jantelor uzate

O jantă uzată se poate rupe și poate bloca roata. Acest lucru poate duce la o cădere cu vătămări grave.

▶ Verificați periodic uzura jantelor.

▶ Dacă janta este fisurată sau deformată, scoateți bicicleta din funcțiune. Contactați un distribuitor specializat.

Jantele sunt piese de uzură și se uzează din cauza influențelor mediului, a efectelor mecanice, a oboselii sau, în cazul frânelor pe jantă, a frânării.

▶ Verificați gradul de uzură a bazei jantei.

⇨ Jantele unei frâne pe jantă, cu indicator de uzură invizibil, sunt uzate imediat ce indicatorul de uzură devine vizibil în zona de îmbinare a jantei.

⇨ Jantele cu indicator de uzură vizibil sunt uzate de îndată ce canelura neagră care înconjoară suprafața de frecare a plăcuțelor de frână devine invizibilă.

▶ Se recomandă ca *jantele* să fie înlocuite la fiecare două înlocuiri ale plăcuțelor de frână.

7.5.1.5 Verificarea spițelor

▶ Presați ușor spițele cu degetul mare și arătătorul. Verificați dacă tensiunea este aceeași la toate spițele.

⇨ Dacă tensiunile sunt diferite sau spițele sunt slăbite, contactați un distribuitor specializat.

7.5.2 Verificarea sistemului de frânare

ATENȚIE Cădere din cauza defectării frânei

Discurile și plăcuțele de frână uzate, precum și lipsa uleiului hidraulic din conducta de frână reduc performanța de frânare. Acest lucru poate duce la o cădere cu vătămări grave.

▶ Verificați periodic discul de frână, plăcuțele de frână și sistemul hidraulic de frânare. Contactați un distribuitor specializat.

Frecvența inspecției frânei depinde de intensitatea utilizării și de condițiile meteorologice. Dacă bicicleta este utilizată în condiții extreme (de exemplu, ploaie, murdărie sau kilometraj ridicat), inspecția trebuie efectuată mai frecvent.

7.5.2.1 Verificarea frânei de mână

1 Verificați dacă toate șuruburile frânei de mână sunt strânse.

2 Strângeți șuruburile slăbite.

3 Verificați dacă frâna de mână este bine fixată pe ghidon și nu se poate roti.

4 Strângeți șuruburile slăbite.

5 Verificați dacă mai există cel puțin 1 cm între frâna de mână și mâner, atunci când frâna de mână este acționată complet.

6 Dacă distanța este prea mică, reglați lățimea de prindere.

7 Cu frâna de mână trasă, verificați efectul de frânare prin pedalare.

▶ Dacă puterea de frânare este prea slabă, reglați punctul de presiune al frânei.

▶ Dacă punctul de presiune nu poate fi reglat, contactați un distribuitor specializat.

7.5.2.2 Verificarea sistemului hidraulic de frânare

1 Trageți frâna de mână și verificați dacă există scurgeri de lichid de frână din conducte, conexiuni sau la plăcuțele de frână.

2 Dacă se scurge lichid de frână, în orice punct, scoateți bicicleta din funcțiune. Contactați un distribuitor specializat.

3 Trageți și țineți frâna de mână de mai multe ori.

4 Dacă punctul de presiune nu este clar perceptibil și se modifică, frâna trebuie aerisită. Contactați un distribuitor specializat.

7.5.2.3 Verificarea cablurilor Bowden

1 Trageți frâna de mână de mai multe ori. Verificați dacă cablurile Bowden se blochează sau dacă apar zgomote de zgâriere.

2 Verificați optic starea mecanică a cablurilor Bowden, pentru a vedea dacă există deteriorări sau fire rupte.

3 Înlocuiți cablurile Bowden defecte. Contactați un distribuitor specializat.

7.5.2.4 Verificarea frânei cu disc

Verificarea plăcuțelor de frână

▶ Verificați ca grosimea plăcuțelor de frână să nu fie mai mică de 1,8 mm în niciun punct și ca grosimea plăcuțelor de frână și a plăcii suport să nu fie mai mică de 2,5 mm.

Figura 51: Verificarea plăcuței de frână în stare montată, cu ajutorul siguranței la transport

1 Verificați dacă plăcuțele de frână sunt deteriorate sau foarte murdare.

⇨ Solicitați înlocuirea plăcuțelor de frână deteriorate sau foarte murdare. Contactați un distribuitor specializat.

2 Trageți și țineți frâna de mână.

3 Verificați dacă dispozitivul de siguranța la transport intră între plăcile suport ale plăcuțelor de frână.

⇨ Dacă siguranța la transport intră între plăcile suport, plăcuțele de frână nu și-au atins limita de uzură.

⇨ În cazul de uzură, contactați un distribuitor specializat.

Verificarea discurilor de frână

✓ Purtați mănuși, deoarece discul de frână este foarte ascuțit.

1 Prindeți discul de frână și verificați dacă discul de frână este așezat pe roată fără joc, scuturându-l ușor.

2 Verificați dacă plăcuțele de frână se mișcă uniform și simetric înapoi în direcția discului de frână, la acționarea și eliberarea frânei de mână.

⇨ Dacă discul de frână se poate mișca sau dacă plăcuțele de frână se deplasează neuniform, contactați un distribuitor specializat.

3 Verificați ca grosimea discului de frână să nu fie mai mică de 1,8 mm în niciun punct.

⇨ Dacă grosimea este sub limita de uzură și discul de frână are o grosime mai mică de 1,8 mm, discul de frână trebuie înlocuit. Contactați un distribuitor specializat.

7.5.3 Verificarea lanțului

▶ Verificați dacă lanțul este ruginit, deteriorat sau dacă verigile lanțului se mișcă greu.

⇨ Înlocuiți lanțurile ruginite, deteriorate sau care se mișcă greu, deoarece acestea nu vor rezista la sarcinile de tracțiune ale sistemului de acționare și se vor rupe singure în curând. Contactați un distribuitor specializat.

7.5.4 Verificarea tensiunii lanțului

Notă Tensiunea excesivă a lanțului crește uzura. Dacă tensiunea lanțului este prea mică, lanțul poate sări de pe roțile de lanț.

▶ Verificați lunar tensiunea lanțului.

7.5.4.1 Verificarea tensiunii la cuplarea cu lanț

La bicicletele cu cuplare cu lanț, schimbătorul spate întinde lanțul.

1 Verificați dacă lanțul este slăbit.

2 Verificați dacă schimbătorul spate poate fi deplasat înainte cu o presiune ușoară și dacă revine singur.

⇨ Dacă lanțul este slăbit sau dacă schimbătorul spate nu revine singur, contactați un distribuitor specializat.

7.5.4.2 Verificarea tensiunii la cuplarea cu butuc

1 La bicicletele cu apărătoare de lanț de jur împrejur, îndepărtați apărătoarea de lanț.

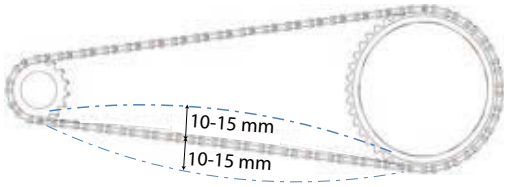

Figura 52: Exemplu de verificare a tensiunii lanțului: 5 mm în sus, 10 mm în jos = abatere de 15 mm

2 Ridicați lanțul în sus. Măsurați distanța până la centru. Apăsați lanțul în jos. Măsurați distanța până la centru.

3 Adunați cele două valori pentru a determina abaterea.

4 Verificați tensiunea lanțului în trei sau patru puncte.

⇨ Dacă abaterea este mai mare de 20 mm, strângeți lanțul.

⇨ Dacă abaterea este mai mică de 10 mm, slăbiți lanțul.

▶ La o cuplare cu butuc, roată spate trebuie mișcată înainte și înapoi pentru tensionarea lanțului. Contactați un distribuitor specializat.

▶ La bicicletele cu cuplare cu butuc sau cu frână cu torpedo, lanțul este tensionat prin intermediul rulmenților excentrici sau al unor pivoți glisanți din pedalier. Pentru tensionare sunt necesare unelte speciale și cunoștințe de specialitate. Contactați un distribuitor specializat.

7.5.5 Verificarea uzurii lanțului

Fiecare lanț are o limită de uzură. Dacă aceasta este depășită, lanțul trebuie înlocuit.

7.5.5.1 Verificare aproximativă

Pentru o verificare aproximativă a lanțurilor uzuale, se poate efectua o verificare manuală la roata de lanț.

1 Așezați lanțul pe cea mai mare roată de lanț.

2 Ridicați lanțul din față în centrul roții.

⇨ Dacă lanțul poate fi ridicat mai mult de o jumătate de verigă de pe roata de lanț, efectuați o verificare sau contactați un distribuitor specializat.

7.5.5.2 Verificare

Pentru fiecare lanț, în funcție de producător, există o leră diferită de măsurat uzura:

1 Introduceți lera de măsurat în partea dreaptă între două verigi ale lanțului.

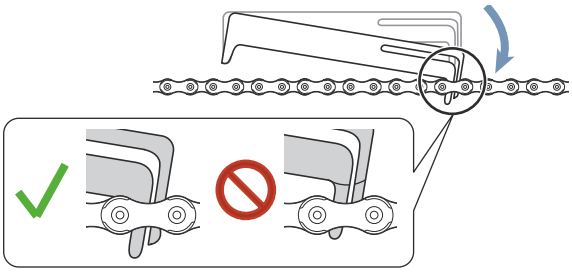

Figura 53: Lera de măsurat este introdusă

2 Rabatați în jos lera de măsurat în partea stângă.

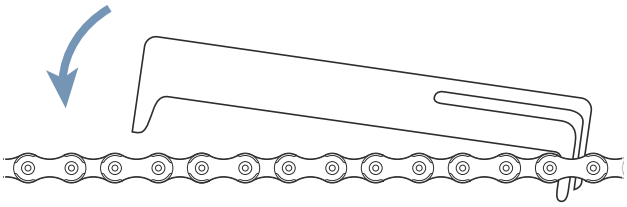

Figura 54: Coborârea lerei de măsurat în stânga

⇨ Dacă lera nu intră între verigi, lanțul nu este încă uzat.

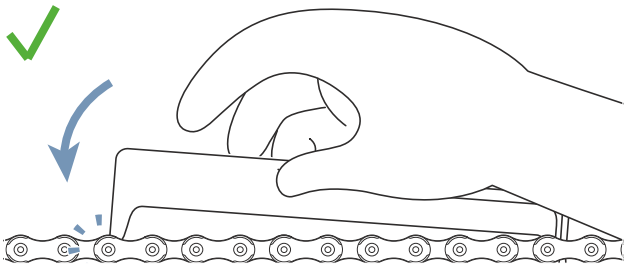

Figura 55: Lera nu intră

⇨ Dacă lera intră între două verigi, lanțul este uzat și trebuie înlocuit. Contactați un distribuitor specializat.

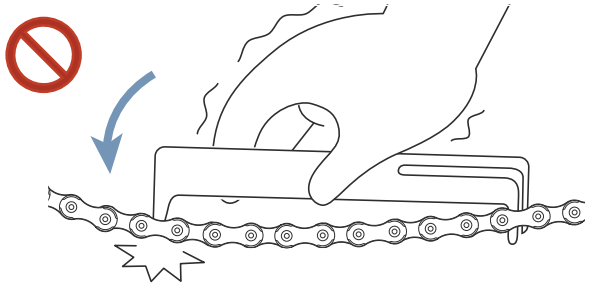

Figura 56: Lera intră

7.5.6 Verificarea curelei

7.5.6.1 Verificare curelei cu privire la uzură

▶ Verificați dacă cureaua prezintă semne de uzură:

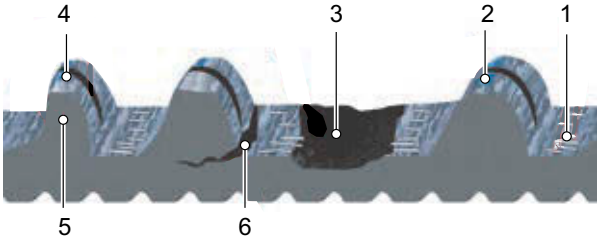

Figura 57: Caracteristicile de uzură ale unei curele

1 fibre de tracțiune din carbon sunt expuse,
2 țesătură uzată cu polimer vizibil,
3 dinte lipsă al curelei,
4 asimetrie,
5 dinte tocit sau
6 fisuri.

⇨ Dacă sunt prezente unul sau mai multe semne de uzură, înlocuiți cureaua. Contactați un distribuitor specializat.

7.5.6.2 Verificare discului de curea cu privire la uzură

▶ Verificați discul de curea.

⇨ Profilul dinților este rotunjit, iar dinții sunt groși. Nu este necesară înlocuirea discului de curea.

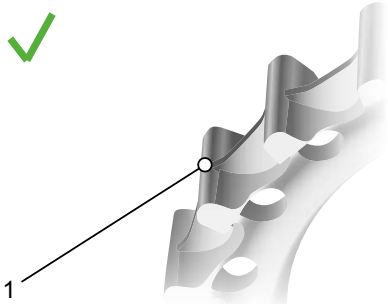

Figura 58: Profil optim al dintelui

⇨ Profilul dinților este ascuțit, iar grosimea dinților este uzată. Înlocuiți discul de curea. Contactați un distribuitor specializat.

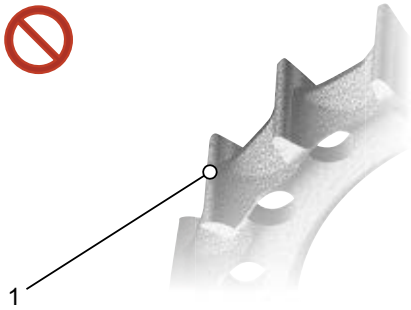

Figura 59: Profil uzat al dintelui

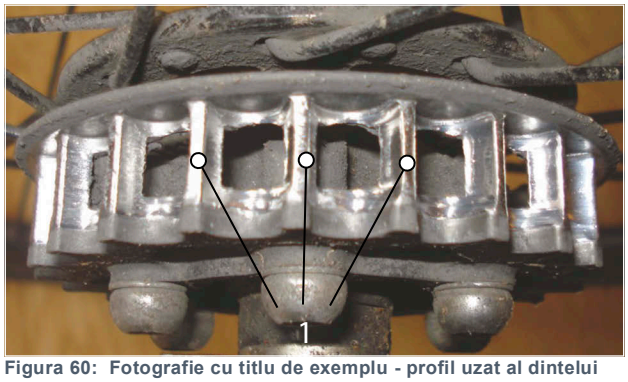

Figura 60: Fotografie cu titlu de exemplu - profil uzat al dintelui

7.5.6.3 Verificarea tensiunii curelei

Dacă tensiunea curelei este prea mică, aceasta poate duce la sărituri peste dinți sau la o „alunecare”, adică dinții curelei alunecă peste dinții discului de curea de la roata din spate. O tensiune prea mare poate duce la deteriorarea rulmenților, la înțepenirea sistemului și la o uzură crescută a sistemului electric de acționare. Setarea tensiunii curelei este diferită, în funcție de bicicletă. Există trei metode uzuale de măsurare a tensiunii curelei:

- Aplicația mobilă GatesCarbon Drive pentru iPhone® și Android®,
- Aparat de măsurare a tensiunii Gates-Krikit și
- Tester de tensiune Eco.

La fiecare dintre aceste metode, tensiunea de-a lungul curelei poate varia ușor, astfel încât procesul trebuie repetat de mai multe ori. Rotiți pedala cu un sfert de rotație, după fiecare măsurătoare. Măsurați din nou.

Instrumentele măsoară doar tensiunea. Acestea nu oferă nicio specificație pentru tensiunea necesară. Tabelul de mai jos conține specificațiile pentru intervalul de tensiune corect al curelelor Gates Carbon Drive.

	Pedalare uniformă	Utilizare sportivă
MTB* și biciclete cu o singură viteză	45–60 Hz (35–45 lbs)	60–75 Hz (45–53 lbs)
Cuplare cu butuc/angrenaj cu pinion	35–50 Hz (28–40 lbs)	

Tabele 25: Specificație de tensiune

Aceste specificații de tensiune servesc drept orientare inițială și este posibil să trebuiască ajustate în sus sau în jos, în funcție de înălțimea corporală, de raportul de transmisie și de forța aplicată pe pedale.

7.5.6.4 Verificarea tensiunii curelei

Verificați tensiunea curelei conform specificației producătorului.

7.5.7 Verificarea luminii de drum

1 Verificați dacă conexiunile cablurilor la far și la lumina din spate sunt deteriorate, prezintă urme de coroziune și dacă sunt bine fixate.

⇨ Dacă conexiunile cablurilor sunt deteriorate, corodate sau nu sunt bine fixate, scoateți bicicleta din funcțiune. Contactați un distribuitor specializat.

2 Aprindeți lumina.

3 Verificați dacă farul și lumina din spate sunt aprinse.

⇨ Dacă farul sau lumina din spate nu luminează, scoateți bicicleta din funcțiune. Contactați un distribuitor specializat.

4 Așezați bicicleta la 5 metri de perete.

5 Puneți bicicleta în poziție verticală. Țineți ghidonul drept cu ambele mâini. Nu folosiți suportul lateral.

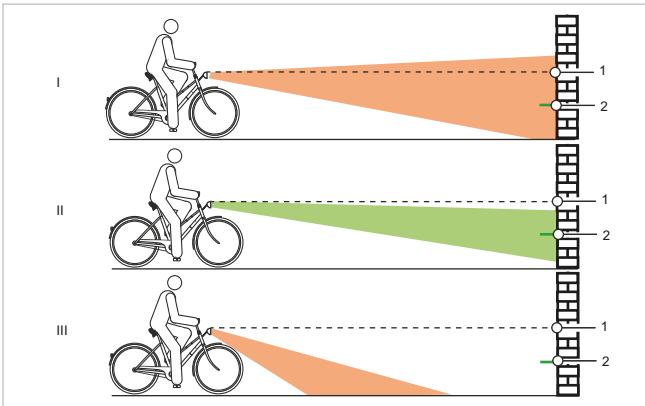

Figura 61: Lumina setată prea sus (1), corect (2) și prea jos (3)

6 Verificați poziția conului de lumină.

⇨ Dacă lumina este reglată prea sus sau prea jos, reglați din nou lumina de drum.

7.5.8 Verificarea pipei

▶ Pipa și sistemul de eliberare rapidă trebuie verificate la intervale regulate și, dacă este necesar, trebuie reglate de distribuitor specializat.

▶ Dacă șurubul inbus este desfăcut în acest scop, jocul rulmentului trebuie reglat cu șurubul desfăcut. Apoi aplicați un adeziv pentru blocarea șuruburilor cu rezistență medie (de exemplu, Loctite albastru) pe șuruburile desfăcute și strângeți-le conform specificațiilor.

▶ Verificați suprafețele metalice de contact ale conului, ale șurubului de prindere a pipei și ale tubului furcii pentru a vedea dacă sunt afectate de coroziune.

⇨ În caz de uzură și de semne de coroziune, scoateți bicicleta din uz. Contactați un distribuitor specializat.

7.5.9 Verificarea ghidonului

1 Țineți ghidonul de mânere cu ambele mâini.

2 Mișcați ghidonul în sus și în jos și apăsați-l într-o mișcare de înclinare.

⇨ Dacă ghidonul poate fi deplasat, contactați un distribuitor specializat.

3 Fixați roată față pentru a împiedica răsucirea în lateral (de exemplu, într-un suport de bicicletă).

4 Țineți ferm ghidonul cu ambele mâini.

5 Verificați dacă ghidonul poate fi răsucit împotriva roții din față.

⇨ Dacă ghidonul poate fi deplasat, contactați un distribuitor specializat.

7.5.10 Verificarea șeii

1 Țineți-vă ferm de șa.

2 Verificați dacă șaua se poate răsuci, înclina sau deplasa într-o direcție.

⇨ Dacă șaua se poate mișca, răsuci sau poate fi deplasată într-o direcție, reglați din nou șaua (consultați capitolul 6.5.4).

⇨ Dacă șaua nu poate fi fixată, contactați un distribuitor specializat.

7.5.11 Verificarea tijei de șa

1 Scoateți tija de șa din cadru.

2 Verificați tija de șa pentru a vedea dacă există coroziune sau fisuri.

3 Montați din nou tija de șa.

7.5.12 Verificarea pedalei

1 Țineți ferm pedala și încercați să o deplasați lateral, spre exterior sau spre interior. Observați dacă brațul manivelei sau rulmentul manivelei se deplasează lateral.

⇨ Dacă pedala, brațul manivelei sau rulmentul manivelei se deplasează lateral, strângeți șurubul din spatele brațului pedalei.

2 Țineți ferm pedala și încercați să o deplasați vertical în sus sau în jos. Observați dacă pedala, brațul manivelei sau rulmentul manivelei se deplasează vertical.

⇨ Dacă pedala, brațul manivelei sau rulmentul manivelei se deplasează vertical, strângeți șurubul.

7.5.13 Verificarea cuplării

1 Verificați dacă toate componentele cuplării nu sunt deteriorate.

2 În cazul în care componentele sunt deteriorate, contactați un distribuitor specializat.

3 Rugați o persoană să ridice roate spate sau fixați Pedelec pe un stand de montaj care poate susține greutatea vehiculului Pedelec.

4 Rotiți angrenajul în sensul acelor de ceasornic.

5 Cuplați dintr-o treaptă de viteză în alta.

6 Verificați dacă toate treptele de viteză se schimbă fără zgomote neobișnuite.

7 Dacă treptele de viteză nu sunt cuplate corect, reglați cuplarea.

7.5.13.1 Verificarea cuplării electrice

1 Verificați dacă conexiunile cablurilor sunt deteriorate, dacă prezintă urme de coroziune și dacă sunt bine fixate.

⇨ Dacă conexiunile cablurilor sunt deteriorate, corodate sau slăbite, contactați un distribuitor specializat.

7.5.13.2 Verificarea cuplării mecanice

1 Cuplați de mai multe ori. Verificați dacă cablurile Bowden se blochează sau dacă apar zgomote de zgâriere.

2 Verificați optic starea mecanică a cablurilor Bowden, pentru a vedea dacă există deteriorări sau fire rupte.

⇨ Înlocuiți cablurile Bowden defecte. Contactați un distribuitor specializat.

7.5.13.3 Verificarea cuplării cu lanț

La biciclete cu cuplare cu lanț, lanțul este tensionat de schimbătorul spate.

1 Așezați bicicleta pe un suport.

2 Verificați dacă lanțul este slăbit.

3 Verificați dacă schimbătorul spate poate fi deplasat înainte cu o presiune ușoară și dacă revine singur.

⇨ Dacă lanțul este slăbit sau dacă schimbătorul spate nu revine singur, contactați un distribuitor specializat.

4 Verificați dacă există spațiu liber între dispozitivul de întindere a lanțului și spițe.

⇨ Dacă nu există spațiu liber sau dacă lanțul se freacă de spițe sau de anvelope, contactați un distribuitor specializat.

5 Verificați dacă există spațiu liber între schimbătorul spate sau lanț și spițe.

⇨ Dacă nu există spațiu liber sau dacă lanțul se freacă de spițe, contactați un distribuitor specializat.

7.5.13.4 Verificarea cuplării cu butuc

La bicicletele cu cuplare cu butuc sau frâne cu torpedo, lanțul sau cureaua sunt tensionate prin intermediul unui pivot glisant din pedalier. Pentru tensionare sunt necesare unelte speciale și cunoștințe de specialitate. Contactați un distribuitor specializat.

7.5.13.5 Reglarea cuplării acționate prin cablu, cu două cabluri

▶ Pentru a obține o cuplare lină a treptelor de viteză, reglați **manșoanele de reglare** de sub suportul de lanț al cadrului.

▶ Cablul de transmisie are un joc de aproximativ 1 mm atunci când este tras ușor în afară.

7.5.13.6 Verificarea stabilității suportului lateral

1 Așezați bicicleta pe o suprafață ușor ridicată la 5 cm.

2 Rabatați suportul lateral.

3 Verificați stabilitatea prin scuturarea bicicletei.

⇨ Dacă bicicleta se răstoarnă, strângeți șuruburile sau modificați înălțimea suportului lateral.

8 Inspecție și întreținere

AVERTIZARE **Vătămare din cauza frânelor deteriorate**

Pentru repararea frânei sunt necesare cunoștințe de specialitate și unelte speciale. O lucrare de montaj defectuoasă sau neautorizată poate deteriora frâna. Acest lucru poate duce la un accident cu vătămări grave.

▶ Frâna trebuie reparată numai de către un distribuitor specializat.

ATENȚIE **Cădere din cauza oboselii materialului**

Dacă durata de viață a unei componente este depășită, componenta poate ceda brusc. Rezultatul poate fi o cădere cu vătămări.

▶ Comandați o curățare de bază a Pedelec, la fiecare șase luni, la un distribuitor specializat, de preferință în timpul lucrărilor de service prevăzute.

Notă Motorul nu necesită întreținere și trebuie deschis numai de către personal de specialitate calificat.

▶ Nu deschideți niciodată motorul.

8.1 Inspecție inițială

Vibrațiile în timpul deplasării pot face ca șuruburile și arcurile care au fost strânse în timpul producției vehiculului Pedelec să se așeze sau să se slăbească.

▶ Dispuneți efectuarea inspecției inițiale după 200 km sau 4 săptămâni de la achiziție.

▶ La achiziționarea unui Pedelec, faceți imediat o programare pentru inspecția inițială, cât mai curând posibil.

▶ Înregistrați inspecția inițială în carnetul de întreținere și solicitați o ștampilă în acesta.

8.2 Inspecție majoră

O inspecție majoră trebuie efectuată de un distribuitor specializat după 1000 km de utilizare sau o dată la 12 luni. Aceasta este singura modalitate de a garanta siguranța și funcționarea Pedelec.

Lucrările necesită cunoștințe de specialitate, precum și unelte speciale și lubrifianți speciali. În cazul în care nu se efectuează inspecțiile și procedurile majore prevăzute, Pedelec se poate deteriora. Prin urmare, inspecția majoră trebuie efectuată numai de către un distribuitor specializat.

▶ Contactați un distribuitor specializat și faceți o programare.

▶ Înregistrați și ștampilați toate inspecțiile majore efectuate în carnetul de întreținere.

8.3 Întreținere în funcție de componente

Componentele de înaltă calitate necesită o întreținere suplimentară. Lucrările necesită cunoștințe de specialitate, precum și unelte speciale și lubrifianți speciali. În cazul în care nu se efectuează întreținerea și procedurile prescrise, Pedelec se poate deteriora. Prin urmare, întreținerea trebuie efectuată numai de către un distribuitor specializat.

Întreținerea adecvată a furcii nu numai că asigură o durată de viață lungă, dar menține și performanța la un nivel optim.

Fiecare interval de întreținere indică numărul maxim de ore de deplasare pentru tipul respectiv de întreținere recomandat de producătorul componentelor.

▶ Optimizați performanța prin intervale de întreținere mai scurte, în funcție de utilizare, teren și condiții de mediu.

Intervale de inspecție și întreținere pentru furca cu suspensie		
Furcă cu suspensie SR SUNTOUR		
☐	Întreținere 1	La fiecare 50 de ore
☐	Întreținere 2	La fiecare 100 de ore
Furcă cu suspensie FOX		
☐	Întreținere	La fiecare 125 de ore sau anual
Furcă cu suspensie ROCKSHOX		
☐	**Întreținerea tuburilor de imersie pentru**: Paragon, Rudy XPLR, XC 28, XC 30, 30, Judy, Recon, Sektor, **35,** Bluto, REBA,**SID,** RS-1, Revelation, **PIKE, Lyrik,** Yari, Domain, **ZEB,** BoXXer	La fiecare 50 de ore
☐	**Întreținerea unității de arcuri și de amortizare pentru:** Rudy XPLR (2022+), 30 (2016+), Judy (2018+), Recon (2016+), Sektor (2016+), **35 (2020+)**, Bluto (2017+), REBA (2017+), **SID (2017+)**, RS-1 (2018+), Revelation (2018+), **PIKE (2014+),** Yari (2016+), **Lyrik (2016+), Domain (2022+)**, **ZEB (2022+),** BoXXer (2019+)	La fiecare 200 de ore
Tijă de șa eightpins		
☐	Curățarea garniturii	20 ore
☐	Curățarea bucșei de alunecare	40 ore
☐	Înlocuirea bucșei glisante, garniturii și benzii de pâslă	100 ore
☐	Service pentru garnituri arc pneumatic	200 ore
Toate celelalte tije de șa cu suspensie		
☐	Întreținere	La fiecare 100 de ore

Intervale de inspecție și întreținere pentru amortizor spate		
Amortizor spate ROCKSHOX		
☐	**Întreținerea camerei de aer** Monarch, Monarch Plus, **Deluxe,** SIDLuxe (2021+), **Super Deluxe,** Vivid Air (2011-2022)	La fiecare 50 de ore
☐	**Întreținerea camerei de aer: Vivid** (2024+)	La fiecare 100 de ore
Amortizor spate SR SUNTOUR		
☐	Service complet la amortizor, inclusiv reconstrucția amortizorului și înlocuirea garniturii de aer	La fiecare 100 de ore

Intervalele de inspecție și întreținere motor		
pinion E1.12, E1.9		
☐	Schimb de ulei	La fiecare 10.000 km

Intervale de inspecție și întreținere butuc		
SHIMANO toți ceilalți butuci de angrenaj		
☐	Lubrifierea componentelor interne	1.000 km de la începerea utilizării, apoi la fiecare 2 ani sau 2.000 km

9 Reparație

Componentele se uzează din cauza uzurii normale în timpul utilizării. Componentele trebuie înlocuite în mod regulat și, prin urmare, sunt considerate piese de uzură.

Următoarele componente de pe Pedelec sunt piese frecvent uzate.

Piese de uzură	
☐	Baterie
☐	Iluminat
☐	Plăcuță de frână
☐	Disc de frână
☐	Jante
☐	Mânere / șei
☐	Lanț
☐	Manivelă
☐	Rulmenți
☐	Motor
☐	Anvelope și camere de aer
☐	Curea
☐	Pinion, foaie de lanț și rolă de curea
☐	Cabluri de transmisie / cabluri de frână

9.1 Reparații în magazine specializate

Pentru multe reparații sunt necesare cunoștințe de specialitate, un atelier, scule speciale și stagii de formare continuă. În cazul în care nu puteți efectua dumneavoastră lucrările la Pedelec, vă simțiți nesigur sau nu dețineți sculele corespunzătoare, adresați-vă unui distribuitor specializat.

Puteți efectua singuri următoarele reparații:

- Schimbarea anvelopelor și camerelor de aer. Nu schimbați niciodată butucii motorului,
- Schimbarea mânerelor cu clemă cu șurub,
- montarea accesoriilor aprobate (oglinzi, capete de ghidon),
- înlocuirea soneriei,
- înlocuirea pedalelor dacă pedala nu este mai lată decât componenta originală și
- înlocuirea carcasei lanțului și a apărătorilor de noroi (dacă cablurile de lumină nu sunt integrate).

10 Reciclare și eliminare

Acest dispozitiv este etichetat în conformitate cu Directiva europeană 2012/19/UE privind deșeurile de echipamente electrice și electronice (DEEE) și cu Directiva privind deșeurile de acumulatori (Directiva 2006/66/CE). Directiva oferă cadrul pentru o retragere și valorificare a deșeurilor de echipamente, valabil la nivel UE. Consumatorii sunt obligați prin lege să returneze toate bateriile și bateriile reîncărcabile folosite. Este interzisă eliminarea împreună cu deșeurile menajere.

În conformitate cu art. 9 (din Legea privind bateriile), producătorul bateriei este obligat să preia gratuit bateriile folosite și vechi. Cadrul vehiculului Pedelec, bateria, motorul, calculatorul de bord și încărcătorul sunt materiale reciclabile. Acestea trebuie eliminate separat de deșeurile menajere și reciclate în conformitate cu reglementările legale aplicabile. Colectarea și reciclarea separată conservă rezervele de materii prime și asigură respectarea tuturor reglementărilor privind protecția sănătății și a mediului la reciclarea produsului și/sau a bateriilor.

▶ Nu dezasamblați niciodată Pedelec, bateria sau încărcătorul în scopul eliminării.

Vehiculul Pedelec, calculatorul de bord, bateria nedeschisă și nedeteriorată și încărcătorul pot fi returnate gratuit la orice distribuitor specializat. În funcție de regiune, sunt disponibile și alte opțiuni de eliminare.

▶ Depozitați piesele individuale ale vehiculului Pedelec scos din funcțiune într-un loc uscat, ferit de îngheț și protejat de lumina soarelui.

11 Anexă

11.1 Declarație de conformitate Directiva RED SRAM

DE: Hiermit erklärt die SRAM, LL, dass der Funkanlagentyp AXS den Richtlinien 2014/53/EU entspricht. Der vollständige Text der EU-Konformitätserklärung ist unter der folgenden Internetadresse verfügbar: www.sram.com/de/company/legal/regulatory-compliance/eu-and-uk-docs.

FR : Le soussigné, SRAM, LL, déclare que l'équipement radioélectrique du type AXS est conforme à la directive 2014/53/UE. Le texte complete de la déclaration UE de conformité est disponible à l'adresse internet suivante: www.sram.com/de/company/legal/regulatory-compliance/eu-and-uk-docs.

NL: Hierbij verklaar ik, SRAM, LL, dat het type radioapparatuur AXS conform is met Richtlijn 2014/53/EU. De volledige tekst van de EUconformiteitsverklaring kan worden geraadpleegd op het volgende internetadres: www.sram.com/de/company/legal/regulatory-compliance/eu-and-uk-docs.

EN: Hereby, SRAM, LL, declares that the radio equipment type AXS is in compliance with Directive 2014/53/EU. The full text of the EU declaration of conformity is available at the following internet address: www.sram.com/de/company/legal/regulatory-compliance/eu-and-uk-docs.

ES: Por la presente, SRAM, LL declara que el tipo de equipo radioeléctrico AXS es conforme con la Directiva 2014/53/UE. El texto completo de la declaración UE de conformidad está disponible en la dirección Internet siguiente: www.sram.com/de/company/legal/regulatory-compliance/eu-and-uk-docs.

IT: Il fabbricante, SRAM, LL, dichiara che il tipo di apparecchiatura radio AXS è conforme alla direttiva 2014/53/UE. Il testo completo della dichiarazione di conformità UE è disponibile al seguente indirizzo Internet: www.sram.com/de/company/legal/regulatory-compliance/eu-and-uk-docs.

DA: Hermed erklærer SRAM, LL, at radioudstyrstypen AXS er i overensstemmelse med direktiv 2014/53/EU. EUoverensstemmelseserklæringens fulde tekst kan findes på følgende internetadresse: www.sram.com/de/company/legal/regulatory-compliance/eu-and-uk-docs.

PL: SRAM, LL, niniejszym oœwiadcza, że typ urządzenia radiowego AXS jest zgodny z dyrektywą 2014/53/UE. Pełny tekst deklaracji zgodnoœci UE jest dostêpny pod nastêpującym adresem internetowym: www.sram.com/de/company/legal/regulatory-compliance/eu-and-uk-docs.

HU: SRAM, LL igazolja, hogy a AXS típusú rádióberendezés megfelel a 2014/53/EU irányelvnek. Az EU-megfelelőségi nyilatkozat teljes szövege elérhető a következő internetes címen: www.sram.com/de/company/legal/regulatory-compliance/eu-and-uk-docs.

HR: SRAM, LL ovime izjavljuje da je radijska oprema tipa AXS u skladu s Direktivom 2014/53/EU. Cjeloviti tekst EU izjave o sukladnosti dostupan je na sljedećoj internetskoj adresi: www.sram.com/de/company/legal/regulatory-compliance/eu-and-uk-docs.

CS: Tímto SRAM, LL prohlašuje, že typ rádiového zařízení AXS je v souladu se směrnicí 2014/53/EU. Úplné znění EU prohlášení o shodě je k dispozici na této internetové adrese: www.sram.com/de/company/legal/regulatory-compliance/eu-and-uk-docs.

SL: SRAM, LL potrjuje, da je tip radijske opreme AXS skladen z Direktivo 2014/53/EU. Celotno besedilo izjave EU o skladnosti je na voljo na naslednjem spletnem naslovu: www.sram.com/de/company/legal/regulatory-compliance/eu-and-uk-docs.

RO: Prin prezenta, SRAM, LL declară că tipul de echipamente radio AXS este în conformitate cu Directiva 2014/53/UE. Textul integral al declarației UE de conformitate este disponibil la următoarea adresă internet: www.sram.com/de/company/legal/regulatory-compliance/eu-and-uk-docs.

LT: Aš, SRAM, LL, patvirtinu, kad radijo irenginiu tipas AXS atitinka Direktyva 2014/53/ES. Visas ES atitikties deklaracijos tekstas prieinamas šiuo interneto adresu: www.sram.com/de/company/legal/regulatory-compliance/eu-and-uk-docs.

11.2 Declarație de conformitate Directiva RED Biketec

DE: Hiermit erklärt die Biketec GmbH, dass der Funkanlagentyp 500093, 501262, 501263, 501264, 501301, 500429 den Richtlinien 2014/53/EU entspricht. Der vollständige Text der EU-Konformitätserklärung ist unter der folgenden Internetadresse verfügbar: https://fit-ebike.com/service/konformitaetserklaerungen.

FR : Le soussigné, Biketec GmbH,, déclare que l'équipement radioélectrique du type 500093, 501262, 501263, 501264, 501301, 500429 est conforme à la directive 2014/53/UE. Le texte complete de la déclaration UE de conformité est disponible à l'adresse internet suivante: https://fit-ebike.com/service/konformitaetserklaerungen.

NL: Hierbij verklaar ik, Biketec GmbH,, dat het type radioapparatuur 500093, 501262, 501263, 501264, 501301, 500429 conform is met Richtlijn 2014/53/EU. De volledige tekst van de EUconformiteitsverklaring kan worden geraadpleegd op het volgende internetadres: https://fit-ebike.com/service/konformitaetserklaerungen.

EN: Hereby, Biketec GmbH, declares that the radio equipment type 500093, 501262, 501263, 501264, 501301, 500429 is in compliance with Directive 2014/53/EU. The full text of the EU declaration of conformity is available at the following internet address: https://fit-ebike.com/service/konformitaetserklaerungen.

ES: Por la presente, Biketec Gmb, declara que el tipo de equipo radioeléctrico 500093, 501262, 501263, 501264, 501301, 500429 es conforme con la Directiva 2014/53/UE. El texto completo de la declaración UE de conformidad está disponible en la dirección Internet siguiente: https://fit-ebike.com/service/konformitaetserklaerungen.

IT: Il fabbricante, Biketec GmbH, dichiara che il tipo di apparecchiatura radio 500093, 501262, 501263, 501264, 501301, 500429 è conforme alla direttiva 2014/53/UE. Il testo completo della dichiarazione di conformità UE è disponibile al seguente indirizzo Internet: https://fit-ebike.com/service/konformitaetserklaerungen.

DA: Hermed erklærer Biketec GmbH, at radioudstyrstypen 500093, 501262, 501263, 501264, 501301, 500429 er i overensstemmelse med direktiv 2014/53/EU. EUoverensstemmelseserklæringens fulde tekst kan findes på følgende internetadresse: https://fit-ebike.com/service/konformitaetserklaerungen.

PL: Biketec GmbH, niniejszym oœwiadcza, że typ urządzenia radiowego 500093, 501262, 501263, 501264, 501301, 500429 jest zgodny z dyrektywą 2014/53/UE. Pełny tekst deklaracji zgodnoœci UE jest dostêpny pod nastêpującym adresem internetowym: https://fit-ebike.com/service/konformitaetserklaerungens.

HU: Biketec GmbH, igazolja, hogy a 500093, 501262, 501263, 501264, 501301, 500429 típusú rádióberendezés megfelel a 2014/53/EU irányelvnek. Az EU-megfelelőségi nyilatkozat teljes szövege elérhető a következő internetes címen: https://fit-ebike.com/service/konformitaetserklaerungen.

HR: Biketec GmbH, ovime izjavljuje da je radijska oprema tipa 500093, 501262, 501263, 501264, 501301, 500429 u skladu s Direktivom 2014/53/EU. Cjeloviti tekst EU izjave o sukladnosti dostupan je na sljedećoj internetskoj adresi: https://fit-ebike.com/service/konformitaetserklaerungen.

CS: Tímto Biketec GmbH, prohlašuje, že typ rádiového zařízení 500093, 501262, 501263, 501264, 501301, 500429 je v souladu se směrnicí 2014/53/EU. Úplné znění EU prohlášení o shodě je k dispozici na této internetové adrese: https://fit-ebike.com/service/konformitaetserklaerungen.

SL: Biketec GmbH, potrjuje, da je tip radijske opreme 500093, 501262, 501263, 501264, 501301, 500429 skladen z Direktivo 2014/53/EU. Celotno besedilo izjave EU o skladnosti je na voljo na naslednjem spletnem naslovu: https://fit-ebike.com/service/konformitaetserklaerungen.

RO: Prin prezenta, Biketec GmbH, declară că tipul de echipamente radio 500093, 501262, 501263, 501264, 501301, 500429 este în conformitate cu Directiva 2014/53/UE. Textul integral al declarației UE de conformitate este disponibil la următoarea adresă internet: https://fit-ebike.com/service/konformitaetserklaerungen.

LT: Aš, Biketec GmbH, patvirtinu, kad radijo irenginiu tipas 500093, 501262, 501263, 501264, 501301, 500429 atitinka Direktyva 2014/53/ES. Visas ES atitikties deklaracijos tekstas prieinamas šiuo interneto adresu: https://fit-ebike.com/service/konformitaetserklaerungen.

11.3 Declarație de conformitate Directiva RED BOSCH

DE: Hiermit erklärt die Robert Bosch GmbH, Bosch eBike Systems, dass der Funkanlagentyp BRC3600, BSP3200, BRC3800, BCM3100, BHU3200, BRC3100, BRC3300 den Richtlinien 2014/53/EU entspricht. Der vollständige Text der EU-Konformitätserklärung ist unter der folgenden Internetadresse verfügbar:
www.ebike-connect.com/conformity.

FR : Le soussigné, Robert Bosch GmbH, Bosch eBike Systems, déclare que l'équipement radioélectrique du type BRC3600, BSP3200, BRC3800, BCM3100, BHU3200, BRC3100, BRC3300 est conforme à la directive 2014/53/UE. Le texte complete de la déclaration UE de conformité est disponible à l'adresse internet suivante:
www.ebike-connect.com/conformity.

NL: Hierbij verklaar ik, Robert Bosch GmbH, Bosch eBike Systems, dat het type radioapparatuur BRC3600, BSP3200, BRC3800, BCM3100, BHU3200, BRC3100, BRC3300 conform is met Richtlijn 2014/53/EU. De volledige tekst van de EUconformiteitsverklaring kan worden geraadpleegd op het volgende internetadres:
www.ebike-connect.com/conformity.

EN: Hereby, Robert Bosch GmbH, Bosch eBike Systems, declares that the radio equipment type BRC3600, BSP3200, BRC3800, BCM3100, BHU3200, BRC3100, BRC3300 is in compliance with Directive 2014/53/EU. The full text of the EU declaration of conformity is available at the following internet address:
www.ebike-connect.com/conformity..

ES: Por la presente, Robert Bosch GmbH, Bosch eBike Systems declara que el tipo de equipo radioeléctrico BRC3600, BSP3200, BRC3800, BCM3100, BHU3200, BRC3100, BRC3300 es conforme con la Directiva 2014/53/UE. El texto completo de la declaración UE de conformidad está disponible en la dirección Internet siguiente:
www.ebike-connect.com/conformity.

IT: Il fabbricante, Robert Bosch GmbH, Bosch eBike Systems, dichiara che il tipo di apparecchiatura radio BRC3600, BSP3200, BRC3800, BCM3100, BHU3200, BRC3100, BRC3300 è conforme alla direttiva 2014/53/UE. Il testo completo della dichiarazione di conformità UE è disponibile al seguente indirizzo Internet:
www.ebike-connect.com/conformity.

DA: Hermed erklærer [Robert Bosch GmbH, Bosch eBike Systems,, at radioudstyrstypen BRC3600, BSP3200, BRC3800, BCM3100, BHU3200, BRC3100, BRC3300 er i overensstemmelse med direktiv 2014/53/EU. EUoverensstemmelseserklæringens fulde tekst kan findes på følgende internetadresse:
www.ebike-connect.com/conformity.

PL: Robert Bosch GmbH, Bosch eBike Systems, niniejszym oœwiadcza, że typ urządzenia radiowego BRC3600, BSP3200, BRC3800, BCM3100, BHU3200, BRC3100, BRC3300 jest zgodny z dyrektywą 2014/53/UE. Pełny tekst deklaracji zgodnoœci UE jest dostêpny pod nastêpującym adresem internetowym:
www.ebike-connect.com/conformity.

HU: Robert Bosch GmbH, Bosch eBike Systems igazolja, hogy a BRC3600, BSP3200, BRC3800, BCM3100, BHU3200, BRC3100, BRC3300 típusú rádióberendezés megfelel a 2014/53/EU irányelvnek. Az EU-megfelelőségi nyilatkozat teljes szövege elérhető a következő internetes címen:

www.ebike-connect.com/conformity.

HR: Robert Bosch GmbH, Bosch eBike Systems ovime izjavljuje da je radijska oprema tipa BRC3600, BSP3200, BRC3800, BCM3100, BHU3200, BRC3100, BRC3300 u skladu s Direktivom 2014/53/EU. Cjeloviti tekst EU izjave o sukladnosti dostupan je na sljedećoj internetskoj adresi:
www.ebike-connect.com/conformity.

CS: Tímto Robert Bosch GmbH, Bosch eBike Systems prohlašuje, že typ rádiového zařízení BRC3600, BSP3200, BRC3800, BCM3100, BHU3200, BRC3100, BRC3300 je v souladu se směrnicí 2014/53/EU. Úplné znění EU prohlášení o shodě je k dispozici na této internetové adrese:
www.ebike-connect.com/conformity.

SL: Robert Bosch GmbH, Bosch eBike Systems potrjuje, da je tip radijske opreme BRC3600, BSP3200, BRC3800, BCM3100, BHU3200, BRC3100, BRC3300 skladen z Direktivo 2014/53/EU. Celotno besedilo izjave EU o skladnosti je na voljo na naslednjem spletnem naslovu:
www.ebike-connect.com/conformity.

RO: Prin prezenta, Robert Bosch GmbH, Bosch eBike Systems declară că tipul de echipamente radio BRC3600, BSP3200, BRC3800, BCM3100, BHU3200, BRC3100, BRC3300 este în conformitate cu Directiva 2014/53/UE. Textul integral al declarației UE de conformitate este disponibil la următoarea adresă internet:
www.ebike-connect.com/conformity.

LT: Aš, Robert Bosch GmbH, Bosch eBike Systems, patvirtinu, kad radijo irenginiu tipas BRC3600, BSP3200, BRC3800, BCM3100, BHU3200, BRC3100, BRC3300 atitinka Direktyva 2014/53/ES. Visas ES atitikties deklaracijos tekstas prieinamas šiuo interneto adresu:
www.ebike-connect.com/conformity.

11.4 Traducerea declarației de conformitate CE/UE originale

Producător

ZEG Zweirad-Einkaufs-Genossenschaft eG
Longericher Str. 2
50739 Köln, Germany

Împuternicit cu întocmirea documentației*

Janine Otto
c/o ZEG Zweirad-Einkaufs-Genossenschaft eG
Longericher Str. 2
50739 Köln, Germany

Mașina, Pedelec de tipurile:

ZC-15-0100	ICONIC EVO 1
ZC-15-0101	ICONIC EVO 2
ZC-15-0102	ICONIC EVO BELT
ZC-15-0104	ICONIC EVO FS
ZC-15-0123	VUCA EVO FS 1
ZC-15-0124	VUCA EVO FS 2
ZC-18-0100, ZC-18-0101	EVO CX 2
ZC-18-0102, ZC-18-0112	COPPERHEAD EVO 1
ZC-18-0103, ZC-18-0113	COPPERHEAD EVO 2
ZC-18-0104, ZC-18-0105	EVO CX AM 1
ZC-18-0106	EVO CX AM 2
ZC-18-0107	COPPERHEAD EVO AM 1
ZC-18-0109	COPPERHEAD EVO AM 2
ZC-18-0110	COPPERHEAD EVO AM 3
ZC-18-0111	COPPERHEAD EVO AM 4
ZC-18-0114	VUCA EVO AM 1
ZC-18-0115, ZC-18-0116	VUCA EVO AM 2
ZC-18-0121, ZC-18-0122	EVO CX 1
ZC-19-0100	SONIC EN-R TEAM 600
ZC-23-0101, ZC-23-0102	URBAN GRINDER EVO SX
ZC-23-0103	CLUNKER EVO

începând cu anul de fabricație 2025, respectă următoarele reglementări relevante ale UE:
- Directiva 2006/42/CE privind echipamentele
- Directiva 2011/65/UE RoHS
- Directiva 2014/30/UE privind compatibilitatea electromagnetică.

Obiectivele de siguranță ale Directivei 2014/35/UE privind joasă tensiune au fost respectate în conformitate cu anexa I, nr. 1.5.1 din Directiva 2006/42/CE privind echipamentele.

Au fost aplicate următoarele norme armonizate:

EN 15194:2017. Biciclete – Biciclete cu acționare electrică – Biciclete EPAC,
cu excepția secțiunii 6 Instrucțiuni de utilizare și 4.3.14 Dispozitiv de protecție pentru foaia de lanț și transmisia cu curea (valabil pentru biciclete de teren și biciclete pentru pietriș),

EN ISO 20607:2019 Securitatea mașinilor – Manual de utilizare – Principii generale de proiectare, **cu excepția secțiunii 7 Forma de publicare**

Au fost aplicate următoarele alte standarde tehnice:

DIN EN ISO 11243:2023, Biciclete – Portbagaje pentru biciclete – Cerințe și metode de încercare,

DIN EN 17406:2021-11, Clasificarea utilizării bicicletelor,

Pentru biciclete de teren:
DIN EN 17404:2022-07, Biciclete – Biciclete cu electromotor – Biciclete mountain bike EPAC

Köln, 09.04.2025, Consiliul de Administrație: Fred Schierenbeck (preș.), Jens Stahlschmidt ZEG Zweirad-Einkaufs-Genossenschaft eG

***Persoana stabilită în Comunitate autorizată să întocmească dosarul tehnic**

12 Glosar

Acumulator, baterie

Sursa: DIN 40729:1985-05, acumulatorul este un dispozitiv de stocare a energiei, care poate stoca energia electrică furnizată ca energie chimică (încărcare) și o poate elibera ca energie electrică, atunci când este necesar (descărcare).

Adâncime minimă de inserție

Sursa: ISO DIN 15194:2017, marcaj care indică adâncimea minimă necesară de inserție a pipei ghidonului în tubul furcii sau a tijei de șa în cadru.

Anul de fabricație

Sursa: ZEG, anul de fabricație este anul în care este produs Pedelec. Perioada de producție este întotdeauna cuprinsă între lunile mai și iulie ale anului următor.

Anul modelului

Sursa: ZEG, anul modelului pentru vehicule Pedelec produse în serie este primul an de producție al versiunii respective și, prin urmare, nu este întotdeauna identic cu anul de fabricație. În unele cazuri, anul de fabricație poate fi anterior anului modelului. În cazul în care nu se aduc modificări tehnice seriei, vehiculele Pedelec dintr-un an de model anterior pot fi fabricate și ulterior.

Bicicletă asistată de un motor electric, vehicul Pedelec

Sursa: ISO DIN 15194:2017, (en: electrically power assisted cycle) Pedelec echipat cu pedale și cu un motor electric auxiliar, care nu poate fi propulsat exclusiv de acest motor electric auxiliar, cu excepția modului de asistență la pornire.

Bicicletă de curse

Sursa: ISO 4210 - 2, bicicletă destinată curselor de amatori cu viteze mari și pentru utilizare pe drumuri publice, și care are o unitate de direcție și de ghidare cu poziții multiple de prindere (care permite o poziție aerodinamică a corpului) și un sistem de transmisie pentru mai multe viteze și o lățime a anvelopelor de cel mult 28 mm, bicicleta complet asamblată având o masă maximă de 12 kg.

Bicicletă de marfă

Sursa: DIN 79010, Pedelec conceput pentru scopul principal de transport de mărfuri.

Bicicletă de oraș și de trekking

Sursa: ISO 4210-2, Pedelec, conceput pentru a fi utilizat pe drumuri publice, în principal în scopuri de transport sau de agrement.

Bicicletă de teren, mountainbike

Sursa: ISO 4210-2, Pedelec proiectat pentru utilizare în afara drumurilor amenajate, precum și pentru utilizare pe drumuri publice și poteci, și echipat cu un cadru și alte componente consolidate în mod corespunzător și având, în mod obișnuit, anvelope cu o secțiune transversală mare și un profil grosier al benzii de rulare, precum și o gamă largă de viteze.

Bicicletă pentru tineri

Sursa: ISO 4210-2, Pedelec pentru utilizarea pe drumurile publice de către tineri, cu o greutate mai mică de 40 kg, cu o înălțime maximă a șeii de 635 mm sau mai mare, dar mai mică de 750 mm. (consultați ISO 4210).

Bicicletă pliabilă

Sursa: ISO 4210-2, Pedelec proiectat pentru a fi pliat într-o formă compactă, care favorizează transportul și depozitarea.

Cablu

În industria ciclismului se utilizează uzual termenul de cablu, în loc de fir.

cadru cu suspensie

Sursa: ISO DIN 15194:2017, cadru, cu flexibilitate verticală ghidată, pentru a reduce transmiterea șocurilor de la carosabil la biciclist.

Curea de transmisie

Sursa: ISO DIN 15194:2017, curea fără îmbinare, în formă de inel, care este utilizată pentru transmiterea unei forțe de acționare.

Cursă negativă de compresie a suspensiei

Cursa negativă de compresie a suspensiei, sau SAG (eng. sag), reprezintă comprimarea furcii provocată de greutatea corpului, inclusiv de echipament (de exemplu, un rucsac), poziția de mers și geometria cadrului.

Cursa totală de compresie a suspensiei

Sursa: Benny Wilbers, Werner Koch: Noua tehnologie a mecanismului de rulare în detaliu, distanța parcursă de roată între poziția nesolicitată și cea solicitată, este cunoscută ca fiind cursa totală de compresie a suspensiei. În stare de repaus, masa vehiculului se sprijină pe arcuri și reduce cursa totală de compresie a suspensiei de la *cursă negativă* la cursă pozitivă.

Dispozitiv de eliberare rapidă

Sursa: ISO DIN 15194:2017, mecanism acționat de o pârghie care fixează, menține în poziție sau asigură o roată sau o altă componentă.

Distanță de frânare

Sursa: ISO DIN 15194:2017, distanța parcursă de un Pedelec între începutul frânării și punctul în care Pedelec se oprește.

Eroare

Sursa: DIN EN 13306:2018-02, 6.1, starea unui obiect (4.2.1), în care acesta este incapabil să îndeplinească o funcție necesară (4.5.1); cu excepția incapacității în timpul întreținerii preventive sau a altor măsuri planificate sau ca urmare a lipsei de resurse externe.

Frână cu disc

Sursa: ISO DIN 15194:2017, frână, la care se folosesc plăcuțe de frână, pentru a prinde suprafețele exterioare ale unui disc subțire, care este atașat la sau integrat în butucul roții.

Furcă cu suspensie

Sursa: ISO DIN 15194:2017, furcă la roată față, cu flexibilitate axială ghidată, pentru a reduce transmiterea șocurilor de la carosabil la biciclist.

Greutatea totală maximă admisă

Sursa: ISO DIN 15194:2017, greutatea vehiculului Pedelec complet asamblat, plus biciclist și bagaje, așa cum este definită de producător.

Greutatea vehiculului Pedelec gata de utilizare

Sursa: ZEG, greutatea vehiculului Pedelec gata de utilizare se referă la greutatea Pedelec la momentul vânzării. Orice accesorii suplimentare trebuie adăugate la această greutate.

Înălțimea maximă a șeii

Sursa: ISO DIN 15194:2017, distanța verticală de la sol până la punctul în care suprafața șeii este traversată de axul tijei de șa, măsurată cu șaua orientată orizontal, tija de șa fiind reglată la adâncimea minimă de inserție.

Întreținere

Sursa: DIN 31051, întreținerea se efectuează, în general, la intervale regulate și frecvent, de către personal de specialitate calificat. Acest lucru asigură o durată de viață cât mai lungă și o uzură redusă a obiectelor întreținute. De asemenea, întreținerea profesională este adesea o condiție prealabilă pentru acordarea garanției.

Introducere pe piață

Sursa: Directiva 2006/42/CE a UE, 17.05.2006, punerea la dispoziție pentru prima dată în Comunitate a unui echipament sau a unui echipament incomplet, contra cost sau gratuit, în vederea distribuirii sau utilizării acestuia.

Manetă de frână

Sursa: ISO DIN 15194:2017, pârghie cu care este acționat dispozitivul de frânare.

Manual de utilizare

Sursa: ISO DIS 20607:2018, parte a informațiilor pentru utilizatori, furnizate de către producătorii de echipamente utilizatorilor de echipamente; conține asistență, instrucțiuni și sfaturi legate de utilizarea echipamentului în toate fazele sale de viață.

Marcajul CE

Sursa: Directiva privind echipamentele tehnice, prin marcajul CE, producătorul declară că Pedelec este în conformitate cu cerințele aplicabile.

Material consumabil

Sursa: DIN EN 82079-1, piesă sau material necesar pentru utilizarea sau întreținerea regulată a obiectului.

Mediu de lucru

Sursa: EN ISO 9000:2015, set de condiții în care se desfășoară activități.

Oprire de urgență

Sursa: ISO 13850:2015, funcție sau semnal prevăzută pentru a - reduce la minimum sau a preveni pericolele emergente sau existente pentru persoane, deteriorarea vehiculului sau a materialului de lucru; – fi declanșat(ă) printr-o singură acțiune a unei persoane.

Patinarea roților

Sursa: DIN 75204-1:1992-05, diferența dintre viteza vehiculului și cea a circumferinței roții în raport cu viteza vehiculului.

Piesă de schimb

Sursa: DIN EN 13306:2018-02, 3.5, obiect pentru înlocuirea unui obiect corespunzător, pentru a menține funcția inițială a obiectului.

Presiunea maximă a aerului în anvelope

Sursa: ISO DIN 15194:2017, presiunea maximă a anvelopei, recomandată de producătorul anvelopei sau al jantei pentru o deplasare sigură și cu economie de forță. Dacă atât janta, cât și anvelopa au o presiune maximă a aerului în anvelopă, presiunea maximă da aerului în anvelopă valabilă este cea mai mică dintre cele două valori indicate.

Producător

Sursa: Directiva UE 2006/42/CE, 17.05.2006, orice persoană fizică sau juridică care proiectează și/sau construiește un echipament sau un echipament incomplet care intră sub incidența Directivei privind echipamentele tehnice și care este responsabilă pentru conformitatea echipamentului sau a echipamentului incomplet cu prezenta directivă, în vederea introducerii pe piață sub numele sau marca sa comercială sau pentru uz propriu.

Punct de presiune

Sursa: ZEG, punctul de presiune la o frână este punctul frânei de mână în care discul de frână și plăcuțele de frână reacționează și este inițiat procesul de frânare.

Putere nominală continuă

Sursa: ISO DIN 15194:2017, puterea de ieșire specificată de producător, la care motorul atinge echilibrul termic în condițiile de mediu specificate.

Putere nominală continuă maximă

Sursa: ZEG, puterea nominală continuă maximă este puterea maximă, pe o perioadă de 30 de minute, la arborele de ieșire al electromotorului.

Roată

Sursa: ISO 4210-2, unitate sau combinație de butuc, spițe sau disc și jantă, dar fără unitatea de anvelopă.

Rupere

Sursa: ISO DIN 15194:2017, detașarea accidentală în două sau mai multe părți.

Scoatere din funcțiune

Sursa: DIN 31051, întreruperea intenționată, pe perioadă nedeterminată, a capacității de funcționare a unui obiect.

Sistem de reglare și control electric

Sursa: ISO DIN 15194:2017, componentă electronică și/sau electrică sau un ansamblu de componente care sunt instalate într-un vehicul, împreună cu toate conexiunile electrice și cablajele asociate pentru alimentarea cu energie electrică a motorului.

Teren

Sursa: ISO 4210-1:2023-05, ISO DIN 15194:2017, drumuri accidentate cu pietriș, drumuri forestiere și alte trasee, în general off-road, unde pot apărea rădăcini de copaci și pietre

Teren accidentat

Sursa: ISO DIN 15194:2017, piste denivelate cu pietriș, drumuri forestiere și alte trasee, situate în general în afara drumurilor, pe care sunt de așteptat rădăcini de copaci și pietre.

Tijă de șa

Sursa: ISO DIN 15194:2017, componentă care fixează șaua (cu un șurub sau un ansamblu) și o conectează la cadru.

Treaptă de revenire

Treapta de revenire determină viteza cu care furca revine după solicitare.

Tubul furcii

Sursa: ISO DIN 15194:2017, parte a furcii, care se rotește în jurul axei de direcție a capului de direcție al unui vehicul Pedelec. De obicei, tubul este cuplat cu capul furcii sau direct cu lamele furcii și reprezintă, de obicei, legătura dintre furcă și pipa ghidonului.

Uzură

Sursa: DIN 31051, degradarea rezervei de uzură (4.3.4), provocată de procese chimice și/sau fizice.

Viteză de decuplare

Sursa: ISO DIN 15194:2017, viteza atinsă de Pedelec în momentul în care curentul scade la zero sau la valoarea de mers în gol.

13 Index

A
Acumulator, consultați baterie
Adâncime minimă de inserție, 57
Am, consultați Amortizor spate
Amortizor spate, 12
- Curățare 43
- întreținere, 51
- Verificare 42
Anul de fabricație, 57
Anul modelului, 57
Anvelope,
- curățare, 43
- verificare, 46
Apărătoare de lanț,
- curățare, 44
Poziție, 12
Apărătoare, 12
- îngrijire, 44
- Verificare, 42
Arbore cardanic,
- Îngrijire, 45
Asistență la împingere,
- utilizare 36
- utilizare, 36

B
Baterie portbagaj,
- scoateți, 32
Baterie, 57
- Expediere 22
- scoateți, 32
- Transportare 22
baterie,
- eliminare ca deșeu, 52
Bicicletă de curse, 57
Bicicletă de marfă, 57
Bicicletă de oraș și de trekking, 57
Bicicletă de teren, 57
Bicicletă pentru tineri, 57
Bicicletă pliabilă, 57
Blocajul furcii,
Poziție 12
Blocare,
Poziție 12
Buton asistență la împingere, 15, 16, 18
Buton minus, 16, 17, 18
Buton,
Asistență la împingere, 15, 16, 18
Minus, 16, 17, 18
Butuc roată față, consultați butuc
Butuc roată spate, consultați butuc
Butuc, 12
- curățare, 43
- îngrijire, 45

C
Cablu Bowden, 12
- verificare, 47
Cadru 12
Cadru,
- Verificare 42
Calculator de bord 12
Camere de aer,
- schimbare, 52
Casetă, 12
- curățare, 43
Claxon, consultați Sonerie
Clemă de șa, 12
Conexiune USB,
- Utilizare, 36
Cric dublu, consultați Suport
Cuplare cu butuc,
- verificare 50
Cuplare cu lanț,
- utilizare, 38
- verificare 50
Cuplare,
- utilizare, 38
- verificare 50
- Verificarea cuplării electrice, 50
Curea de transmisie, 57
Curea, 13
- Aplicația mobilă GatesCarbon Drive 49
- curățare, 44
- Verificarea tensiunii 49
- Verificarea uzurii 48
Cursă negativă de compresie a suspensiei, 57
Cursa totală de compresie a suspensiei, 57

D
Disc de frână,
- curățare, 43
- verificare, 47
Dispozitiv de eliberare rapidă, 57
- Verificare 42
Dispozitive de protecție, 7
- Verificare 42
Distanță de frânare, 57

E
Ecran 12
Eroare, 57
Etrier de frână, 12
Poziție, 12

F
Far,
- Curățare 43
Far, consultați Lumină frontală
Foaie de lanț 12
Frână 12
Frână cu disc, 57
Frână cu role,
- frânare, 38
Frână cu torpedo,
- frânare, 38
Frână de mână 12
Frână de mână, 58
Frână la roata față,
- frânare, 38
Frână,
- asigurare la transport 22
- Curățare 43
- Verificare, 43
- Verificarea discului de frână, 47
- Verificarea plăcuțelor de frână, 47
- Verificarea punctului de presiune, 46
hidraulică, 12
mecanică, 12
Furcă cu suspensie, 12, 57
- Curățare 43
- îngrijire, 44
Furcă,
- Verificare 42
cu suspensie, 57
Poziție, 12

G
Garnituri de frână,
- rodare, 30
Găuri pentru niplu,
- verificare, 46
Ghidon, 12
- îngrijire, 44
- utilizare 35
- Utilizarea ghidonului cu mai multe poziții 35
- verificare, 49
Poziție, 12

Grad de asistență, 15, 16, 17, 20
- selectare, 36
ECO, 15, 16, 17
OFF, 15, 16, 17
TOUR, 15, 16, 17
TURBO, 15, 16, 17

I

Încărcător,
- eliminare ca deșeu, 52
Întreținere, 58
Introducere pe piață, 58

J

Jantă,
- îngrijire, 45

L

Lanț, 13
- curățare, 43
- îngrijire, 45
- schimbare, 52
- Verificarea tensiunii 47
- Verificarea uzurii 47
Poziție, 12, 13
Lumină de drum,
- Verificare, 42
Lumină frontală,
Poziție, 12
Lumină spate,
- Curățare 43
Poziție, 12

M

Mâner 12
Mânere din piele,
- îngrijire, 44
Mânere,
- îngrijire, 44
- Verificare 42
Manetă de frână,
- curățare, 43
- îngrijire, 45
Manetă de viteze 12
Manetă de viteze,
- curățare, 43
- îngrijire, 45
Manivelă 12
Manual de utilizare, 58
Marcaj al adâncimii minime de inserție, 28
Marcajul CE, 58
Material consumabil, 58
Mecanică
- Cuplare 50
Mediu de lucru, 58
Motor,
Poziție, 12
Mountainbike, consultați biciclete de teren
MTB, consultați biciclete de teren

N

Niplu spițe,
- îngrijire, 45
Nivel de asistență, 18
ECO, 18
OFF, 18
TOUR, 18
TURBO, 18

O

Oprire de urgență, 58

P

Patinarea roților, 58
Pauză de funcționare, 22
- pregătire 22, 23
Pauză de iarnă consultați pauză de funcționare
Pedală, 12
- Curățare 43
- îngrijire, 45
Pedelec, 57
- Expediere 22
- Înainte de fiecare deplasare 42
- Inspecție inițială 51
- utilizare 35
- verificare, 45
Piesă de schimb, 58
Pipă, 12
- îngrijire, 44
- verificare, 49
Poziție, 12
Plăcuțe de frână,
- schimbare, 52
- verificare, 47
Portbagaj,
- îngrijire, 44
- modificare, 35
- Verificare 42
Poziție, 12
Poziție, 12
-poziție, 12
-Poziție, frână 12
Presiune de umflare,
- modificare, 45
- verificare, 45
Producător, 5, 58
Punct de presiune, 58
Putere nominală continuă, 58

R

Reflectoare,
- Curățare 43
Reflector,
Poziție, 12
Remorcă, 31
Roată de curea, 13
Roată de lanț, 13
Roată față, consultați Roată
Roată spate, consultați Roată
Roată, 12, 58
- verificare, 45
- Verificarea concentricității 42
Rolă de cuplare,
- Îngrijire, 45
Roți de lanț,
- curățare, 43
Rulment de direcție,
Poziție, 12
Rupere, 58

S

Șa,
- determinarea înălțimea șeii, 28
- Modificarea lungimea șeii, 28
- verificare 49
Poziție, 12
SAG,
Roată de reglare - poziție 12
Scaun pentru copil, 31
Schimbător de viteze,
- comutare, 41
Schimbător foi,
- curățare, 43
Schimbător spate, 12
- îngrijire, 45
Scoatere din funcțiune, 58
Sistem de acționare, 13
- pornire, 36, 37
Sistem de reglare și control electric, 58
Sistem hidraulic de frânare,
- verificare 47
Sonerie, 12
- utilizare 35
- Verificare 42
Spițe,
- verificare, 46
Suport lateral,
- îngrijire, 44
- Verificarea stabilității 50

Suport lateral, consultați Suport
Suport, 12

T

Tastă,
- Asistență la împingere, 19, 20
- Comutator basculant de selecție, 19, 20
- Lumină, 19, 20
- Minus, 19, 20
- Plus, 19, 20
- pornire-oprire (calculator de bord), 19, 20

Tijă de șa cu suspensie, 13
- Curățare 43
- îngrijire, 44

Tijă de șa din carbon,
- îngrijire, 44

Tijă de șa, 12, 13, 58
- îngrijire, 44
- Tijă de șa cu suspensie 13
- Verificare 42, 49
- Poziție, 12

Treaptă de revenire, 58
Tubul furcii, 58

U

Unitate de operare,
- curățare, 43

Uzură, 58

V

Vehicul Pedelec,
- inspectare (distribuitor specializat) 51
- Inspecție majoră 51
- personalizare 27

Viteză de decuplare, 58