Naudojimo instrukcija

3 dalis - skirta klientams

ZC-15-0100	ICONIC EVO 1
ZC-15-0101	ICONIC EVO 2
ZC-15-0102	ICONIC EVO BELT
ZC-15-0104	ICONIC EVO FS
ZC-15-0123	VUCA EVO FS 1
ZC-15-0124	VUCA EVO FS 2
ZC-18-0100, ZC-18-0101	EVO CX 2
ZC-18-0102, ZC-18-0112	COPPERHEAD EVO 1
ZC-18-0103, ZC-18-0113	COPPERHEAD EVO 2
ZC-18-0104, ZC-18-0105	EVO CX AM 1
ZC-18-0106	EVO CX AM 2
ZC-18-0107	COPPERHEAD EVO AM 1
ZC-18-0109	COPPERHEAD EVO AM 2
ZC-18-0110	COPPERHEAD EVO AM 3
ZC-18-0111	COPPERHEAD EVO AM 4
ZC-18-0114	VUCA EVO AM 1
ZC-18-0115, ZC-18-0116	VUCA EVO AM 2
ZC-18-0121, ZC-18-0122	EVO CX 1
ZC-19-0100	SONIC EN-R TEAM 600
ZC-23-0101, ZC-23-0102	URBAN GRINDER EVO SX
ZC-23-0103	CLUNKER EVO
ZC-15-0100	ICONIC EVO 1
ZC-15-0101	ICONIC EVO 2
ZC-15-0102	ICONIC EVO BELT
ZC-15-0104	ICONIC EVO FS
ZC-15-0123	VUCA EVO FS 1

Turinys

1 Apie šias naudojimo instrukcijas

1.1 Naudojimo instrukcijų tikslas 5
1.2 Gamintojas 5
1.3 Rėmo numeris 5
1.4 Instrukcijos identifikavimas 5
1.5 Svarbi informacija 5
1.5.1 Įspėjamieji nurodymai 5
1.5.2 Teksto žymėjimas 5
1.5.3 Santrumpos 5

2 Sauga

2.1 Liekamoji rizika 6
2.1.1 Gaisro ir sprogimo pavojus 6
2.1.2 Karšti paviršiai 6
2.1.3 Elektros smūgis 6
2.1.4 Kritimo pavojus 6
2.1.5 Amputacijos pavojus 6
2.2 Nuodingosios medžiagos 7
2.2.1 Kancerogeninės medžiagos 7
2.2.2 Toksinės medžiagos 7
2.2.3 Ėsdinančios ir dirginančios medžiagos 7
2.3 Pažeidžiamos grupės 7
2.4 Reikalavimai „Pedelec“ vairuotojui 7
2.5 Asmeninės apsaugos priemonės 7
2.6 Apsauginiai įtaisai 7
2.7 Saugos ženklai ir saugos instrukcijos 7
2.8 Veiksmai kritiniu atveju 8
2.8.1 Pavojinga eismo situacija 8
2.8.2 Stabdžių skysčio nuotėkis 8
2.8.3 Akumuliatoriaus garų nuotėkis 8
2.8.4 Akumuliatoriaus gaisras 8
2.8.5 Tepalų ir alyvos nuotėkis 8
2.9 BOSCH nurodymas dėl duomenų apsaugos 8

3 Aprašymas

3.1 Naudojimas pagal paskirtį 9
3.1.1 Naudojimas ne pagal paskirtį 9
3.2 Naudojimo sritis 9
3.2.1 Masė 10
3.2.2 Reikalavimai aplinkai 11
3.2.3 Visos transporto priemonės techniniai duomenys 11
3.2.4 Emisijos 11
3.3 Apžvalgos gamyklinių duomenų lentelė 11
3.3.1 „Pedelec“ apžvalga 12
3.3.2 Vairo apžvalga 12
3.3.3 Vairo iškyša 12
3.3.4 Vairas 12
3.3.5 Amortizuojanti šakė 12
3.3.6 Galinis amortizatorius 12
3.3.7 Stabdys 12
3.3.8 Balnelis 13
3.3.9 Balnelio stovas 13
3.3.10 Mechaninė pavaros sistema 13
3.3.11 Elektrinė pavaros sistema 13

3.4 Valdiklių ir indikatorių aprašymas 15
3.4.1 Borto kompiuteris „BOSCH Kiox 400C“ 15
3.4.2 Borto kompiuteris „BOSCH Purion 200“ 16
3.4.3 Borto kompiuteris „BOSCH Purion 400“ 17
3.4.4 Valdymo blokas „BOSCH System Controller“ 18
3.4.5 Valdymo blokas „BOSCH Mini Remote“ ir „Mini Remote Dropbar“ 19
3.4.6 Borto kompiuteris „FIT Remote Basic“ 19
3.4.7 Borto kompiuteris „FIT LCD Remote“ 20
3.4.8 Borto kompiuteris „FIT Master Node Display“ 20
3.4.9 Valdymo blokas „FIT Remote Pure Links“ 21

4 Transportavimas ir laikymas

4.1 Transportavimas 22
4.1.1 Transportavimo apsaugos naudojimas 22
4.1.2 „Pedelec“ transportavimas 22
4.1.3 „Pedelec“ siuntimas 22
4.1.4 Akumuliatoriaus transportavimas 22
4.1.5 Akumuliatoriaus siuntimas 22
4.2 Laikymas 22
4.3 Nenaudojimo laikotarpis 22
4.3.1 Pasiruošimas nenaudojimo laikotarpiui 22

5 Surinkimo instrukcijos pirkimas internetu

5.1 Tiekiamas komplektas 23
5.2 Montavimas 23
5.2.1 Reikalingų įrankių paruošimas 23
5.2.2 Vairo nustatymas į tiesią padėtį 23
5.2.3 Vairo iškyšos ir vairo padėčių patikra 23
5.2.4 Pedalų montavimas 24

6 Eksploatacija

6.1 Rizika ir pavojai 25
6.2 Instrukcijos ir klientų aptarnavimas 26
6.3 „Pedelec“ pritaikymas 26
6.3.1 Paruošimas 26
6.3.2 Važiavimo padėties nustatymas 26
6.3.3 Balnelis 26
6.3.4 Vairas 28
6.3.5 Vairo iškyša 28
6.3.6 Rankenos 28
6.3.7 Padangos 29
6.3.8 Stabdys 29
6.4 Priedai 30
6.4.1 Vaikiška kėdutė 30
6.4.2 Priekaba 30
6.5 Akumuliatoriaus naudojimas 31
6.5.1 Integruoto akumuliatoriaus naudojimas 31
6.5.2 „Sonic EN-R“ akumuliatoriaus naudojimas 31
6.5.3 Akumuliatoriaus įkrovimas 32
6.5.4 Važiavimo geometrijos keitimas 32
6.5.5 „Pinion“ pavarų nustatymas 32
6.6 Prieš kiekvieną važiavimą 33
6.7 Bagažinės naudojimas 34
6.8 Pastatymo kojelės užlenkimas 34
6.9 Pedalų naudojimas 34

6.10 Balnelio aukščio nustatymas nuotolinio valdymo pulteliu 34
6.10.1 Balnelio nuleidimas 34
6.10.2 Balnelio pakėlimas 34
6.11 Skambučio naudojimas 34
6.12 Vairo naudojimas 34
6.13 Elektrinės pavaros sistemos naudojimas 35
6.13.1 Elektrinės pavaros sistemos įjungimas 35
6.13.2 Elektrinės pavaros sistemos išjungimas 35
6.14 Pagrindinių borto kompiuterio funkcijų naudojimas 35
6.14.1 Diagnostikos prievado naudojimas 35
6.14.2 Valdymo bloko akumuliatoriaus įkrovimas 35
6.14.3 Artimųjų šviesų naudojimas 35
6.14.4 Tolimųjų šviesų naudojimas 35
6.14.5 Pagalbos laipsnio pasirinkimas 35
6.14.6 Stūmimo pagalbos naudojimas 35
6.15 Daugiau informacijos apie borto kompiuterio naudojimą 36
6.16 Stabdžio naudojimas 37
6.16.1 Rankinio stabdžio naudojimas 37
6.16.2 Pedalinių stabdžių naudojimas 37
6.17 Pavarų perjungimo sistema 37
6.17.1 Pavarų perjungiklio naudojimas 37
6.17.2 „Pinion“ pavarų naudojimas 38
6.17.3 SHIMANO stebulės pavaros naudojimas 38
6.18 Galinio amortizatoriaus naudojimas 39
6.19 Amortizuojančios šakės naudojimas 39
6.20 Balnelio stovo naudojimas 39
6.21 Parkavimas 40

7 Valymas, priežiūra ir apžiūra

7.1 Prieš kiekvieną važiavimą 41
7.1.1 Apsauginių įtaisų patikra 41
7.1.2 Rėmo patikra 41
7.1.3 Šakės patikra 41
7.1.4 Galinio amortizatoriaus patikra 41
7.1.5 Bagažinės patikra 41
7.1.6 Purvasaugių patikra 41
7.1.7 Ratų koncentriškumo patikra 41
7.1.8 Ekscentriko patikra 41
7.1.9 Skambučio patikra 41
7.1.10 Rankenų patikra 41
7.1.11 Apšvietimo patikra 42
7.1.12 Stabdžių patikra 42
7.2 Po kiekvieno važiavimo 42
7.2.1 Artimųjų šviesų ir atšvaitų valymas 42
7.2.2 Stabdžių valymas 42
7.2.3 Amortizuojančios šakės valymas 42
7.2.4 Spyruoklinio balnelio stovo valymas 42
7.2.5 Galinio amortizatoriaus valymas 42
7.2.6 Pedalų valymas 42
7.3 Pagrindinis valymas 42
7.3.1 Padangų valymas 42
7.3.2 Stebulės valymas 42
7.3.3 SRAM AXS pavarų perjungimo mechanizmo valymas 42
7.3.4 Perjungimo svirties valymas 42
7.3.5 Kasetės, žvaigždučių ir pavarų perjungiklio valymas 42
7.3.6 Stabdžių valymas 42
7.3.7 Stabdžių disko valymas 42
7.3.8 Diržo valymas 42
7.3.9 Grandinės valymas 42

7.4 Priežiūra 43
7.4.1 Rėmo priežiūra 43
7.4.2 Šakės priežiūra 43
7.4.3 Bagažinės priežiūra 43
7.4.4 Purvasaugių priežiūra 43
7.4.5 Pastatymo kojelės priežiūra 43
7.4.6 Vairo iškyšos priežiūra 43
7.4.7 Vairo priežiūra 43
7.4.8 Rankenų priežiūra 43
7.4.9 Balnelio stovo priežiūra 43
7.4.10 Ratlankio priežiūra 44
7.4.11 Stebulės priežiūra 44
7.4.12 Stipino galvutės priežiūra 44
7.4.13 Pavarų perjungimo sistemos priežiūra 44
7.4.14 Pedalų priežiūra 44
7.4.15 Grandinės priežiūra 44
7.4.16 Stabdžio priežiūra 44
7.5 Apžiūra 44
7.5.1 Rato patikra 44
7.5.2 Stabdžių sistemos patikra 45
7.5.3 Grandinės patikra 46
7.5.4 Grandinės įtempimo patikra 46
7.5.5 Grandinės nusidėvėjimo patikra 47
7.5.6 Dirželio patikra 47
7.5.7 Artimųjų šviesų patikra 48
7.5.8 Vairo iškyšos patikra 48
7.5.9 Vairo patikra 48
7.5.10 Balnelio patikra 48
7.5.11 Balnelio stovo patikra 48
7.5.12 Pedalų patikra 48
7.5.13 Pavarų perjungimo sistemos patikra 49

8 Apžiūra ir techninė priežiūra

8.1 Pirmoji apžiūra 50
8.2 Didžioji apžiūra 50
8.3 Nuo komponento priklausanti techninė priežiūra 50

9 Remontas

9.1 Remonto darbai specializuotose parduotuvėse 51

10 Perdirbimas ir šalinimas

11 Priedas

11.1 SRAM atitikties deklaracija pagal RED direktyvą 52
11.2 Biketec atitikties deklaracija pagal RED direktyvą 53
11.3 BOSCH atitikties deklaracija pagal RED direktyvą 54
11.4 Originalios EB / ES atitikties deklaracijos vertimas 55

12 Aiškinamasis žodynas

13 Rodyklė

Autorių teisės © ZEG

Negavus aiškaus sutikimo draudžiama perduoti ir atkurti šią naudojimo instrukciją, taip pat naudoti ir perduoti jos turinį. Esant pažeidimui įpareigojama atlyginti žalą. Visos patento, naudingojo modelio arba dizaino teisės saugomos.

Redakcija

„ZEG Zweirad-Einkaufs-Genossenschaft eG“
Longericher Straße 2
50739 Köln, Germany

Jei kils klausimų ar problemų arba norėdami gauti atspausdintą naudojimo instrukciją, galite kreiptis šiuo el. paštu:

tecdoc@zeg.de

Pasiliekame teisę atlikti vidinius pakeitimus

Naudojimo instrukcijoje pateikta informacija yra techninės specifikacijos, patvirtintos spausdinimo metu. Be čia aprašytų funkcijų bet kada galima atlikti programinės įrangos pakeitimus klaidų ištaisymo ir funkcijų išplėtimo tikslais. Naujoje naudojimo instrukcijos versijoje yra reikšmingų pakeitimų. Visi naudojimo instrukcijos pakeitimai ir naujos jų versijos publikuojami šioje interneto svetainėje: www.bulls.de

1 Apie šias naudojimo instrukcijas

1.1 Naudojimo instrukcijų tikslas

BULLS tiekiami „Pedelec“ yra aukščiausios kokybės transporto priemonė. Galutinį surinkimą atlieka specializuotas prekybininkas. Nesvarbu, ar apžiūra, modifikavimas ar remontas – specializuota parduotuvė jums padės ir ateityje.

Šių naudojimo instrukcijų tikslas yra suteikti jums informacijos, kurios jums reikia, kad veiksmingai ir saugiai viso tarnavimo ciklo metu galėtumėte naudotis „Pedelec“ ir išvengtumėte netinkamo naudojimo.

Ši naudojimo instrukcija skirta „Pedelec“, kurie parduodami internetu arba tiesiogiai pas specializuotą prekybininką. Todėl specializuoto prekybininko nurodymai nėra būtini.

Skirkite laiko susipažinti su savo naujuoju „Pedelec“. Perskaitę naudojimo instrukcijas galite:

- atpažinti „Pedelec“ keliamus pavojus ir jų išvengti,
- suprasti „Pedelec“ konstrukcines dalis,
- įsigiję internetu, sumontuoti „Pedelec“ir pritaikyti jį prie savo kūno dydžio,
- naudoti „Pedelec“,
- valyti „Pedelec“,
- atlikti „Pedelec“ apžiūrą,
- aptikti paprastus „Pedelec“ gedimus ir juos pašalinti bei išvengti netinkamo naudojimo,
- suplanuoti techninę priežiūrą ir
- „Pedelec“ tinkamai utilizuoti.

Laikykitės instrukcijoje pateiktų patarimų ir pasiūlymų. Tokiu būdu galėsite ilgai džiaugtis savuoju „Pedelec“.

Norėdami važiavimo metu visada turėti naudojimo instrukciją, atsisiųskite ją į savo mobilųjį telefoną šiuo interneto adresu:

www.bulls.de/service/downloads

Įsigiję dviratį, per vieną mėnesį galite paprašyti, kad specializuotas prekybininkas atspausdintų instrukciją.

1.2 Gamintojas

„ZEG Zweirad-Einkaufs-Genossenschaft eG“
Longericher Straße 2
50739 Köln, Germany

Tel.: +49 221 17959 0
Interneto svetainė: www.zeg.de
El. paštas: info@zeg.de

1.3 Rėmo numeris

Kiekvienas rėmas turi įspaustą arba specialiu lipduku pritvirtintą individualų rėmo numerį (žr. 2 paveikslą). Pagal rėmo numerį, „Pedelec“ gali būti priskirtas savininkui. Rėmo numeris yra svarbiausias identifikatorius, pagal kurį galima patikrinti nuosavybę.

1.4 Instrukcijos identifikavimas

Instrukcijos identifikacijos numeris yra kiekvieno puslapio apačioje, kairėje.

Identifikacijos numerį sudaro dalies numeris, dokumento numeris, publikacijos versija ir išleidimo data.

2/3 dalis-BULLS MY26 LT_1.0_26.01.2026

1.5 Svarbi informacija

1.5.1 Įspėjamieji nurodymai

Įspėjamieji nurodymai rodo pavojingas situacijas ir veiksmus. Naudojimo instrukcijoje rasite trijų kategorijų įspėjamuosius nurodymus:

⚠ ĮSPĖJIMAS Neįvykdžius šio nurodymo, galite susižeisti ar žūti. Vidutinė rizika.

⚠ DĖMESIO Jeigu to nepaisysite, galimi lengvi ar vidutinio sunkumo sužalojimai. Maža rizika.

Pastaba Neįvykdžius šio nurodymo, gali būti padaryta žala turtui.

1.5.2 Teksto žymėjimas

Naudojimo instrukcijoje galima rasti šiuos teksto žymėjimus:

Rašyba	Naudojimas
Nuoroda	Nuoroda
✓	Sąlygos
▶	Tvarkymo instrukcijos be sekos
1	Nurodymai tam tikra eilės tvarka
⇨	Veiksmo žingsnio rezultatas
•	Išvardijimai
Galioja tik „Pedelec“ su tokia įranga	Po antrašte esančioje pastaboje nurodomi pasirinktinai naudojami komponentai

Tabelle 1: Teksto žymėjimas

1.5.3 Santrumpos

Santrumpa	Reikšmė / kilmė
ABS	Anti-Blocking System (antipraslydimo sistema)
BLE	„Bluetooth® Low Energy“
EPAC	„Electric Power Assisted Cycle“
LBS	Leistinas bendras svoris

2 lentelė: Santrumpų lentelė

2 Sauga

2.1 Liekamoji rizika

2.1.1 Gaisro ir sprogimo pavojus

Niekada nekraukite esant kritiniam gedimui

Jei prie elektrinės pavaros sistemos prijungiamas kroviklis esant kritiniam gedimui, akumuliatorius gali būti sunaikintas ir užsidegti.

- ▶ Kroviklį prijunkite tik prie sklandžiai veikiančios elektrinės pavaros sistemos.

Venkite prasiskverbiančio vandens

Akumuliatorius yra apsaugotas tik nuo vandens purslų. Prasiskverbęs vanduo gali sukelti trumpąjį jungimą. Akumuliatorius gali savaime užsidegti ir sprogti.

- ▶ Nemeskite akumuliatoriaus į vandenį.
- ▶ Jei įtariama, kad viduje yra vandens, akumuliatoriaus nenaudokite.

Venkite karščio

Esant aukštesnei nei 60 °C temperatūrai skysčiai gali ištekėti iš akumuliatoriaus ir pažeisti korpusą. Akumuliatorius gali savaime užsidegti ir sprogti.

- ▶ Saugokite akumuliatorių nuo karščio.
- ▶ Akumuliatoriaus niekada nelaikykite šalia karštų daiktų.
- ▶ Niekuomet nelaikykite akumuliatoriaus ilgai saulės spinduliuose.
- ▶ Venkite didelių temperatūros svyravimų.

Niekuomet nenaudokite netinkamo kroviklio

Per aukštos įtampos krovikliai sugadina akumuliatorius. Dėl to gali kilti gaisras ar sprogimas.

- ▶ Įkraukite tik patvirtintus akumuliatorius.

Apsauga nuo trumpojo jungimo šuntuojant

Metaliniai daiktai gali šuntuoti akumuliatoriaus elektrines jungtis. Akumuliatorius gali savaime užsidegti ir sprogti.

- ▶ Niekada nedėkite į akumuliatorių sąvaržėlių, varžtų, monetų, raktų ir kitų smulkių daiktų.
- ▶ Akumuliatorių dėkite tik ant švarių paviršių. Saugokite krovimo jungtį ir kontaktus nuo užteršimo, pvz., smėliu ar žemėmis.

Veiksmai su pažeistu arba sugedusiu akumuliatoriumi

Sugedę akumuliatoriai laikomi pavojingais kroviniais. Jiems priklauso:

- ištekėję akumuliatoriai arba akumuliatoriai, iš kurių pašalintos dujos, ir
- išorinių ar mechaninių pažeidimų patyrę elementai arba akumuliatoriai.

Apsauginė elektronika gali sugesti, jei akumuliatoriai yra pažeisti ar sugedę. Likutinė įtampa gali sukelti trumpąjį jungimą. Akumuliatorius gali savaime užsidegti ir sprogti.

- ▶ Naudokite ir įkraukite tik nepriekaištingai veikiantį akumuliatorių ir priedus.
- ▶ Akumuliatoriaus niekada neatidarykite ir neremontuokite.
- ▶ Nedelsdami išjunkite akumuliatorių, kurio išorė pažeista.
- ▶ Po kritimo ar smūgio išimkite akumuliatorių mažiausiai 24 valandoms ir stebėkite.
- ▶ Kreipkitės į specializuotą prekybininką.

Sugedusių akumuliatorių šalinimas

- ▶ Kuo greičiau nuvežkite sugedusį akumuliatorių pas „Pedelec“ specializuotą prekybininką. Iki transportavimo akumuliatorių laikykite „Pedelec“.

Venkite perkaitimo įkrovimo metu

Įkraunant akumuliatorių, kroviklis įkaista. Esant nepakankamam aušinimui gali kilti gaisras arba nudegti rankos.

- ▶ Niekada nenaudokite kroviklio ant degaus paviršiaus.
- ▶ Niekada neuždenkite kroviklio įkrovimo metu.
- ▶ Niekuomet nepalikite akumuliatoriaus be priežiūros įkrovimo metu.

2.1.2 Karšti paviršiai

Eksploatuojami stabdžiai, stebulės ir variklis gali labai įkaisti. Prisilietus galite nudegti arba gali kilti gaisras.

- ▶ Niekuomet nelieskite stabdžių ar variklio iš karto po važiavimo.
- ▶ Niekada nestatykite „Pedelec“ ant degaus paviršiaus (žolės, medienos ir kt.) iš karto po važiavimo.

2.1.3 Elektros smūgis

Niekada nenaudokite pažeistų tinklo bloko komponentų

Pažeisti krovikliai, elektros linijos ir kištukai padidina elektros smūgio riziką.

- ▶ Prieš kiekvieną naudojimą patikrinkite kroviklį, laidą ir kištuką. Niekada nenaudokite pažeisto kroviklio.

Vengti vandens patekimo

Įsiskverbus vandeniui į kroviklį kyla elektros smūgio pavojus.

- ▶ Kroviklį naudokite tik patalpose.

Kaip elgtis su kondensatu

Temperatūrai pasikeitus iš šaltos į šiltą, kroviklyje ir akumuliatoriuje gali susidaryti kondensato, dėl kurio gali įvykti trumpasis jungimas.

- ▶ Prijungdami kroviklį arba akumuliatorių palaukite, kol abu prietaisai sušils iki kambario temperatūros.

2.1.4 Kritimo pavojus

Tinkamas ekscentriko nustatymas

Per didelė įtempimo jėga gali pažeisti ekscentriką, todėl jis nebeatliks savo funkcijos. Nepakankama įtempimo jėga sąlygoja nepalankų jėgos pasiskirstymą. Tai gali sugadinti komponentus. Pasekmė gali būti griuvimas su sužalojimai.

- ▶ Įtempimo svirtį naudokite tik pagal reikalavimus nustatyta įtempimo jėga.
- ▶ Jei ekscentrikas prarado įtempimo jėgą ir atsilaisvino, kreipkitės į specializuotą prekybininką.

2.1.5 Amputacijos pavojus

Diskinių stabdžių diskas yra toks aštrus, kad jis gali sukelti sunkius pirštų sužeidimus, kai jie patenka į stabdžių disko angas.

Žvaigždės ir skriemuliai gali įtraukti pirštus ir tokiu būdu juos rimtai sužaloti.

- ▶ Visada saugokite pirštus nuo besisukančių stabdžių diskų, grandinės ar diržinės pavaros.

2.2 Nuodingosios medžiagos

2.2.1 Kancerogeninės medžiagos

Pakabos alyva

Galiniuose amortizatoriuose ir šakėse esanti pakabos alyva dirgina kvėpavimo takus, sukelia genetinės medžiagos lytinėse ląstelėse mutacijas, nevaisingumą ir vėžį ją liečiant.

▶ Niekada neardykite galinių amortizatorių ar amortizuojančios šakės.

2.2.2 Toksinės medžiagos

Stabdžių skystis

Stabdžių skystis gali ištekėti dėl avarijos ar medžiagos susidėvėjimo. Prarijus ir įkvėpus stabdžių skysčio galima mirtinai apsinuodyti.

▶ Niekada neardykite stabdžių sistemos.

Pakabos alyva

Galiniame amortizatoriuje ir šakėje esanti pakabos alyva yra toksiška esant sąlyčiui su oda.

▶ Niekada neardykite galinių amortizatorių ar amortizuojančios šakės.

2.2.3 Ėsdinančios ir dirginančios medžiagos

Sugedęs akumuliatorius

Iš pažeistų ar sugedusių akumuliatorių gali tekėti skysčiai ir garai. Dėl per aukštos temperatūros iš akumuliatoriaus gali ištekėti skysčiai ir garai. Skysčiai ir garai gali dirginti kvėpavimo takus ir sukelti nudegimus.

▶ Niekada neardykite akumuliatoriaus.

▶ Niekada neįkvėpkite garų.

2.3 Pažeidžiamos grupės

▶ Akumuliatorius ir kroviklius saugokite nuo vaikų ir žmonių, kurių fiziniai, jutiminiai ar protiniai gebėjimai riboti arba kurie neturi patirties ir žinių.

▶ Tėvai ar globėjai turi išsamiai apmokyti vaikus ir paauglius.

2.4 Reikalavimai „Pedelec“ vairuotojui

„Pedelec“ vairuotojo fiziniai, motoriniai ir psichiniai įgūdžiai turi būti pakankami, kad jis galėtų dalyvauti kelių eisme. Rekomenduojama, kad vairuotojas būtų ne jaunesnis kaip 14 metų amžiaus.

2.5 Asmeninės apsaugos priemonės

Kad būtų saugu naudoti „Pedelec“, rekomenduojame:

- dėvėti tinkamą šalmą.

Be to, jūsų saugumą padidina šie dalykai:

- atspari avalynė,
- prigludę drabužiai,
- Pirštinės ir
- gerai priglundantys akiniai.

2.6 Apsauginiai įtaisai

Trys „Pedelec“ apsauginiai įtaisai apsaugo „Pedelec“ vairuotoją nuo judančių dalių, karščio ar purvo:

- variklio dangtis,
- akumuliatoriaus dangtis ir
- grandinės apsauga.

▶ Niekada nenuimkite apsauginių įtaisų.

▶ Reguliariai tikrinkite apsauginius įtaisus.

▶ Jei apsauginis įtaisas pažeistas arba jo nėra, išjunkite „Pedelec“. Kreipkitės į specializuotą prekybininką.

2.7 Saugos ženklai ir saugos instrukcijos

„Pedelec“ ir akumuliatoriaus duomenų lentelėse yra pateikti šie saugos ženklai ir saugos instrukcijos:

Simbolis	Paaiškinimas
	Bendrasis įspėjamasis ženklas
	Įspėjimas apie sprogstamąsias medžiagas
	Įspėjimas apie karštus paviršius
	Laikykitės naudojimo instrukcijų
	Jokios atviros liepsnos

3 lentelė: Saugos ženklas

Simbolis	Paaiškinimas
	Baterijas ir akumuliatorius laikykite atskirai.
	Baterijas ir akumuliatorius draudžiama atidaryti.
	Saugokite nuo aukštesnės nei 50 °C temperatūros ir saulės spindulių.

4 lentelė: Saugos instrukcijos

2.8 Veiksmai kritiniu atveju

2.8.1 Pavojinga eismo situacija

▶ Esant bet kokiai pavojingai eismo situacijai, sumažinkite „Pedelec“ greitį stabdžiais iki sustojimo.

2.8.2 Stabdžių skysčio nuotėkis

▶ Saugokitės patekimo ant odos ir į akis. Mūvėkite apsaugines pirštines ir užsidėkite apsauginius akinius. Nedelsdami nusivilkite stabdžių skysčiu užterštus drabužius.

▶ Saugokitės pavojaus paslysti ant nutekėjusio stabdžių skysčio.

▶ Laikykite ištekėjusį stabdžių skystį atokiau nuo atviros ugnies, karštų paviršių ir užsidegimo šaltinių.

Patekus ant odos

1 Nuplaukite paveiktą odos vietą muilu ir vandeniu ir gerai nuskalaukite.

2 Nusivilkite užterštus drabužius.

3 Jei turite nusiskundimų, kreipkitės į gydytoją.

Patekus į akis

1 Ne trumpiau kaip 10 minučių plaukite akis tekančiu vandeniu, taip pat ir po vokais.

2 Jei turite nusiskundimų, nedelsdami kreipkitės į akių gydytoją.

Aplinkos apsaugos priemonės

▶ Niekada neleiskite stabdžių skysčiui patekti į kanalizaciją, vandens telkinius ar požeminius vandenis.

▶ Jiems patekus į gruntą, vandenį ar kanalizacijos sistemą, praneškite atsakingoms institucijoms.

▶ Utilizuokite stabdžių skystį aplinką tausojančiu būdu ir laikydamiesi teisinių normų.

▶ Esant stabdžių skysčio nuotėkiui, stabdžių sistema turi būti nedelsiant suremontuota. Kreipkitės į specializuotą prekybininką.

2.8.3 Akumuliatoriaus garų nuotėkis

Garai gali išsiveržti, jei akumuliatorius yra pažeistas arba naudojamas netinkamai. Garai gali dirginti kvėpavimo takus.

1 Išeikite į gryną orą.

2 Jei turite nusiskundimų, kreipkitės į gydytoją.

Patekus į akis

1 Ne trumpiau kaip 15 minučių atsargiai plaukite akis dideliu kiekiu vandens. Apsaugokite nepažeistas akis.

2 Skubiai kreipkitės į gydytoją.

Patekus ant odos

1 Nedelsdami pašalinkite kietas daleles.

2 Nedelsdami nusivilkite užterštus drabužius.

3 Ne trumpiau kaip 15 minučių plaukite paveiktą vietą dideliu kiekiu vandens.

4 Po to švelniai nušluostykite paveiktas odos vietas, niekada netrinkite.

5 Atsiradus paraudimui ar diskomfortui, nedelsdami kreipkitės į gydytoją.

2.8.4 Akumuliatoriaus gaisras

Apsauginė elektronika gali sugesti, jei akumuliatorius yra pažeistas ar sugedęs. Likutinė įtampa gali sukelti trumpąjį jungimą. Akumuliatorius gali savaime užsidegti ir sprogti.

1 Jei akumuliatorius deformuojasi arba iš jo pradeda kilti dūmai, laikykitės nuo jo atokiau.

2 Įkrovimo metu ištraukite kištuką iš lizdo.

3 Praneškite priešgaisrinei tarnybai.

▶ Gaisrui gesinti naudokite D klasės priešgaisrinį gesintuvą.

▶ Niekada negesinkite pažeistų akumuliatorių vandeniu ir saugokite juos nuo kontakto su vandeniu.

Įkvėpus garų galima apsinuodyti.

▶ Atsistokite priešvėjinėje liepsnos pusėje.

▶ Jei įmanoma, naudokite kvėpavimo takų apsaugą.

2.8.5 Tepalų ir alyvos nuotėkis

▶ Nutekėjusius tepalus ir alyvas utilizuokite aplinkai nekenksmingu būdu ir laikydamiesi teisės aktų reikalavimų.

▶ Kreipkitės į specializuotą prekybininką.

2.9 BOSCH nurodymas dėl duomenų apsaugos

Prijungus „Pedelec“ prie specializuoto prekybininko diagnostikos įrenginio, gaminio tobulinimo tikslais „Bosch eBike Systems“ („Robert Bosch GmbH“) perduodami duomenys apie „Bosch“ pavaros naudojimą (įskaitant energijos suvartojimą, temperatūrą ir t. t.).

Daugiau informacijos rasite „Bosch eBike“ interneto svetainėje adresu:

▶ www.bosch-ebike.com.

3 Aprašymas

3.1 Naudojimas pagal paskirtį

Būtina laikytis komandų ir kontrolinių darbų sąrašų, pateikiamų šioje naudojimo instrukcijoje. Leidžiamus naudoti priedus gali montuoti specialistai.

Naudokite tik nepriekaištingai veikiantį „Pedelec“. Nacionaliniu mastu iš „Pedelec“ galima reikalauti nuo serijinės gamybos nukrypstančių modifikacijų. Dėl dalyvavimo kelių eisme visoje šalyje galioja skirtingos taisyklės dėl artimųjų šviesų, atšvaitų ir kitų komponentų. Būtina atsižvelgti į atitinkamoje naudojimo šalyje visuotinai galiojančius įstatymus bei nuostatas dėl nelaimingų atsitikimų prevencijos ir gamtos apsaugos.

Akumuliatoriai skirti tik „Pedelec“ varikliams tiekti elektrą. Akumuliatoriaus naudoti kitiems tikslams negalima.

3.1.1 Naudojimas ne pagal paskirtį

Naudojimo pagal paskirtį nepaisymas gali pakenkti žmonėms ir tapti materialinės žalos priežastimi. Naudojant „Pedelec“ draudžiama:

- manipuliuoti elektrine pavaros sistema,
- keisti, ištrinti, užtušuoti ar kitaip manipuliuoti komponentų rėmo numeriu, gamyklinių duomenų lentele ar serijos numeriu,
- važiuoti sugadintu arba nepilnos komplektacijos „Pedelec“,
- važiuoti per gilų vandenį,
- krauti netinkamu krovikliu,
- skolinti „Pedelec“ neapmokytiems „Pedelec“ vairuotojams,
- vežti kitus asmenis be sėdynės,
- vežti per didelės apimties / svorio bagažą,
- netinkamai prižiūrėti,
- netinkamai remontuoti,
- naudoti esant padidintai apkrovai, pvz., profesionaliose varžybose ir
- užsiimti akrobatika, važiuoti per rampą, naudoti akrobatiniam važiavimui arba atlikti akrobatinius judesius.

3.2 Naudojimo sritis

Savo „Pedelec“ naudojimo sritį rasite gamyklinių duomenų lentelėje.

	Naudojimo sritis	Netinkamumas
	Naudokite ant įprasto, grįsto paviršiaus, ant kurio, esant vidutiniam greičiui, padangos turėtų išlaikyti sąlytį su žeme, neplanuotai nusileidus.	Niekada nevažinėkite bekele. Niekada nedarykite nusileidimų, didesnių nei 15 cm.
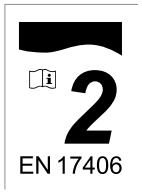	Galioja naudojimo sritis pagal 1 sąlygą. Be to, transporto priemone galima naudotis ir negrįstuose keliuose ir žvyrkeliuose, kuriuose įkalnės ir nuokalnės ne itin didelės. Šiomis sąlygomis gali būti sąlytis su nelygia bekele ir kartais prarastas padangų sąlytis su pagrindu.	Niekada nevažinėkite bekele. Niekada nedarykite nusileidimų, didesnių nei 15 cm.
	Galioja naudojimo sritis pagal 2 sąlygą. Be to, transporto priemone galima naudotis sunkiai pravažiuojamose takuose, nelygiose gatvėse ir sunkiose bekelėse, taip pat neišbandytuose takeliuose. Norint važiuoti tokiu reljefu, reikia įgūdžių. Tačiau ir neturintys šių įgūdžių gali važinėti dviračiu.	Niekada nedarykite nusileidimų, didesnių nei 60 cm.
	Galioja naudojimo sritis pagal 3 sąlygą. Be to, transporto priemone galima naudotis ir nuvažiavimams iš negrįstų takų 40 km/val. arba mažesniu greičiu.	Niekada nedarykite nusileidimų, didesnių nei 120 cm.
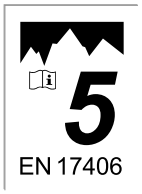	Galioja naudojimo sritis pagal 4 sąlygą. Be to, transporto priemonė gali būti naudojama ekstremaliems nusileidimams ar važiavimui nuokalnėmis neasfaltuotais keliais didesniu nei 40 km/h greičiu, arba derinant šiuos veiksmus.	
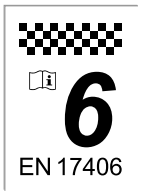	Galioja naudojimo sritis pagal 1 sąlygą. Be to, transporto priemone galima naudotis varžybose arba kitomis progomis esant didesniam kaip 50 km/val. greičiui (pvz., nuokalnėms arba sprintui).	Niekada nevažinėkite bekele. Niekada nedarykite nusileidimų, didesnių nei 15 cm.

5 lentelė: Naudojimo sritis, vidutinis greitis ir netinkamumas

3.2.1 Masė

„Pedelec“ dviratį galima apkrauti tik neviršijant *maksimalaus leidžiamo bendrojo svorio* (LBS).

Didžiausias leistinas bendrasis svoris yra

- visiškai surinkto „Pedelec“ svoris,
- plius kūno svoris,

plius bagažas (įskaitant ir priekabą).

Tipo nr.	Transporto priemonės svoris [kg]	LBS [kg]
ZC-15-0100	27	135
ZC-15-0101	28	150
ZC-15-0102	28	150
ZC-15-0104	30	150
ZC-15-0123	30	150
ZC-15-0124	30	150
ZC-18-0100	25	130
ZC-18-0102, ZC-18-0112	25	150
ZC-18-0103, ZC-18-0113	25	150
ZC-18-0104, ZC-18-0105	27	130
ZC-18-0106	27	130
ZC-18-0107	25	130
ZC-18-0109	25	130
ZC-18-0110	25	130
ZC-18-0111	25	130
ZC-18-0114	26	150
ZC-18-0115	26	150
ZC-18-0116	26	150
ZC-18-0121	24	130
ZC-23-0101	22	135
ZC-23-0102	#	135
ZC-23-0103	19	135
ZC-23-0105	18	135
ZC-23-0106	17	135

6 lentelė: Tipo numeris, LBS ir transporto priemonės svoris

3.2.2 Reikalavimai aplinkai

Žiemos režimu (ypač žemesnėje nei 0 °C temperatūroje) rekomenduojame įkrautą ir laikomą kambario temperatūroje akumuliatorių įdėti į „Pedelec“ prieš pradedant kelionę. Ilgai važiuojant, esant žemai temperatūrai, rekomenduojama naudoti šilumines apsaugas.

Visada reikia vengti žemesnės kaip -10 °C ir aukštesnės nei +60 °C temperatūros. Niekada nelaikykite akumuliatoriaus automobilyje vasarą ir saugokite jį nuo tiesioginių saulės spindulių.

Darbinė temperatūra	-5–+40 °C

Į šias temperatūras taip pat reikia atsižvelgti.

Transportavimo temperatūra	+10–+40 °C
Laikymo temperatūra	+10–+40 °C
Krovimo temperatūra	+10–+40 °C
Darbinės aplinkos temperatūra	+15–+25 °C

Kroviklio apsaugos klasė	IP40

Kroviklis yra apsaugotas nuo kietų svetimkūnių, kurių skersmuo ≥ 1,0 mm, tačiau nėra apsaugotas nuo vandens.

▶ „Pedelec“ įkraukite tik sausose, nedulkėtose ir nuo šalčio apsaugotose patalpose.

Elektrinių konstrukcinių dalių apsaugos klasė	IP55

Visos elektrinės „Pedelec“ dviračio konstrukcinės dalys yra apsaugotos nuo žalingo dulkių kiekio ir yra visiškai apsaugotos nuo prisilietimo. Konstrukcinės dalys yra apsaugotos nuo vandens čiurkšlių iš bet kurio kampo.

▶ „Pedelec“ galima važiuoti lyjant lietui.

▶ Elektrinės konstrukcinės dalys neturi patekti į vandenį.

Elektrinių konstrukcinių dalių apsaugos klasė	IP55

Elektrinės „Pedelec“ dviračio konstrukcinės dalys yra apsaugotos bent jau nuo žalingo dulkių kiekio ir yra visiškai apsaugotos nuo prisilietimo. Konstrukcinės dalys yra apsaugotos nuo vandens čiurkšlių iš bet kurio kampo.

▶ „Pedelec“ galima važiuoti lyjant lietui.

Elektrinės konstrukcinės dalys neturi patekti į vandenį.

3.2.3 Visos transporto priemonės techniniai duomenys

Naudingoji galia / sistema	250 W (0,25 kW)
Išsijungimo greitis	25 km/h
Temperatūra ir apsaugos klasė	žr. 3.2.2 skyrių
Eksploatavimo trukmė	7 metai
Svoris	žr. 3.2.1 skyrių
LBS	žr. 3.2.1 skyrių

7 lentelė: „Pedelec“ techniniai duomenys

3.2.4 Emisijos

Reikalavimai apsaugai atsižvelgiant į elektromagnetinį suderinamumą pagal direktyvą 2014/30/ES yra išpildyti. „Pedelec“ ir kroviklis gali būti be apribojimų naudojami gyvenamuosiuose rajonuose.

A garso slėgio emisijų lygis	<70 dB(A)
Bendroji vibracijų reikšmė viršutinėms galūnėms	<2,5 m/s²
Maksimali svertinio pagreitėjimo faktinė reikšmė visam kūnui	<0,5 m/s²

8 lentelė: „Pedelec“ emisijos

3.3 Apžvalgos gamyklinių duomenų lentelė

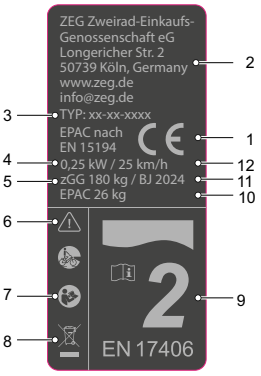

1 paveikslėlis: ZEG gamyklinių duomenų lentelės pavyzdys

Nr.	Pavadinimas	Aprašymas
1	CE ženklas	CE ženklu gamintojas deklaruoja, kad „Pedelec“ atitinka taikomus reikalavimus.
2	Gamintojas	Su gamintoju galima susisiekti nurodytu adresu.
3	Tipo numeris	Kiekvienas „Pedelec“ tipas turi aštuonių skaitmenų tipo numerį, kuris apibūdina „Pedelec“ tipą ir variantą.
4	Maksimali vardinė ilgalaikė galia	Maksimali vardinė ilgalaikė galia yra didžiausia įmanoma elektros variklio išvado veleno galia 30 minučių laikotarpiu.
5	Didžiausias leistinas bendrasis svoris (LBS)	Didžiausias leidžiamas bendrasis svoris yra visiškai sukomplektuoto „Pedelec“ svoris, plius kūno svoris, plius bagažo svoris (įskaitant ir priekabą).
6	Saugos ženklas Atsargiai	Saugos ženklas įspėja apie pavojus.
7	Naudojimo instrukcijos nuoroda	Prieš pirmą kartą naudodami perskaitykite naudojimo instrukciją.
8	Pastaba dėl šalinimo	Šalindami „Pedelec“, vadovaukitės atliekų šalinimo vadovu.
9	Naudojimo sritis	Su „Pedelec“ važinėkite tik leidžiamose vietose.
10	Paruošto važiuoti „Pedelec“ svoris (pasirinktinai, tik „Pedelec“ nuo 25 kg)	Paruošto važiuoti „Pedelec“ svoris nurodytas nuo 25 kg ir reiškia standartinės versijos svorį pardavimo metu. Prie svorio reikia pridėti papildomus priedus.
11	Gamybos metai	Gamybos metai – tai metai, kuriais pagamintas „Pedelec“.
12	Išsijungimo greitis	Greitis, kurį pasiekia „Pedelec“ tuo metu, kai srovė sumažėja iki nulio arba iki tuščiosios eigos vertės.

3.3.1 „Pedelec“ apžvalga

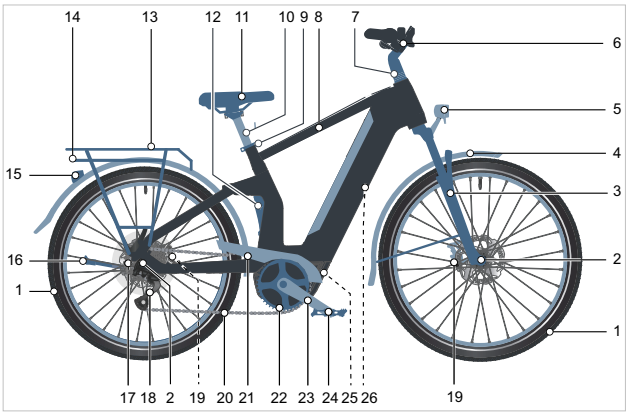

2 paveikslėlis: „Pedelec“ vaizdas iš dešinės, pavyzdys

1 Ratas
2 Stebulė
3 Šakė
4 Purvasaugis
5 Priekinis žibintas
6 Vairas
7 Vairo iškyša
8 Rėmas
9 Balnelio gnybtas
10 Balnelio stovas
11 Balnelis
12 Galinis amortizatorius
13 Bagažinė
14 Galinis žibintas
15 Reflektorius
16 Stovas
17 Kasetė
18 Pavarų perjungimo mechanizmas
19 Stabdis
20 Grandinė
21 Grandinės apsauga
22 Grandininė pavara
23 Švaistiklis
24 Pedalas
25 Variklis
26 Akumuliatorius ir gamyklinių duomenų lentelė

3.3.2 Vairo apžvalga

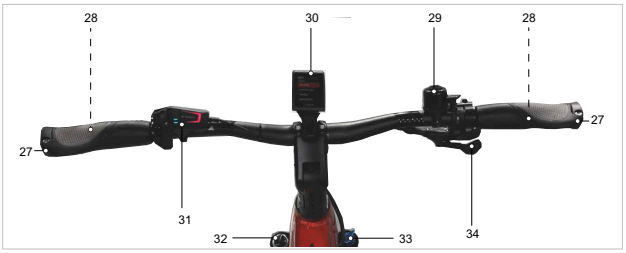

3 paveikslėlis: Vairas, pavyzdys BOSCH „LED Remote“ su „Kiox 300“

1 Rankena
2 Rankinis stabdys (už vairo)
3 Skambutis
4 Ekranas
5 Borto kompiuteris
6 „Lockout“
7 Perjungimo svirtis

3.3.3 Vairo iškyša

Vairo iškyša jungia vairą su šakių koto vamzdžiu. Vairo iškyša naudojama vairo aukščiui ir atstumui tarp vairo ir balnelio reguliuoti.

3.3.4 Vairas

„Pedelec“ valdomas vairu. Vairas naudojamas viršutinei kūno daliai palaikyti ir valdymo bei nuskaitymo komponentams laikyti.

3.3.5 Amortizuojanti šakė

Amortizuojančios šakės skirtos apsaugoti „Pedelec“ ir vairuotoją nuo smūgių ir vibracijos, kuriuos sukelia nelygus priekinio rato paviršius. Amortizuojančios šakės amortizuoja plienine arba pneumatine pakaba arba abiejų tipų spyruoklėmis. Perskaitykite amortizuojančių šakių naudojimo instrukciją.

3.3.6 Galinis amortizatorius

Galinis amortizatorius skirtas apsaugoti „Pedelec“ ir vairuotoją nuo smūgių ir vibracijos, kuriuos sukelia nelygus galinio rato paviršius. Galinis amortizatorius spyruokliuoja plienine spyruokle, pneumatine pakaba arba abiejų tipų spyruoklėmis. Perskaitykite galinio amortizatoriaus naudojimo instrukciją.

3.3.7 Stabdys

„Pedelec“ stabdžių sistema pirmiausia valdoma ant vairo esančiomis stabdžių svirtimis.

- Patraukus kairiąją stabdžių svirtį, įjungiamas priekinio rato stabdis.
- Patraukus dešiniąją stabdžių svirtį, įjungiamas galinio rato stabdis.

Stabdžiai naudojami greičiui reguliuoti ir avariniam stabdymui. Avariniu atveju paspaudus stabdžius galima greitai ir saugiai sustoti.

Stabdis įjungiamas stabdžių svirtimi arba

- stabdžių svirtimi ir stabdžių lynu (mechaninis stabdis) arba
- stabdžių svirtimi ir hidraulinių stabdžių linija (hidraulinis stabdis).

3.3.7.1 Mechaninis stabdis

Stabdžių svirtis su stabdžiu sujungta stabdžių lynu (dar vadinamu Bowdeno trosu).

3.3.7.2 Hidraulinis stabdis

Stabdžių skystis yra uždaroje kameros sistemoje. Kai stabdžių svirtis patraukiama, stabdžių skystis suaktyvina rato stabdį.

3.3.7.3 Diskiniai stabdžiai

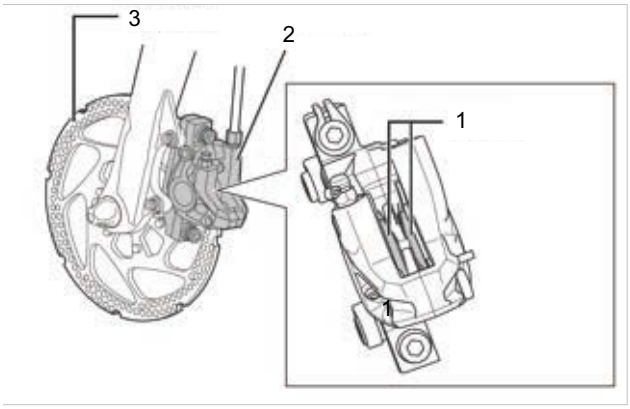

4 paveikslėlis: Stabdžių sistema su diskiniais stabdžiais, pavyzdys

1 Stabdžių trinkelė
2 Stabdžių suportas
3 Stabdžių diskas

„Pedelec“ su diskiniais stabdžiais stabdžių diskas yra tvirtai prisuktas prie stebulės.

Stabdžių slėgis didinamas traukiant stabdžių svirtį. Stabdžių skystis per stabdžių linijas perduoda slėgį į cilindrus stabdžių suporte.

Stabdymo jėga padidinama reduktoriumi ir perduodama stabdžių trinkelėms. Jie mechaniškai stabdo stabdžių diską. Kai stabdžių svirtis patraukiama, stabdžių trinkelės prispaudžiamos prie stabdžių disko ir rato judėjimas sulėtinamas iki sustojimo.

3.3.8 Balnelis

Balnelio užduotis - perimti kūno svorį, suteikti atramą ir suteikti galimybę važiuoti įvairiomis padėtimis. Todėl balnelio forma priklauso nuo dviratininko kūno sudėjimo, laikysenos ir numatyto „Pedelec“ naudojimo būdo.

Važiuojant dviratininko kūno svoris pasiskirsto pedalams, balneliui ir vairui. Sėdint tiesiai, palyginti nedideliam balnelio plotui tenka apie 75 % kūno svorio.

3.3.9 Balnelio stovas

Balnelio stovai naudojami ne tik balneliui pritvirtinti, bet ir tiksliai nustatyti optimalią važiavimo padėtį. Balnelio stovas gali:

- reguliuoti sėdynės aukštį sėdynės vamzdyje,
- horizontaliai reguliuoti balnelį naudojant prispaudimo įtaisą ir
- reguliuoti balnelio pasvirimą pasukant visą balnelio prispaudimo įtaisą.

Nuleidžiamus balnelio stovus galima nuleisti ir pakelti nuotolinio valdymo pulteliu, esančiu ant vairo, pvz., prie šviesoforo.

3.3.9.1 Spyruokliniai balneliostovai

Spyruokliniai balnelio stovai gali sušvelninti stiprių, vienkartinių smūgių poveikį ir taip gerokai pagerinti važiavimo komfortą. Tačiau spyruokliniai balnelio stovai negali kompensuoti kelio dangos nelygumų.

3.3.10 Mechaninė pavaros sistema

„Pedelec“, kaip ir dviratis, varomas raumenų jėga.

Jėga, atsirandanti minant pedalus važiavimo kryptimi, suka priekinę žvaigždutę. Grandine arba diržu jėga perduodama galinei žvaigždutei, o tada - galiniam ratui.

„Pedelec“ turi grandininę arba diržinę pavarą.

3.3.10.1 Grandininės pavaros konstrukcija

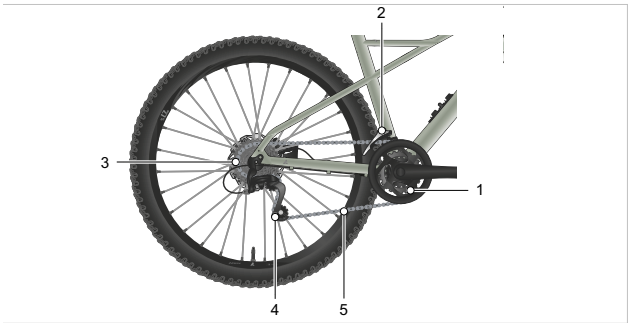

5 paveikslėlis: Grandininės pavaros schema su pavarų perjungikliu

1 Žvaigždutė
2 Pavarų perjungiklis
3 Kasetė, žvaigždžių blokas
4 Pavarų perjungimo mechanizmas
5 Grandinė

Grandininė pavara suderinama su

- Pedaliniai stabdžiai,
- Stebulės pavara,
- Pavara arba
- Pavarų perjungiklis.

3.3.10.2 Diržinės pavaros konstrukcija

6 paveikslėlis: Diržinės pavaros schema

1 priekinis skriemulys
2 galinis skriemulys
3 Diržai

Diržinė pavara suderinama su

- Pedaliniai stabdžiai,
- Stebulės pavara ir
- Pavara.

Diržinė pavara nesuderinama su pavarų perjungikliu.

3.3.11 Elektrinė pavaros sistema

3.3.11.1 Variklis

Kai tik raumenų jėga minant pedalus viršija tam tikrą vertę, lėtai įsijungia variklis ir talkina vairuotojui minant pedalus. Variklio galia visada priklauso nuo jėgos, naudojamos minant pedalus: jei naudojama nedidelė raumenų jėga, variklio pagalba yra mažesnė nei tada, kai naudojama daug raumenų jėgos. Tai taikoma nepriklausomai nuo pagalbos laipsnio.

Variklis išsijungia automatiškai, kai vairuotojas ar vairuotoja daugiau nebespaudžia pedalų, temperatūra nėra leistiname diapazone, yra perkrova arba pasiektas 25 km/val. išsijungimo greitis.

„Pedelec“ nėra įrengto atskiro avarinio išjungimo mygtuko. Mechaniniai stabdžiai skirti naudoti kaip avarinis sustabdymas ir užtikrina greitą ir saugų sustojimą avariniu atveju. Laikykitės gamintojo naudojimo instrukcijos:

Konstrukcinė dalis	Pavadinimas	Nuoroda 4 dalis, skyrius
Variklis	FIT, Pinion E1.9 (501069)	A: 1.010
Variklis	FIT, Pinion E1.12 (501070)	A: 1.010
Variklis	FIT, BAFANG H600 (501187)	#
Variklis	BOSCH, Performance Line SX [BDU3144] (EB11.100.00V)	A: 1.004
Variklis	BOSCH, Performance Line CX [BDU3843] (EB11.100.01C)	A: 1.007, embargas iki 2024.09.30
Variklis	BOSCH, Performance Line CX [BDU3840] (EB11.100.00E)	A: 1.007, embargas iki 2024.09.30

3.3.11.2 Borto kompiuteris

Borto kompiuteris yra elektrinės pavaros sistemos valdymo centras.

Laikykitės gamintojo naudojimo instrukcijos: Į „Pedelec“ galima įmontuoti šį borto kompiuterį:

Konstrukcinė dalis	Pavadinimas	Nuoroda 4 dalis, skyrius
Borto kompiuteris	FIT, Remote Basic (501262)	A: 2.005
Borto kompiuteris	FIT, Master Node Basic (501301)	A: 2.018
Borto kompiuteris	BOSCH, SystemController [BRC3100] (EB13.100.000)	A: 2.004
Borto kompiuteris	BOSCH, SystemController [#] (EB13.200.03B)	#
Borto kompiuteris	BOSCH, Purion 200 [BRC 3800] (EB13.200.03V)	A: 2.003

3.3.11.3 Ekranas

Kai kurie „Pedelec“ komplektuojami su ekranu. Ekrane rodomi prietaisų ir važiavimo duomenys.

Laikykitės gamintojo naudojimo instrukcijos: Į „Pedelec“ galima įmontuoti šį valdymo bloką:

Konstrukcinė dalis	Pavadinimas	Nuoroda 4 dalis, skyrius
Ekranas	BOSCH, Intuvia 100 [BHU3200] (EB13.100.00F)	A: 3.001
Ekranas	BOSCH, Kiox 500 [BHU3700] (EB13.100.004)	A: 3.002
Ekranas	FIT, Compact (500085)	A: 3.003

3.3.11.4 Valdymo blokas

Kai kurie „Pedelec“ komplektuojami su valdymo bloku. Valdymo blokas perduoda vairuotojo įvestis į borto kompiuterį.

Laikykitės gamintojo naudojimo instrukcijos: Į „Pedelec“ galima įmontuoti šį valdymo bloką:

Konstrukcinė dalis	Pavadinimas	Nuoroda 4 dalis, skyrius
Valdymo blokas	FIT, Remote Pure Links (501303)	A: 02.018
Valdymo blokas	BOSCH, Mini-Remote [BRC3300] (EB13.100.001)	A: 4.001
Valdymo blokas	BOSCH, Mini Remote Dropbar [BRC3310] (EB13.100.002)	A: 4.001

3.3.11.5 Akumuliatorius

Su kiekvienu „Pedelec“ tiekiamas akumuliatorius. Akumuliatorius tiekia elektros energiją „Pedelec“. Akumuliatorius – tai pagal techninius standartus kuriamas ir gaminamas ličio jonų akumuliatorius. Kiekvieną akumuliatorių saugo plieninis indas, patalpintas į plastikinį akumuliatoriaus korpusą.

Akumuliatoriuje yra vidinė apsauginė elektronika. Ji suderinta su krovikliu ir pačiu „Pedelec“.

Akumuliatoriaus temperatūra nuolat kontroliuojama.

Akumuliatorius yra apsaugotas nuo giluminio išsikrovimo, persikrovimo, perkaitimo ir trumpojo jungimo apsaugine grandine. Iškilus pavojui akumuliatorius išsijungia suveikus apsauginei schemai.

Įkrautas akumuliatorius turi daug energijos. Taisykles, kaip tinkamai su juo elgtis rasite 2 skyriuje „Sauga“ ir 6.9 skyriuje „Akumuliatorius“.

Akumuliatoriaus eksploatavimo trukmę veikia naudojimo pobūdis ir trukmė. Akumuliatorius, kaip kiekvienas ličio jonų akumuliatorius, natūraliai sensta, net jei jis nenaudojamas. Akumuliatoriaus eksploatavimo trukmę galima pratęsti tinkamai prižiūrint akumuliatorių ir saugant jį tinkamoje temperatūroje. Net ir tinkamai prižiūrint laikui bėgant akumuliatoriaus įkrovos būklė mažėja. Ženkliai sutrumpėjęs eksploatavimo laikas po įkrovos parodo, kad akumuliatorius yra panaudotas.

Krentant temperatūrai mažėja akumuliatoriaus galia, kadangi didėja elektrinė varža. Žiemą, esant žemai temperatūrai, galima tikėtis, kad įprastinis nuvažiuojamas atstumas sumažės. Ilgai važiuojant, esant žemai temperatūrai, rekomenduojama naudoti šilumines apsaugas.

Kiekvienas akumuliatorius turi savo individualų užraktą.

Laikykitės gamintojo naudojimo instrukcijos: Į „Pedelec“ galima įmontuoti šį akumuliatorių:

Konstrukcinė dalis	Pavadinimas	Nuoroda 4 dalis, skyrius
Akumuliatorius	BOSCH, CompactTube 400 Wh [BBP3242] (EB12.100.020)	A: 5.002
Akumuliatorius	BOSCH, PowerTube 600 [BBP3860] (EB12.100.04W)	A: 5.008
Akumuliatorius	BOSCH, PowerTube 800 Vertical [BBP3881] (EB12.100.054)	A: 5.008
Akumuliatorius	FIT, Supertube 275 (501167)	#
Akumuliatorius	FIT, Supertube 550 (501168)	#
Akumuliatorius	FIT, Ultracore 800 Wh (501215)	#
Akumuliatorius	FIT, Ultracore 1060Wh (501216)	#

3.3.11.6 Kroviklis

Su kiekvienu „Pedelec“ dviračiu tiekiamas akumuliatoriui pritaikytas kroviklis. Gali būti naudojami tik kartu tiekiami arba gamintojo patvirtinti krovikliai.

Laikykitės gamintojo naudojimo instrukcijos: Su „Pedelec“ gali būti tiekiamas šis kroviklis:

Konstrukcinė dalis	Pavadinimas	Nuoroda 4 dalis, skyrius
Kroviklis	BOSCH, 2A Charger [BPC3200] (EB12.110.016)	A: 6.001
Kroviklis	BOSCH, 4A Charger [BPC3400] (EB12.110.001)	A: 6.001
Kroviklis	FIT, FIT Standard Charger (500950)	A: 6.004

3.4 Valdiklių ir indikatorių aprašymas

3.4.1 Borto kompiuteris „BOSCH Kiox 400C“

Ant viršutinio vamzdžio esantis BOSCH Kiox 400C yra borto kompiuteris ir valdymo blokas. Jis valdo sistemą keturiais mygtukais ir turi indikatorių bei USB įkrovimo jungtį.

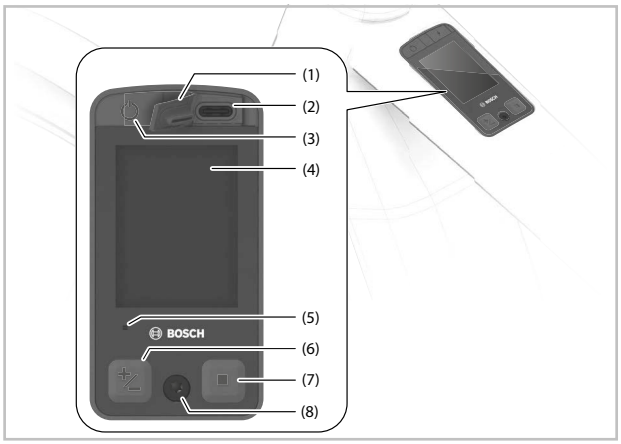

7 paveikslėlis: Borto kompiuterio „Kiox 400C“ apžvalga

1		USB įkrovimo prievado atvartas
2		USB įkrovimo jungtis
3	⏻	Įjungimo / išjungimo mygtukas (borto kompiuteris)
4		Indikatorius
5		Aplinkos apšvietimo jutiklis
6	+/–	Pliuso ir minuso mygtukas
7	■	Parinkties mygtukas
8		„Kiox 400C“ tvirtinimo varžtas

9 lentelė: „BOSCH Kiox 400C“ mygtukų ir indikatorių apžvalga

3.4.1.1 Pagalbos lygio indikatorius

Kuo aukštesnis pasirinktas pagalbos lygis, tuo stipriau pavaros sistema talkina vairuotojui minant pedalus.

„eMTB Mode“ režimas galimas „Performance Line CX“ pavaroms. „eMTB Mode“ režime pagalbos laipsnis ir sūkio momentas yra dinamiškai koreguojami, atsižvelgiant į jėgą, kuria minami pedalai. Pasirenkami pagalbos lygiai priklauso nuo modelio.

Pagalbos lygis	Naudojimas
OFF	Įjungus pavaros sistemą, variklio pagalba išjungiama. „Pedelec“ galima važiuoti minant pedalus taip pat, kaip įprastu „Pedelec“.
ECO	Nedidelė pagalba didžiausiam efektyvumui ir maksimaliam nuotoliui
ECO+	optimizuotos Range (Ridos atsargos) režimas, kai pagalbos vairuojant sistema įjungiama tik pasiekus tam tikrą vairuotojo našumo lygį; natūralus vairavimas ir maksimalus nuvažiuojamas atstumas
TOUR	Tolygi pagalba, didelių atstumų kelionėms
TOUR+	Dinamiška pagalba natūraliam ir sportiškam vairavimui
„eMTB“	Galinga pagalba sportiškam startui, optimali pagalba bet kokioje vietovėje
eMTB+	galinga pagalba sportiškam startui, optimali pagalba bet kokioje vietovėje. Iki 100 % daugiau „Extended Boost“
„SPORT“	Galinga pagalba sportiškai važiuojant kalnuotose vietovėse ir gatvių eisme
TURBO	Maksimali pagalba iki dažno pedalų mynimo (CADENCE), sportiškam važiavimui
AUTO	Pagalba dinamiškai pritaikoma prie važiavimo situacijos
„RACE“	Maksimali pagalba eMTB lenktynių trasoje; labai tiesioginis atsakas ir maksimalus „Extended Boost“ užtikrina didelę galią rungtyniaujant
„CARGO“	Tolygi, galinga pagalba, kad būtų galima saugiau gabenti didelius svorius
„SPRINT“	Dinamiška pagalba priklausomai nuo mynimo dažnio – sportiškai važiuojant „eGravel“ ir „eRoad“ režimais ir greito sprinto bei dažno pakilimo atvejais

10 lentelė: „BOSCH Kiox 400C“ pagalbos lygių apžvalga

3.4.1.2 ABS indikatorius (pasirinktinai)

Paleidžiant „Pedelec“ su ABS sistema užsidega ABS indikatorius. Išvykus ABS atlieka vidinį jo veikimo tikrinimą, o ABS simbolis išsijungia.

Trikties atveju užsidega ABS simbolis, o ekrane parodoma pastaba. Tai reiškia, kad ABS neveikia. Paspauskite pasirinkimo mygtuką, kad patvirtintumėte gedimą, ir pastaba dėl ABS trikties užges. ABS simbolis rodomas būsenos juostoje ir praneša apie išjungtą ABS.

Jei akumuliatorius įkraunamas, viršutinė juosta mirksi.

3.4.2 Borto kompiuteris „BOSCH Purion 200“

Ant vairo esantis borto kompiuteris yra valdymo blokas. Jis šešiais mygtukais valdo sistemą ir visus indikatorius.

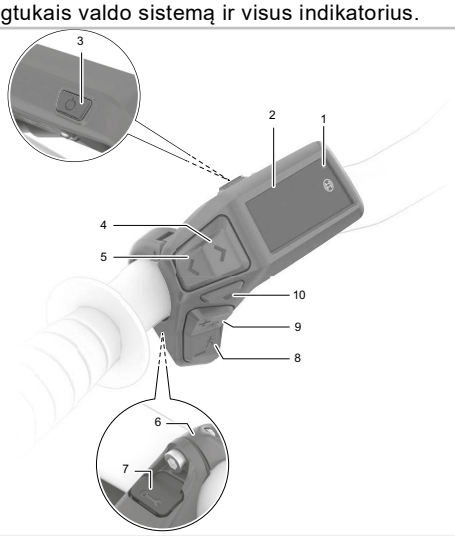

8 paveikslėlis: Borto kompiuterio „BOSCH Purion 200“ apžvalga

1		Aplinkos apšvietimo jutiklis Pagalbos lygio indikatorius
2		Ekranas ABS indikatorius (pasirinktinai)
3		**Įjungimo / išjungimo mygtukas (borto kompiuteris)** Įkrovos būklės indikatorius (borto kompiuteris)
4	>	Skaisčio didinimo / versti toliau mygtukas
5	<	Skaisčio mažinimo / grįžimo mygtukas
6		Laikiklis
7		Diagnostinė jungtis (tik techninės priežiūros tikslais)
8	–	Minuso mygtukas Stūmimo pagalbos mygtukas
9	+	Pliuso mygtukas **Apšvietimo mygtukas**
10		Parinkties mygtukas

11 lentelė: „BOSCH Purion 200“ mygtukų ir indikatorių apžvalga

3.4.2.1 Pagalbos lygio indikatorius

Kuo aukštesnis pasirinktas pagalbos lygis, tuo stipriau pavaros sistema talkina vairuotojui minant pedalus.

„eMTB Mode“ režimas galimas „Performance Line CX“ pavaroms. „eMTB Mode“ režime pagalbos laipsnis ir sūkio momentas yra dinamiškai koreguojami, atsižvelgiant į jėgą, kuria minami pedalai. Pasirenkami pagalbos lygiai priklauso nuo modelio.

Pagalbos lygis	Naudojimas
OFF	Įjungus pavaros sistemą, variklio pagalba išjungiama. „Pedelec“ galima važiuoti minant pedalus taip pat, kaip įprastu „Pedelec“.
ECO	Nedidelė pagalba didžiausiam efektyvumui ir maksimaliam nuotoliui
TOUR	Tolygi pagalba, didelių atstumų kelionėms
TOUR+	Dinamiška pagalba natūraliam ir sportiškam vairavimui
„eMTB“	Galinga pagalba sportiškam startui, optimali pagalba bet kokioje vietovėje
„SPORT“	Galinga pagalba sportiškai važiuojant kalnuotose vietovėse ir gatvių eisme
TURBO	Maksimali pagalba iki dažno pedalų mynimo (CADENCE), sportiškam važiavimui
AUTO	Pagalba dinamiškai pritaikoma prie važiavimo situacijos
„RACE“	Maksimali pagalba eMTB lenktynių trasoje; labai tiesioginis atsakas ir maksimalus „Extended Boost“ užtikrina didelę galią rungtyniaujant
„CARGO“	Tolygi, galinga pagalba, kad būtų galima saugiau gabenti didelius svorius
„SPRINT“	Dinamiška pagalba priklausomai nuo mynimo dažnio – sportiškai važiuojant „eGravel“ ir „eRoad“ režimais ir greito sprinto bei dažno pakilimo atvejais

12 lentelė: „BOSCH Purion 200“ pagalbos lygių apžvalga

3.4.2.2 ABS indikatorius (pasirinktinai)

Paleidžiant „Pedelec“ su ABS sistema užsidega ABS indikatorius. Išvykus ABS atlieka vidinį jo veikimo tikrinimą, o ABS simbolis išsijungia.

Trikties atveju užsidega ABS simbolis, o ekrane parodoma pastaba. Tai reiškia, kad ABS neveikia. Paspauskite pasirinkimo mygtuką, kad patvirtintumėte gedimą, ir pastaba dėl ABS trikties užges. ABS simbolis rodomas būsenos juostoje ir praneša apie išjungtą ABS.

Jei akumuliatorius įkraunamas, viršutinė juosta mirksi.

3.4.3 Borto kompiuteris „BOSCH Purion 400“

Borto kompiuteris ant vairo valdo sistemą ir rodo visus rodmenis ekrane.

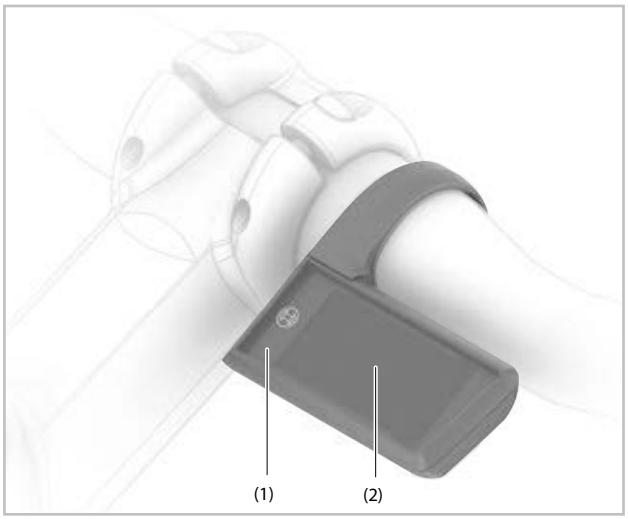

9 paveikslėlis: Borto kompiuterio „BOSCH Purion 400“ apžvalga

1	Borto kompiuteris
2	Ekranas

13 lentelė: „BOSCH Purion 400“ mygtukų ir indikatorių apžvalga

3.4.3.1 Pagalbos lygio indikatorius

Kuo aukštesnis pasirinktas pagalbos lygis, tuo stipriau pavaros sistema talkina vairuotojui minant pedalus.

„eMTB Mode“ režimas galimas „Performance Line CX“ pavaroms. „eMTB Mode“ režime pagalbos laipsnis ir sūkio momentas yra dinamiškai koreguojami, atsižvelgiant į jėgą, kuria minami pedalai. Pasirenkami pagalbos lygiai priklauso nuo modelio.

Pagalbos lygis	Naudojimas
OFF	Įjungus pavaros sistemą, variklio pagalba išjungiama. „Pedelec“ galima važiuoti minant pedalus taip pat, kaip įprastu „Pedelec“
ECO	Nedidelė pagalba didžiausiam efektyvumui ir maksimaliam nuotoliui
TOUR	Tolygi pagalba, didelių atstumų kelionėms
TOUR+	Dinamiška pagalba natūraliam ir sportiškam vairavimui
„eMTB“	Galinga pagalba sportiškam startui, optimali pagalba bet kokioje vietovėje
„SPORT“	Galinga pagalba sportiškai važiuojant kalnuotose vietovėse ir gatvių eisme
TURBO	Maksimali pagalba iki dažno pedalų mynimo (CADENCE), sportiškam važiavimui
AUTO	Pagalba dinamiškai pritaikoma prie važiavimo situacijos
„RACE“	Maksimali pagalba eMTB lenktynių trasoje; labai tiesioginis atsakas ir maksimalus „Extended Boost“ užtikrina didelę galią rungtyniaujant
„CARGO“	Tolygi, galinga pagalba, kad būtų galima saugiau gabenti didelius svorius
„SPRINT“	Dinamiška pagalba priklausomai nuo mynimo dažnio – sportiškai važiuojant „eGravel“ ir „eRoad“ režimais ir greito sprinto bei dažno pakilimo atvejais

14 lentelė: „BOSCH Purion 200“ pagalbos lygių apžvalga

3.4.3.2 ABS indikatorius (pasirinktinai)

Paleidžiant „Pedelec“ su ABS sistema užsidega ABS indikatorius. Išvykus ABS atlieka vidinį jo veikimo tikrinimą, o ABS simbolis išsijungia.

Trikties atveju užsidega ABS simbolis, o ekrane parodoma pastaba. Tai reiškia, kad ABS neveikia. Paspauskite pasirinkimo mygtuką, kad patvirtintumėte gedimą, ir pastaba dėl ABS trikties užges. ABS simbolis rodomas būsenos juostoje ir praneša apie išjungtą ABS.

Jei akumuliatorius įkraunamas, viršutinė juosta mirksi.

3.4.4 Valdymo blokas „BOSCH System Controller“

„BOSCH System Controller“ ant viršutinio vamzdžio yra valdymo blokas. Jis valdo sistemą dviem mygtukais ir turi 3 indikaktorius.

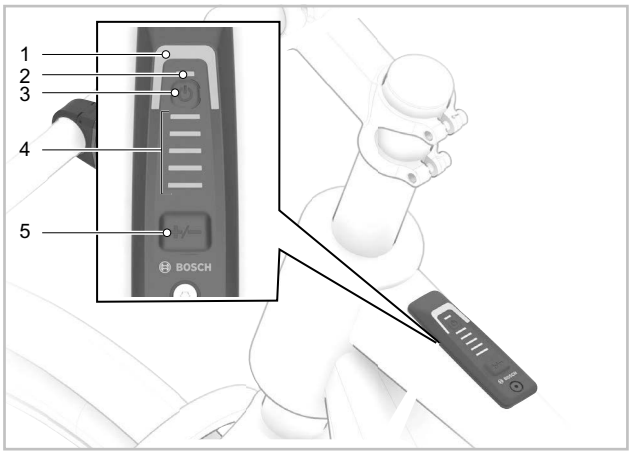

10 paveikslėlis: Valdymo bloko „BOSCH System Controller“ apžvalga

1		Pagalbos lygio indikatorius
2		ABS indikatorius (pasirinktinai) / aplinkos šviesos jutiklis
3	⏻	**Įjungimo / išjungimo mygtukas (valdymo blokas)**
4		Įkrovos būklės indikatorius (valdymo blokas)
5	+ / -	Režimo mygtukas

15 lentelė: „BOSCH System Controller“ mygtukų ir indikatorių apžvalga

3.4.4.1 Pagalbos lygio indikatorius

Kuo aukštesnis pasirinktas pagalbos lygis, tuo stipriau pavaros sistema talkina vairuotojui minant pedalus. Valdymo bloke „BOSCH System Controller“ arba „BOSCH Mini Remote“ nustatoma, kaip stipriai elektrinė pavara talkina vairuotojui minant pedalus. Pasirenkami pagalbos lygiai priklauso nuo modelio.

Pagalbos lygis	Naudojimas
OFF	Įjungus pavaros sistemą, variklio pagalba išjungiama. „Pedelec“ galima važiuoti minant pedalus taip pat, kaip įprastu „Pedelec“
ECO	Nedidelė pagalba didžiausiam efektyvumui ir maksimaliam nuotoliui
TOUR	Tolygi pagalba, didelių atstumų kelionėms
TOUR+	Dinamiška pagalba natūraliam ir sportiškam vairavimui
eMTB/SPORT	Galinga pagalba sportiškam startui, optimali pagalba bet kokioje vietovėje
TURBO	Maksimali pagalba iki dažno pedalų mynimo (CADENCĖ), sportiškam važiavimui
AUTO	Pagalba dinamiškai pritaikoma prie važiavimo situacijos
RACEC	Maksimali pagalba eMTB lenktynių trasoje; labai tiesioginė suveikimo charakteristika ir maksimalus „Extended Boost“ užtikrina didelę galią konkurencinėse situacijose
CARGO	Tolygi, galinga pagalba, kad būtų galima saugiau gabenti sunkius svorius

16 lentelė: „BOSCH System Controller“ pagalbos lygio apžvalga

Pagalbos lygis rodomas įvairiomis pagalbos lygio indikatoriaus spalvomis.

Naudojimas	Spalva
Didžiausia pagalba	raudona
Vidutinė pagalba	alyvinė
Nedidelė pagalba	mėlyna
Mažiausia pagalba	žalia
Pagalba išj.	juoda (šviesos diodai išjungti)

17 lentelė: „BOSCH System Controller“ pagalbos lygio spalvos

3.4.4.2 ABS indikatorius (pasirinktinai)

Paleidžiant „Pedelec“ su ABS sistema užsidega ABS indikatorius.

Kai „Pedelec“ pasiekia 6 km/h greitį, ABS indikatorius užgęsta.

Gedimo atveju ABS indikatorius pradeda šviesti kartu su pasirinkto pagalbos lygio oranžiniu mirksinčiu indikatoriumi.

Paspauskite pasirinkimo mygtuką, kad patvirtintumėte gedimą, ir mirksintis pasirinkto pagalbos lygio indikatorius užges. ABS indikatorius šviečia toliau ir rodo, kad ABS sistema neveikia.

3.4.5 Valdymo blokas „BOSCH Mini Remote“ ir „Mini Remote Dropbar“

„BOSCH Mini Remote“ ant vairo ir „Mini Remote Dropbar“ ant lenktynių dviračio vairo yra valdymo blokai. Jie valdo sistemą ir visus indikatorius keturiais mygtukais.

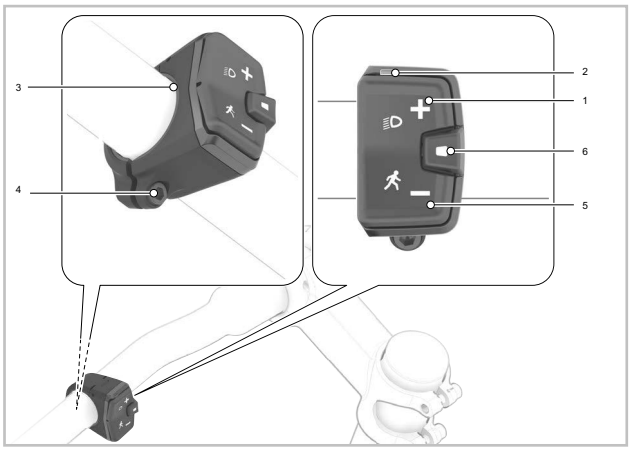

11 paveikslėlis: Valdymo bloko „BOSCH Mini Remote“ apžvalga

1	+	Pliuso mygtukas / **Apšvietimo mygtukas**
2		Šviesos diodo kontrolinė lemputė
3		Guminis įdėklas / akumuliatoriaus laikiklis
4		Tvirtinimo varžtas („Mini Remote“)
5	–	Minuso mygtukas Stūmimo pagalbos mygtukas
6		Pasirinkimo mygtukas

18 lentelė: „BOSCH Mini Remote“ mygtukų ir indikatorių apžvalga

3.4.6 Borto kompiuteris „FIT Remote Basic“

Ant vairo esantis borto kompiuteris yra valdymo blokas. Jis valdo sistemą naudodamas šešis mygtukus.

12 paveikslėlis: Valdymo bloko „FIT Remote Basic“ apžvalga

1 Apšvietimo mygtukas
2 Įj. / išj. mygtukas (borto kompiuteris)
3 Parinkties mygtukas
4 Pliuso mygtukas
5 Minuso mygtukas
6 Pagalbos stumiant mygtukas

3.4.7 Borto kompiuteris „FIT LCD Remote“

Ant vairo esantis borto kompiuteris yra valdymo blokas. Jis šešiais mygtukais valdo sistemą ir visus indikatorius.

13 paveikslėlis: Borto kompiuterio „FIT LCD Remote“ apžvalga

1 **Įjungimo / išjungimo mygtukas (borto kompiuteris)**
2 Pasirinkimo svirtis
3 Pliuso mygtukas
4 Minuso mygtukas
5 Pagalbos stumiant mygtukas
6 **Apšvietimo mygtukas**

3.4.7.1 Pagalbos lygio indikatorius

Kuo aukštesnis pasirinktas pagalbos lygis, tuo aktyviau pavaros sistema talkina vairuotojui ir vairuotojai minant pedalus.

Pagalbos lygis	Naudojimas
FLY	Maksimali variklio pagalba sportiniam važiavimui dideliu CADENCE (minimo dažniu).
FLEX	Variklio pagalba puikiai tinka „E-MTB-Trails“ arba itin dinamiškiems el. dviračiams.
FLOW	Variklio pagalba energiją taupančiam važiavimui plentu arba vidutinio sudėtingumo bekelės vietovėmis.
ECO	Minimali variklio pagalba didžiausiam efektyvumui ir ridos atsargai.
OFF	Variklio pagalba neteikiama. El. dviračiu važiuojama taip, kaip ir įprastu dviračiu. Galima naudotis visomis borto kompiuterio funkcijomis.
⌃	Esant [BOOST] pagalbos lygiui, variklio jėgą galima trumpam padidinti iki [HIGH], nepriklausomai nuo pasirinkto pagalbos lygio. Ši funkcija galima tik važiavimo režimu.

19 lentelė: „FIT LED Remote“ pagalbos lygio apžvalga

3.4.8 Borto kompiuteris „FIT Master Node Display“

Viršutiniame vamzdyje esantis borto kompiuteris „FIT Master Node Display“ yra valdymo blokas. Jis valdo sistemą trimis mygtukais ir turi du indikaktorius.

14 paveikslėlis: Borto kompiuterio „FIT Master Node Basic“ apžvalga

1 Įkrovos būklės indikatorius
2 **Įjungimo / išjungimo mygtukas (borto kompiuteris)**
3 Funkcijų indikatorius
4 >-Mygtukas
5 <-Mygtukas

3.4.8.1 Pagalbos lygio indikatorius

Kuo aukštesnis pasirinktas pagalbos lygis, tuo stipriau pavaros sistema talkina vairuotojui minant pedalus. Pagalbos lygis rodomas funkcijų indikatoriuje.

Pagalbos laipsnis	Indikatorius	Naudojimas	Pagalbos laipsnis	Indikatorius	Naudojimas
OFF		Pagalba neteikiama. El. dviračiu važiuojama taip, kaip ir įprastu dviračiu. Galima naudotis visomis borto kompiuterio funkcijomis.	FLEX		Pagalba puikiai tinka „E-MTB-Trails“ arba itin dinamiškiems el. dviračiams.
ECO		Minimali pagalba didžiausiam efektyvumui ir didžiausiai ridos atsargai.	FLY		Maksimali pagalba sportiniam važiavimui dideliu CADENCE (mynimo dažniu).
FLOW		Pagalba energiją taupančiam važiavimui plentu arba vidutinio sudėtingumo bekelės vietovėmis.			

20 lentelė: „FIT Master Node Basic“ pagalbos lygio apžvalga

3.4.9 Valdymo blokas „FIT Remote Pure Links“

„Pedelec“ valdomas naudojant valdymo bloką „FIT Remote Pure Links“.

15 paveikslėlis: Valdymo bloko „FIT Remote Pure Links“ apžvalga

1	**Svirtis**
2	**Funkcijų mygtukas**

21 lentelė: „FIT Remote Pure Links“ mygtukų ir svirties apžvalga

4 Transportavimas ir laikymas

4.1 Transportavimas

⚠DĖMESIO **Kritimas netyčia suaktyvinus**

Netyčia suaktyvinus pavaros sistemą kyla susižeidimo pavojus.

▶ Išimkite akumuliatorių.

4.1.1 Transportavimo apsaugos naudojimas

Taikoma tik „Pedelec“ su hidrauliniais diskiniais stabdžiais

⚠DĖMESIO Nesant transportavimo apsaugos, išteka alyva

Stabdžių transportavimo apsauga transportavimo ar siuntimo metu apsaugo nuo netyčinio stabdžių paspaudimo. Dėl to gali būti nepataisomai sugadinta stabdžių sistema arba ištekėti alyva, padarant žalą aplinkai.

▶ Niekada nespauskite stabdžių svirties esant išmontuotam ratui.

▶ Visuomet transportuodami ar siųsdami naudokite transportavimo apsaugą.

▶ Transportavimo apsaugas įkiškite tarp stabdžių trinkelių.

⇨ Transportavimo apsauga įsistato tarp abiejų trinkelių ir apsaugo nuo netyčinio nuolatinio stabdymo, dėl kurio gali ištekėti stabdžių skystis.

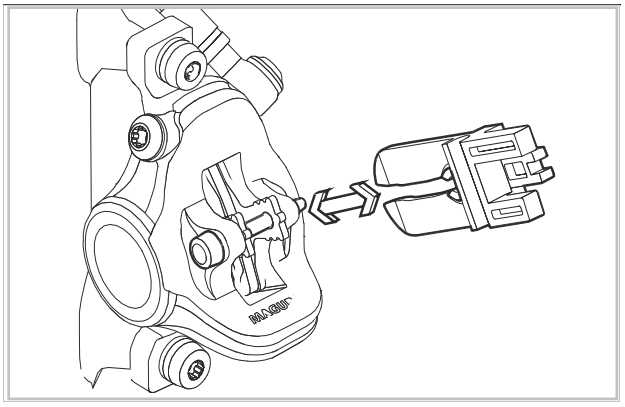

16 paveikslėlis: Transportavimo apsaugos tvirtinimas

4.1.2 „Pedelec“ transportavimas

Automobiliu

Dviračių laikiklių sistemos, kuriose „Pedelec“ tvirtinamas apverstas, sukuria oro burbuliukus stabdžių sistemoje.

▶ Nuimkite akumuliatorių.

▶ Nuimkite visus nuimamus komponentus (ekraną, dviračio pompą, gertuvę ir t. t.) nuo „Pedelec“.

▶ Akumuliatorių gabenkite sausoje, švarioje vietoje, apsaugotoje nuo tiesioginių saulės spindulių.

▶ Niekada nenaudokite dviračių pervežimo sistemų, kuriose „Pedelec“ fiksuojamas apverstas. Pas specializuotus prekybininkus teikiamos konsultacijos dėl pervežimo sistemos profesionalaus pasirinkimo ir saugaus naudojimo.

▶ Transportuodami atsižvelkite į paruošto važiuoti „Pedelec“ svorį.

4.1.3 „Pedelec“ siuntimas

▶ Siunčiant „Pedelec“, rekomenduojama, kad specializuotose parduotuvėse tinkamai supakuotų „Pedelec“.

4.1.4 Akumuliatoriaus transportavimas

Akumuliatoriams galioja pavojingų krovinių pervežimo taisyklės. Nepažeistus akumuliatorius gali pervežti privatūs asmenys kelių eismo sąlygomis.

4.1.5 Akumuliatoriaus siuntimas

Akumuliatorius yra pavojingas krovinys, ir jį gali supakuoti ir persiųsti tik apmokyti asmenys. Kreipkitės į specializuotą prekybininką.

4.2 Laikymas

▶ Visada laikykite „Pedelec“, akumuliatorių bei borto kompiuterį, ekraną ir kroviklį atskirai.

Laikymo temperatūra	nuo +10 °C iki +40 °C
Oro drėgmė	30–85 %
Optimali laikymo temperatūra	nuo + 10 °C iki +20 °C
Optimalus oro drėgnis	30–60 %

22 lentelė: Laikymo aplinkos sąlygos

▶ Visada reikia vengti žemesnės kaip -5 °C ir aukštesnės nei +40 °C temperatūros bei didesnio nei 85 % oro drėgnio.

▶ „Pedelec“, borto kompiuterį, akumuliatorių ir kroviklį

- sandėliuokite sausoje,
- švarioje,
- apsaugotoje nuo saulės spindulių,
- gerai vėdinamoje vietoje,
- niekuomet nesandėliuokite lauke.

▶ „Pedelec“ laikykite sausoje patalpoje.

▶ Borto kompiuterį, ekraną ir kroviklį laikykite sausoje vietoje kambario temperatūroje.

▶ Laikant akumuliatorių maždaug nuo 10 °C iki 20 °C temperatūroje užtikrinamas ilgesnis jo eksploatavimo laikas.

▶ Akumuliatorius laikykite patalpose, kuriose yra dūmų detektoriai. Optimalu naudoti prevencinę dėžutė su elektros jungtimi.

▶ Niekada nelaikykite akumuliatorių šalia degių ar lengvai užsiliepsnojančių objektų.

▶ Niekuomet nesandėliuokite akumuliatorių šalia šilumos šaltinių.

4.3 Nenaudojimo laikotarpis

Pastaba Nenaudojami akumuliatoriai išsikrauna. Jei akumuliatorius ilgai laikomas neįkrautas, jis gali būti pažeistas ir jo talpa gali labai sumažėti.

▶ Sandėliuojamo akumuliatoriaus įkrovos būklė turi būti ne mažesnė kaip 30 proc.

▶ Akumuliatorių įkraukite kas 6 mėnesius.

▶ „LED Remotes“ arba „System Controller“ kraukite po 1 valandą kas 3 mėnesius per USB diagnostikos sąsają.

▶ Jeigu „Pedelec“ bus nenaudojamas iki keturių savaičių, išimkite borto kompiuterį ir akumuliatorių iš laikiklio.

▶ Jeigu „Pedelec“ nenaudojamas ilgiau nei keturias savaites, turi būti pasiruošta nenaudojimo laikotarpiui.

Pastaba Jei akumuliatorius visą laiką yra prijungtas prie kroviklio, jis gali būti pažeistas.

▶ Niekada nelaikykite akumuliatoriaus visą laiką prijungto prie kroviklio.

4.3.1 Pasiruošimas nenaudojimo laikotarpiui

1 Nuvalykite „Pedelec“ drėgna šluoste ir apsaugokite purškiamuoju vašku. Stabdžių trinties paviršių niekada nevaškuokite.

2 Prieš ilga nenaudojimo laikotarpį paveskite atlikti techninę priežiūrą, agrindinį valymą ir konservavimą specializuotose pasrduotuvėse.

3 Nuimkite akumuliatorių.

4 Įkraukite akumuliatorių iki 30–60 %, kad pradėtų šviesti 2–3 įkrovos būklės indikatoriaus (akumuliatoriaus) šviesos diodai. Po 6 mėnesių patikrinkite akumuliatoriaus įkrovos būklę. Jei šviečia tik vienas akumuliatoriaus įkrovos būklės indikatoriaus (akumuliatorius) šviesos diodas, vėl įkraukite akumuliatorių maždaug iki 30–60 %.

5 Surinkimo instrukcijos pirkimas internetu

Galutinį šio „Pedelec“ surinkimą ir paleidimą atliko specializuota parduotuvė. Prieš transportavimą buvo atsukti pedalai ir pasuktas vairas. Šios instrukcijos prireiks, kad po transportavimo „Pedelec“ paruoštumėte naudoti kelyje.

⚠DĖMESIO Kritimas dėl netinkamai nustatytų priveržimo momentų

Jeigu varžtas prisuktas per stipriai, jis gali lūžti. Jeigu varžtas prisuktas per silpnai, jis gali atsipalaiduoti. Pasekmė gali būti griuvimas su sužalojimai.

▶ Visuomet atsižvelkite į ant varžto, konstrukcinės dalies ir naudojimo instrukcijoje nurodytus priveržimo momentus.

▶ Montuojant yra reikalingos atitinkamos pagrindinės žinios. Jei jų neturite, kreipkitės į specializuotą parduotuvę.

⚠DĖMESIO Netinkamai suaktyvinus kyla kritimo ir suspaudimo pavojus

Netyčia suaktyvinus pavaros sistemą kyla susižeidimo pavojus.

▶ Išimkite akumuliatorių.

5.1 Tiekiamas komplektas

▶ Pakuotė yra pagaminta iš kartono. Pakuotę šalinkite laikydamiesi komunalinių tarnybų nuostatų.

Tiekiamas komplektas

☐	1 „Pedelec“ su akumuliatoriumi
☐	2 pedalai
☐	1 kroviklis
☐	1 techniniai dokumentai

5.2 Montavimas

▶ Montuokite „Pedelec“ švarioje ir sausoje vietoje. Darbo aplinkos temperatūra turėtų siekti nuo 15 °C iki 25 °C.

▶ „Pedelec“ įtvirtinkite montavimo stende. Naudojami montavimo stendai turi būti skirti maksimaliam 30 kg svoriui. Arba „Pedelec“ gali laikyti kitas asmuo.

5.2.1 Reikalingų įrankių paruošimas

Norint surinkti „Pedelec“ dviratį reikalingi šie įrankiai:

	Veržliaraktis 15 mm
	Dinamometrinis raktas Darbinis diapazonas 5–40 Nm
	„Torx“ galvutės: T15, T20, T25 Šešiabriaunės galvutės: 4 mm, 5 mm ir 6 mm

23 lentelė: Montavimo darbams reikalingi įrankiai

5.2.2 Vairo nustatymas į tiesią padėtį

Transportavimo sumetimais vairas buvo pasuktas lygiagrečiai padangoms ir rėmui.

1 Vairą sukite pagal laikrodžio rodyklę, kol jis bus statmenoje ratui ir rėmui padėtyje. Vairas nustatomas priklausomai nuovairo iškyšos su varžtu

Galioja tik „Pedelec“ su tokia įranga

1 Nuimkite apsauginį dangtelį nuo vairo iškyšos.

2 Priklausomai nuo varžto tipo, varžtui atsukti naudokite T15, T20, T25 Torx arba 4 mm, 5 mm arba 6 mm arba šešiabriaunę galvutę.

3 Vairą pasukite į norimą padėtį.

4 Priklausomai nuo varžto tipo, varžtui priveržti naudokite T15, T20, T25 Torx arba 4 mm, 5 mm arba 6 mm arba šešiabriaunę galvutę.

5 Vėl uždėkite apsauginį dangtelį ant vairo iškyšos.

5.2.3 Vairo iškyšos ir vairo padėčių patikra

Jungčių patikra

1 Atsistokite prieš „Pedelec“. Suspauskite priekinį ratą tarp kojų. Suimkite už vairo rankenų.

2 Mėginkite vairą apsukti priekinio rato atžvilgiu.

⇨ Vairo iškyša turi nesislinkti ir nesisukti.

3 Jei vairo iškyšą galima susukti, patikrinkite, ar ji gerai pritvirtinta.

⇨ Jei vairo iškyšos nustatyti nepavyksta, kreipkitės į specializuotą parduotuvę.

Tinkamos padėties patikra

1 Visu kūno svoriu atsiremkite į vairą.

⇨ Vairo ir vairo iškyša neturi praslysti.

▶ Jei vairo nustatyti nepavyksta, kreipkitės į specializuotą parduotuvę.

Guolių tarpo patikra

1 Vienos rankos pirštus uždėkite ant viršutinės vairo mechanizmo guolių įdėklo dalies. Kita ranka užtraukite priekinio rato stabdžius ir pamėginkite „Pedelec“ pastumdyti pirmyn ir atgal.

⇨ Guolio įdėklų pusės neturi pasislinkti viena kitos atžvilgiu.

⇨ Jei guolio įdėklų pusės pasislenka, kreipkitės į specializuotą prekybininką.

5.2.4 Pedalų montavimas

Kad pedalai neatsilaisvintų juos minant, jie turi du skirtingus sriegius.

- Kairėje važiavimo krypties pusėje esantis pedalas turi kairįjį sriegį ir yra pažymėtas L raide.
- Dešinėje važiavimo krypties pusėje esantis pedalas turi dešinįjį sriegį ir yra pažymėtas R raide.

Žyma yra galvutės pusėje, ant ašies arba pedalo korpuso.

17 paveikslėlis: Pedalų ženklinimo pavyzdys

1 Abiejų pedalų sriegius patepkite vandeniui atspariu tepalu.

2 Rankomis pasukite L raide pažymėtą pedalą prieš laikrodžio rodyklę nuo kairiosios alkūninės svirties, žiūrint važiavimo kryptimi.

18 paveikslėlis: L pedalas kairėje alkūninėje svirtyje

3 Rankomis pasukite R raide pažymėtą pedalą pagal laikrodžio rodyklę nuo dešiniosios alkūninės svirties, žiūrint važiavimo kryptimi.

19 paveikslėlis: R pedalas dešinėje alkūninėje svirtyje

4 15 mm veržliarakčiu atlaisvinkite kairiojo pedalo sriegį prieš laikrodžio rodyklę, o dešiniojo pedalo sriegį – pagal laikrodžio rodyklę iki 33-35 Nm priveržimo vertės.

6 Eksploatacija

6.1 Rizika ir pavojai

⚠ĮSPĖJIMAS **Sužeidimų ir mirties rizika dėl aklosios zonos**

Kiti kelių eismo dalyviai, pvz., autobusai, sunkvežimiai, lengvieji automobiliai arba pėstieji, dažnai neįvertina dviračio greičio. Taip pat dažnai dviračiai eismo sąlygomis būna nepastebimi. Pasekmė gali būti sunkūs ir (arba) mirtini sužalojimai.

- ▶ Dėvėkite šalmą. Šalmas turėtų būti aiškiai matomos spalvos su reflektoriaus juostomis arba apšvietimu.
- ▶ Drabužiai turi būti kuo ryškesni arba atspindintys šviesą. Tinka ir fluorescencinė medžiaga. Dar didesnį saugumą užtikrina viršutinės kūno dalies įspėjamosios liemenės arba įspėjamosios juostos.
- ▶ Visada tikėkitės, kad kiti žmonės darys vairavimo klaidų
- ▶ Stebėkite sukančių transporto priemonių akląją zoną. Iš anksto sumažinkite greitį, kai transporto priemonės suka į dešinę pusę.

⚠ĮSPĖJIMAS **Sužeidimo ir mirties rizika dėl vairavimo klaidų**

Vairavimo klaidos ir neįvertintas greitis sukelia pavojingas situacijas. Pasekmė gali būti griuvimas ir sunkūs ir (arba) mirtini sužalojimai.

- ▶ Jei nebevažinėjate dviračiu ilgą laiką, neskubėdami pripraskite prie kelių eismo ir greičio.
- ▶ Reguliariai treniruokitės visiškai sustabdyti transporto priemonę.
- ▶ Baikite praktinius saugaus vairavimo kursus.

⚠ĮSPĖJIMAS **Sužeidimo ir mirties rizika dėl išsiblaškymo**

Nesusikoncentravimas kelyje didina nelaimingo atsitikimo riziką. Tai gali sukelti griuvimą su stipriais sužeidimais.

- ▶ Niekada ilgai nežiūrėkite į išmanųjį telefoną.

⚠DĖMESIO **Kritimas dėl laisvų drabužių**

Ratų stipinai ir *grandininė pavara* gali įtraukti batų raištelius, šalikus ir kitas laisvas dalis. Dėl to galite nukristi ir susižeisti.

- ▶ Dėvėkite tvirtą avalynę ir priglundančius drabužius.

⚠DĖMESIO **Kritimas dėl nenustatytų pažeidimų**

Po griuvimo, nelaimingo atsitikimo ar virtus dviračiui gali atsirasti sunkiai nustatomų, pvz., stabdžių sistemos, ekscentrikų arba *rėmo* pažeidimų. Dėl to galite nukristi ir susižeisti.

- ▶ Nutraukite dviračio eksploataciją. Kreipkitės į specializuotą prekybininką.

⚠DĖMESIO **Kritimas dėl užsiteršimo**

Stambūs teršalai gali trikdyti dviračio funkcijas, pvz., stabdžius. Dėl to galite nukristi ir susižeisti.

- ▶ Prieš važiuodami nuvalykite stambius nešvarumus.

⚠DĖMESIO **Kritimas dėl medžiagos nuovargio**

Intensyviai naudojant medžiaga gali susidėvėti. Susidėvėjus medžiagai mazgas staiga gali nustoti veikti. Dėl to galite nukristi ir susižeisti.

- ▶ Pasirodžius medžiagos nuovargio ženklams, nedelsdami nutraukite dviračio eksploataciją. Užsakykite specializuotam mažmenininkui atlikti komponento patikrinimą.
- ▶ Reguliariai užsakykite numatytas išsamias technines patikras specializuotose parduotuvėse. Išsamios techninės apžiūros metu dviratis yra tikrinamas dėl medžiagos nuovargio rėmo, šakės, amortizuojančių dalių pakabos (jeigu yra) ir mazgų iš kompozicinių medžiagų srityse.

Dėl šilumos spinduliavimo (pvz., šildymo) betarpiškoje aplinkoje anglies pluoštas darosi trapus. Dėl to gali lūžti dalis iš anglies pluošto ir galite griūti bei susižeisti.

- ▶ Niekuomet neleiskite dviračio anglies pluošto dalių veikti šilumos šaltiniams.

⚠DĖMESIO **Kritimas dėl blogų eismo sąlygų**

Palaidi daiktai, pvz., įvairios šakos, gali įsipainioti į ratus ir kyla pavojus griūti bei susižeisti.

- ▶ Atsižvelkite į eismo sąlygas.
- ▶ Važiuokite lėtai ir laiku stabdykite.

Ant šlapios kelio dangos *padangos* gali pradėti slysti. Taip pat ant šlapios dangos reikia atsižvelgti į pailgėjusį stabdymo kelią. Stabdymo jausmas skiriasi nuo įprasto. Dėl to galima prarasti kontrolę arba griūti bei susižeisti.

- ▶ Lyjant važiuokite lėtai ir stabdykite laiku.

Pastaba Dėl karščio ar tiesioginių saulės spindulių *oro slėgis padangose* gali viršyti maksimaliai leidžiamą. Tai gali sugadinti *padangas*.

- ▶ Dviratį statykite pavėsyje.
- ▶ Karštomis dienomis reguliariai tikrinkite *oro slėgį padangose* ir prireikus jį koreguokite.

Pastaba Esant žemai temperatūrai, dėl atviros konstrukcijos įsiskverbianti drėgmė gali trikdyti tam tikras funkcijas.

- ▶ Dviratį visuomet saugokite sausoje ir apsaugotoje nuo šalčio vietoje.

6.2 Instrukcijos ir klientų aptarnavimas

Klientą aptarnauja pardavimą atlikęs specializuotas prekybininkas. Šios naudojimo instrukcijos „Pedelec“ pase jis pateikia savo kontaktinius duomenis. Visas apžiūras, modifikavimą ir remontą ir toliau atliks pardavimą atlikęs specializuotas prekybininkas.

6.3 „Pedelec“ pritaikymas

⚠DĖMESIO Kritimas dėl netinkamai nustatytų sukimo momentų

Jeigu varžtas prisuktas per stipriai, jis gali lūžti. Jeigu varžtas prisuktas per silpnai, jis gali atsipalaiduoti. Pasekmė gali būti griuvimas su sužalojimai.

▶ Visuomet atsižvelkite į ant varžto ir naudojimo instrukcijoje nurodytus sukimo momentus.

Tik pritaikytas „Pedelec“ užtikrina norimą važiavimo komfortą ir jūsų sveikatai palankią veiklą.

Jei pakinta kūno svoris arba didžiausia bagažo apkrova, visus nustatymus reikia atlikti iš naujo.

6.3.1 Paruošimas

Norint pritaikyti „Pedelec“ dviratį reikalingi šie įrankiai:

	Tieslė
	Svarstyklės
	Gulsčiukas
	Žiedinis veržliaraktis 8 mm, 9 mm, 10 mm, 13 mm, 14 mm ir 15 mm
	Dinamometrinis raktas Darbinis diapazonas 5–40 Nm
	Vidinis šešiabriaunis raktas 2 mm, 2,5 mm, 3 mm, 4 mm, 5 mm, 6 mm ir 8 mm
	Kryžminis atsuktuvas
	Plokščiasis atsuktuvas

24 lentelė: Montavimo darbams reikalingi įrankiai

6.3.2 Važiavimo padėties nustatymas

Patogios laikysenos atspirties taškas yra teisinga dubens padėtis. Jei dubens padėtis netinkama, tai gali būti įvairių kūno skausmų priežastis, pvz., pečių ar nugaros.

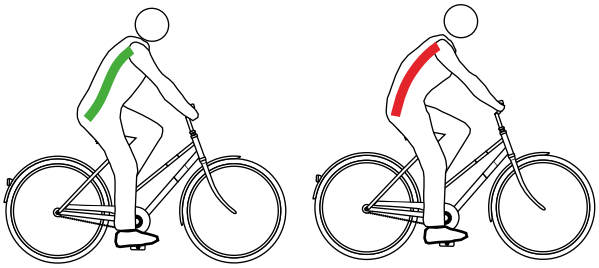

20 paveikslėlis: Dubens padėtis tinkama (žalia) arba netinkama (raudona)

Dubens padėtis tinkama, kai stuburas sudaro S formą ir susidaro natūralus, lengvas nugaros išlenkimas.

Dubens padėtis yra netinkama, jei jis virsta šiek tiek atgal. Dėl to stuburas išsiriečia ir nebegali optimaliai amortizuoti.

Tinkamą važiavimo padėtį reikia pasirinkti iš anksto, atsižvelgiant į „Pedelec“ tipą, fizinę būklę ir pageidaujamą važiavimo atstumą ir (arba) tempą.

Ypač prieš ilgesnes keliones rekomenduojama dar kartą patikrinti važiavimo padėtį ir optimizuoti balnelio stovą

6.3.2.1 Sureguliuokite pakabos elementus pagal kūno svorį

Šių balnelio stovų funkcija priklauso nuo kūno svorio:

- spyruoklinis balnelio stovas,
- Balnelio stovas arba
- amortizuojanti šakė lygiagretainio principu.

✓ Kūno svoris turi atitikti pakabos elemento keliamąją galią ir spyruoklės apkrovą.

▶ Jei kūno svoris skiriasi nuo pakabos elementų specifikacijų, kreipkitės į specializuotą prekybininką. Jei yra, reikia pakeisti konstrukcinės dalies spyruoklę arba visą konstrukcinę dalį.

▶ Negalima viršyti LBS.

6.3.3 Balnelis

6.3.3.1 Balnelio išlygiavimas

▶ Išlygiuokite balnelį važiavimo kryptimi. Orientuokite balnelio galiuką ant viršutinio vamzdelio.

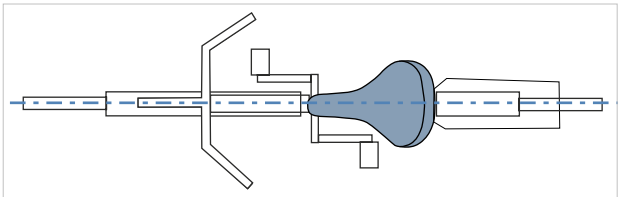

21 paveikslėlis: Balnelio išlygiavimas važiavimo kryptimi

6.3.3.2 Balnelio aukščio nustatymas

✓ Siekiant patikimai nustatyti balnelio aukštį, arba

- „Pedelec“ pastumkite arčiau sienos, kad „Pedelec“ vairuotojas galėtų į ją atsiremti arba
- paprašykite kito asmens palaikyti „Pedelec“.

1 Naudodami sėdynės aukščio formulę, apytiksliai sureguliuokite balnelio aukštį:
sėdėjimo aukštis (*SH*) = vidinis kojos ilgis (I) × 0,9

2 Užlipkite ant dviračio.

3 Kulną pastatykite ant pedalo ir ištieskite koją, kad pedalas atsidurtų toliausiame apsisukimo padėties taške. Dabar reikia prispausti kelį.

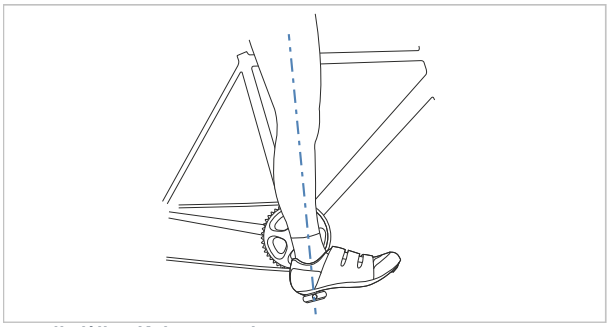

22 paveikslėlis: Kulno metodas

4 Atlikite bandomąjį važiavimą.

⇨ „Pedelec“ vairuotojas sėdi tiesiai, esant balnelio optimaliam aukščiui.

- Jei pedalų spaudimo ritmu dubuo pakrypsta į dešinę ir į kairę, balnelis yra per aukštai.
- Jei kelio skausmas atsiranda po kelių kilometrų važiavimo, balnas yra per žemai.

⇨ Jei reikia, nustatykite balnelio stovą pagal poreikius. Sėdėjimo aukštį reguliuokite ekscentriku.

5 Norėdami pakeisti sėdėjimo aukštį, atidarykite balnelio stovo ekscentriką (1). Tam patraukite balnelio stovo (3) įtempimo svirtį (5).

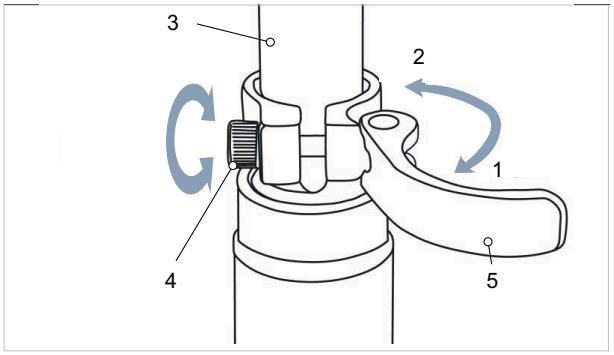

23 paveikslėlis: Balnelio stovo ekscentriko atidarymas

6 Balnelio stovą nustatykite į pageidaujamą aukštį

⚠DĖMESIO **Kritimas dėl per aukštai nustatyto balnelio stovo**

Dėl per aukštai nustatyto *balnelio stovo* gali lūžti *balnelio stovas* arba rėmas. Pasekmė gali būti griuvimas su sužalojimai.

▶ Balnelio stovą iš rėmo traukite tik iki pažymėto minimalaus įstatymo gylio.

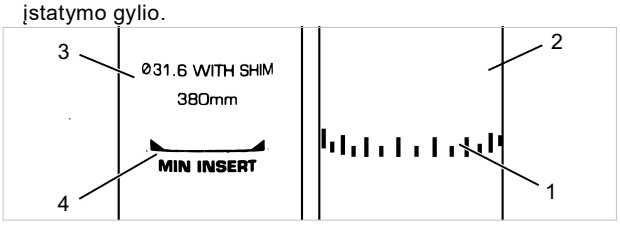

24 paveikslėlis: Detalus balnelio stovo vaizdas, minimalaus įstatymo gylio žymos pavyzdžiai

7 Norėdami uždaryti, spauskite *balnelio stovo įtempimo svirtį* iki galo link *balnelio stovo* (2).

8 Patikrinkite *ekscentriko įtempimo jėgą*.

6.3.3.3 Balnelio aukščio nustatymas nuotolinio valdymo pulteliu

Sėdėjimo aukščio formulę naudokite balnelio aukščiui nustatyti:
Sėdėjimo aukštis (*SH*) = vidinis kojos ilgis (I) × 0,9

▶ **Pastaba** Jei norimo balnelio aukščio pasiekti nepavyksta, balnelio stovą nuleiskite į balnelio vamzdelį. Tokiu atveju balnelio stovo Bowdeno lyną rėme reikia traukti iki nuotolinio valdymo pultelio, kai balnelio stovas yra nuleistas. Jei tai neįmanoma, kreipkitės į specializuotas parduotuves.

6.3.3.4 Balnelio padėties nustatymas

Balnelį galima stumdyti ant balnelio rėmo. Tinkama horizontali padėtis užtikrina optimalią kojų pakėlimo padėtį. Tai užkerta kelią kelių skausmui ir netinkamai klubų padėčiai. Jei balnelis pajuda daugiau nei 10 mm, balnelio aukštį reikia dar kartą sureguliuoti, nes abu nustatymai turi įtakos vienas kitam.

✓ Balnelį galima reguliuoti tik tada stovint.

✓ Norėdami reguliuoti balnelio padėtį,

- „Pedelec“ pastumkite arčiau sienos, kad „Pedelec“ vairuotojas galėtų į ją atsiremti arba
- paprašykite kito asmens palaikyti „Pedelec“.

✓ Balnelį nustatykite tik leistinose balnelio nustatymo ribose (žyma ant balnelio vamzdžio).

1 Užlipkite ant„Pedelec“.

2 Pedalus kojomis nustatykite į horizontalią padėtį.

⇨ „Pedelec“ vairuotojas sėdi optimalioje balnelio padėtyje, kai statmena linija nuo kelio girnelės eina tiksliai per pedalo ašį.

▶ Jeigu statmena linija praeina už pedalo, balnelį pastumkite į priekį.

▶ Jeigu statmena linija praeina prieš pedalą, balnelį pastumkite atgal.

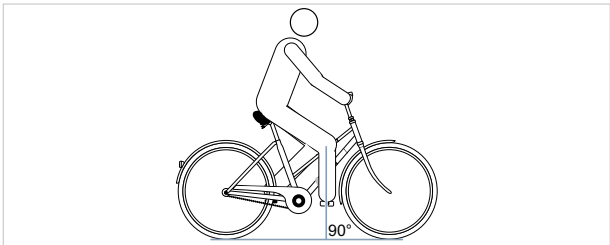

25 paveikslėlis: Vertikali linija nuo kelio girnelės

3 Atlaisvinkite varžtinius sujungimus, sureguliuokite ir pritvirtinkite balnelio gnybtiniams varžtams maksimaliai leidžiamu sukimo momento.

6.3.3.5 Balnelio palinkimo nustatymas

Siekiant užtikrinti optimalią padėtį, balnelio palinkimas turi būti pritaikytas prie sėdėjimo aukščio, balnelio ir vairo padėties bei balnelio formos. Taip galima optimizuoti važiavimo padėtį.

Horizontali balnelio padėtis neleidžia „Pedelec“ vairuotojui slysti pirmyn arba atgal. Taip išvengiama sėdėjimo problemų. Kitoje padėtyje balnelio galiukas gali nepatogiai įsispausti į lytinių organų sritį. Taip pat rekomenduojama, kad balno vidurys būtų tiksliai tiesiai. Dėl to sėdinkauliais saugiai sėdima ant plačios galinės balnelio dalies.

1 Balnelio palinkimą nustatykite horizontaliai.

2 Nustatykite balnelio vidurį tiksliai tiesiai.

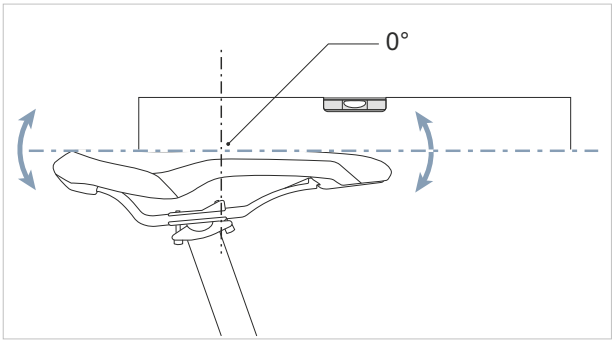

26 paveikslėlis: Horizontalus balnelio palinkimas su 0° palinkimu balnelio viduryje

⇨ „Pedelec“ vairuotojas patogiai sėdi ant balnelio ir neslysta nei į priekį, nei atgal.

3 Jei „Pedelec“ vairuotojai linkę slysti į priekį arba sėdėti ant siauros balnelio dalies, iš naujo sureguliuokite balnelio padėtį arba šiek tiek pakreipkite balnelį atgal.

6.3.3.6 Balnelio patikra

▶ Sureguliavę patikrinkite balnelį.

6.3.4 Vairas

6.3.4.1 Vairo nustatymas

Vairas ir jo padėtis lemia „Pedelec“ vairuotojo padėtį ant „Pedelec“.

1 Viršutinės kūno dalies polinkis ir viršutinės žasto dalies kampas nustatomas pagal pasirinktą sėdėjimo padėtį.

2 Reguliuodami vairą, įtempkite nugaros raumenis. Nes tik tada, kai nugaros ir pilvo raumenys yra įtempti, stuburas gali būti stabilizuotas ir apsaugotas nuo perkrovų. Pasyvūs raumenys negali perimti šios svarbios funkcijos.

3 Priklausomai nuo įrangos, nustatykite norimą vairo padėtį reguliuodami vairo iškyšos aukštį ir kampą.

4 Sureguliavę vairą, dar kartą patikrinkite balnelio aukštį ir važiavimo padėtį. Tam tikromis aplinkybėmis dubens padėtis ant balnelio pasikeitė dėl vairo reguliavimo. Tai gali turėti didelės įtakos klubo sąnario padėčiai dėl dubens pokrypio ir gali pakeisti naudojamą kojos ilgį ant balnelio stovo iki 3 cm.

5 Prireikus pareguliuokite balnelio aukštį ir padėtį.

6.3.5 Vairo iškyša

6.3.5.1 Vairo iškyšos tvirtumo patikra

▶ Sureguliavę balnelį, laikykite vairą. Prispauskite vairą visu kūno svoriu.

⇨ Vairas lieka stabilus savo padėtyje.

6.3.5.2 Ekscentriko įtempimo jėgos nustatymas

⚠DĖMESIO Kritimas dėl netinkamai nustatytos įtempimo jėgos

Per didelė įtempimo jėga sugadina ekscentriką. Nepakankama įtempimo jėga sąlygoja nepalankų jėgos pasiskirstymą. Tai gali sugadinti komponentus. Pasekmė gali būti griuvimas su sužalojimai.

Niekada neveržkite ekscentriko įrankiu (pvz., plaktuku ar replėmis).

Jeigu *vairo įtempimo svirtis* sustoja prieš savo galinę padėtį, išsukite *rievėtąją veržlę*.

▶ Jeigu *balnelio stovo įtempimo svirties* įtempimo jėga yra nepakankama, *rievėtąją veržlę* įsukite.

▶ Jei įtempimo jėgos nustatyti nepavyksta, kreipkitės į specializuotas prekybininką.

6.3.5.3 „Ahead“ vairo iškyšos nustatymas

„Ahead“ vairo iškyšos atveju iškyša dedama tiesiai ant šakės veleno, kuris išsikiša už rėmo.

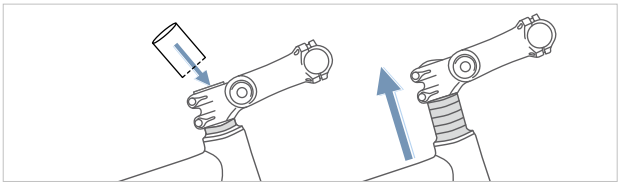

27 paveikslėlis: „Ahead“ vairo iškyšos pakėlimas sumontuojant tarpinius žiedus (Spacer)

▶ Jei reikia keisti vairo iškyšos aukštį, kreipkitės į specializuotą prekybininką.

6.3.5.4 Reguliuojamo kampo vairo iškyšos nustatymas

Reguliuojamo kampo vairo iškyšos yra su skirtingo ilgio iškyšos konstrukcijomis variantui su stiebu ir su „Ahead“ vairo iškyša.

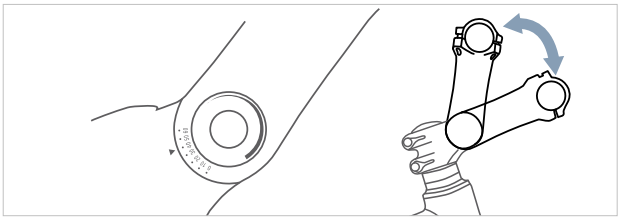

28 paveikslėlis: Skirtingi reguliuojamo kampo vairo iškyšų variantai

Reguliuojant vairo iškyšos kampą (c) keičiamas tiek atstumas tarp viršutinės kūno dalies ir vairo (b), tiek vairaukštis (a).

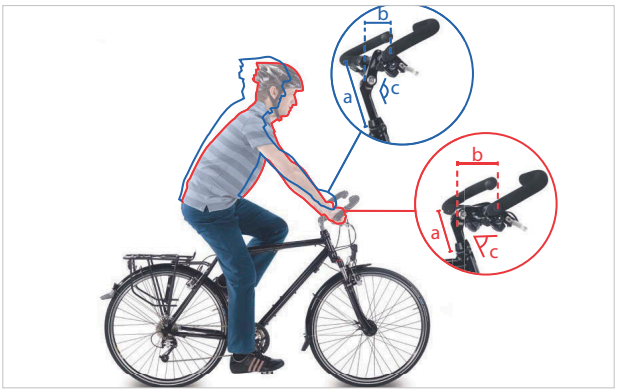

29 paveikslėlis: Miesto dviračio (mėlynas) ir turistinio dviračio (raudonas) padėtis keičiant kampą

6.3.5.5 Vairo iškyšos patikra

▶ Sureguliavę vairo iškyšą, patikrinkite vairo iškyšą (žr. 8.5.5 skyrių).

6.3.6 Rankenos

6.3.6.1 Ergonomiškų rankenų nustatymas

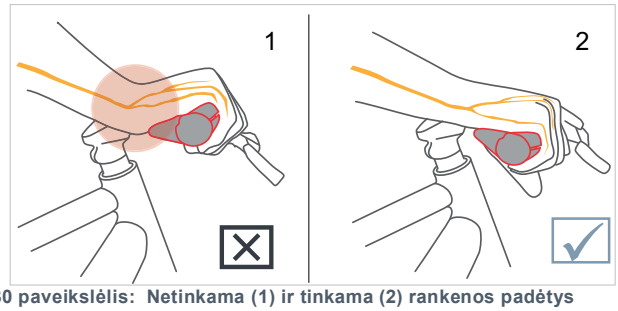

30 paveikslėlis: Netinkama (1) ir tinkama (2) rankenos padėtys

1 Atlaisvinkite rankenos fiksavimo varžtą.

2 Pasukite rankeną į tinkamą padėtį.

3 Priveržkite rankenos fiksavimo varžtą iki nurodytos priveržimo vertės.

⇨ Rankenos tvirtai priveržtos.

6.3.6.2 Vairo patikra

▶ Sureguliavę rankenas, patikrinkite vairą.

6.3.7 Padangos

Taikoma visoms padangoms:

▶ niekuomet neviršykite ant padangos nurodyto mažiausio ir didžiausio leistino slėgio arba jo nesumažinkite.

▶ Jei ant ratlankio ir padangos nurodytas skirtingas slėgis, orientuokitės į mažesnę vertę.

Tinkamas pripildymo slėgis labai priklauso nuo padangoms tenkančios svorio apkrovos. Jį lemia „Pedelec“ savasis svoris, kūno svoris ir bagažo apkrova.

Skirtingai nuo automobilio, transporto priemonės svoris turi tik nedidelę įtaką bendramjam svoriui. Be to, asmeniniai pageidavimai labai skiriasi dėl mažo pasipriešinimo riedėjimui ar didelio pakabos komforto.

Taikoma:

- Kuo didesnis pripildymo slėgis padangoje, tuo mažesnis pasipriešinimas riedėjimui, nusidėvėjimas ir jautrumas pradūrimams.
- Kuo mažesnis pripildymo slėgis padangoje, tuo didesnis komfortas, o padanga geriau sukimba.

Nuolat nepakankamas pripildymo slėgis dažnai lemia ankstyvą padangos nusidėvėjimą. Įtrūkimų susidarymas ant šoninės sienelės yra tipiška pasekmė. Nudilimas taip pat yra per didelis.

Kita vertus, padangos su mažu pripildymo slėgiu gali geriau amortizuoti kelio smūgius.

Plačios padangos paprastai naudojamos, esant mažesniam pripildymo slėgiui. Jos suteikia galimybę pasinaudoti žemesnio pripildymo slėgio privalumais be didelių trūkumų riedėjimo pasipriešinimo, apsaugos nuo pradūrimo ir nusidėvėjimo požiūriu.

6.3.8 Stabdys

Rankinio stabdžio atstumą iki rankenos galima reguliuoti, kad būtų galima jį lengviau pasiekti. Spaudimo tašką taip pat galima reguliuoti pagal „Pedelec“ vairuotojo pageidavimus.

Stabdžių trinkelių įvažinėjimas

Diskiniams stabdžiams yra reikalingas stabdymo laikas. Su laiku stabdymo jėga didėja. Tai taikoma ir pakeitus stabdžių trinkeles arba stabdžių diskus.

1 Pagreitinkite „Pedelec“ iki 25 km/h.

2 Sumažinkite „Pedelec“ greitį iki sustojimo.

3 Pakartokite šį procesą 30-50 kartų. Diskiniai stabdžiai buvo įvažinėti ir užtikrina optimalų stabdymo efektyvumą.

6.4 Priedai

Į kainą neįskaičiuota

6.4.1 Vaikiška kėdutė

ĮSPĖJIMAS **Kritimas dėl netinkamo montavimo**

Bagažo laikikliai, kurių maksimali keliamoji galia yra mažesnė nei 27 kg, yra netinkami vaikų kėdutėms ir gali sulūžti. Dėl to kyla pavojus griūti ir sunkiai susižeisti ne tik dviračio vairuotojui, bet ir vaikams.

▶ Niekada netvirtinkite vaikiškos kėdutės prie balnelio stovo ar vairo.

ĮSPĖJIMAS **Kritimas dėl anglies komponentų lūžimo**

Pritvirtinus vaikiškas kėdutes prie anglies komponentų, jie gali sulūžti. Dėl to kyla pavojus griūti ir sunkiai susižeisti ne tik „Pedelec“ vairuotojui, bet ir vaikams.

▶ Niekada nemontuokite vaikiškos kėdutės ant anglies pluošto rėmo.

DĖMESIO **Kritimas dėl netinkamo elgesio**

Naudojant vaikišką kėdutę ženkliai pakinta dviračio važiavimo savybės ir stabilumas. Dėl to galite prarasti kontrolę ir griūti bei susižeisti.

▶ Treniruokitės, kaip saugiai naudoti vaikišką kėdutę, prieš pradėdami naudoti dviratį viešoje vietoje.

DĖMESIO **Suspaudimo pavojus dėl atvirų spyruoklių**

Vaikas gali prisispausti pirštus tarp atvirų spyruoklių arba atvirų mechaninių balnelio ir (arba) balnelio stovo dalių.

▶ Niekuomet nemontuokite balnelių atviromis spyruoklėmis, jeigu naudojama vaikiška kėdutė.

▶ Niekada nemontuokite spyruoklinio balnelio stovo naudodami atvirą mechaniką arba atviras spyruokles, kai naudojama vaikiška kėdutė.

Pastaba Laikykitės įstatyminių nuostatų dėl vaikiškų kėdučių naudojimo.

Pastaba Atsižvelkite į naudojimo ir saugos instrukcijas, taikomas vaikiškų kėdučių sistemai.

Pastaba Niekuomet neviršykite leistino bendrojo svorio.

Specializuotose parduotuvėse patariama, kokia vaikiškos kėdutės sistema tinka vaikui ir dviračiui.

Siekiant užtikrinti saugą, pirmą kartą vaikiška kėdutė turi būti sumontuota specializuotoje parduotuvėje.

Montuojant vaikišką kėdutę reikia užtikrinti, kad

- sėdynė ir sėdynės tvirtinimas tinka dviračiui,
- visi komponentai yra sumontuoti ir tvirtai pritvirtinti,
- esant reikalui būtų sureguliuoti perjungimo trosai, stabdžių trosai, hidraulinės ir elektrinės linijos,
- dviračių vairuotojų judesių laisvė yra optimali ir
- neviršijamas didžiausias leistinas bendrasis dviračio svoris.

Pas specializuotą prekybininką apmokys, kaip elgtis su dviračiu ir vaikiška kėdute.

6.4.2 Priekaba

DĖMESIO **Kritimas dėl stabdžių sutrikimo**

Jeigu viršijamas priekabos svoris, stabdymo kelias gali pailgėti. Ilgas stabdymo kelias gali sukelti griuvimą arba nelaimingą atsitikimą su sužeidimais.

▶ Niekuomet neviršykite nurodyto priekabos svorio.

▶ Atsižvelgiant į LBS, atsižvelkite į priekabos apkrovą ir visada jos laikykitės.

Pastaba Atsižvelkite į naudojimo ir saugos instrukcijas, taikomas priekabos sistemai.

Pastaba Laikykitės įstatyminių nuostatų dėl dviračių priekabų naudojimo.

Pastaba Naudokite tik patvirtino tipinio pavyzdžio priekabų tvirtinimo sistemas.

Dviratis, su kuriuo leidžiama naudoti priekabas, yra paženklintas atitinkamu nurodomuoju ženklu. Leidžiama naudoti tik tas priekabas, kurių atraminė apkrova ir svoris neviršija leistinų verčių.

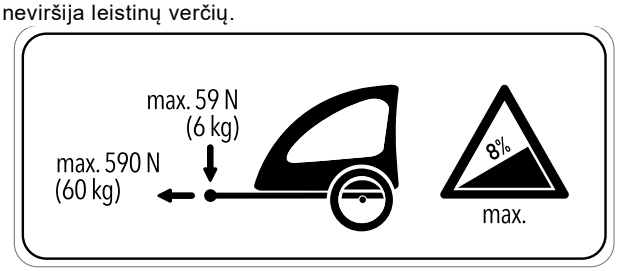

31 paveikslėlis: Nurodomasis ženklas „Priekaba“

Specializuotoje parduotuvėje patars, kokia priekabos sistema tinka jūsų dviračiui. Siekiant užtikrinti saugą, pirmą kartą priekaba turi būti sumontuota specializuotoje parduotuvėje.

6.5 Akumuliatoriaus naudojimas

6.5.1 Integruoto akumuliatoriaus naudojimas

Galioja tik „Pedelec“ su tokia įranga

6.5.1.1 Integruoto akumuliatoriaus išėmimas

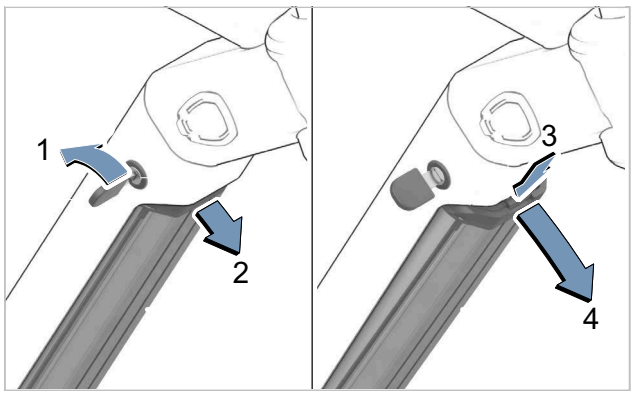

32 paveikslėlis: Integruoto akumuliatoriaus išėmimas

1 Akumuliatoriaus užraktą atidarykite akumuliatoriaus raktu (1).

⇨ Akumuliatorius yra atblokuotas ir įkrenta į prilaikymo apsaugą (2).

2 Iš apačios paremkite akumuliatorių ranka. Iš viršaus kita ranka spauskite prilaikymo apsaugą (3).

⇨ Akumuliatorius yra visiškai atblokuotas ir įkrenta į ranką (4).

3 Ištraukite akumuliatorių iš rėmo.

4 Ištraukite akumuliatoriaus raktą iš akumuliatoriaus užrakto.

6.5.1.2 Integruoto akumuliatoriaus įstatymas

✓ Raktas yra užraktą.

✓ Užraktas atrakintas.

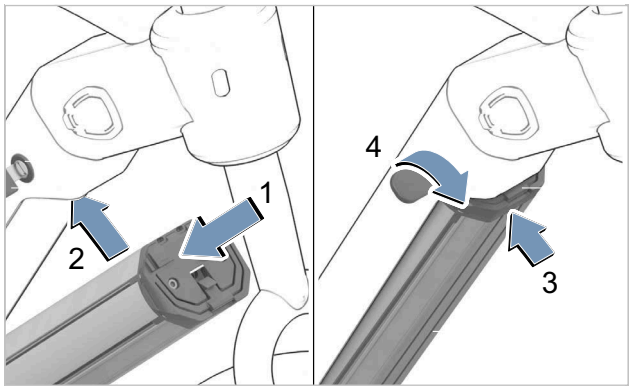

33 paveikslėlis: Integruoto akumuliatoriaus įstatymas

1 Akumuliatorių su kontaktais priekyje įstatykite į apatinį laikiklį (1).

2 Akumuliatorių kelkite į viršų, kol akumuliatorių pradės laikyti prilaikymo apsauga (2).

3 Laikykite užraktą atidarytą raktu.

4 Akumuliatorių spauskite aukštyn (3).

⇨ Akumuliatorius užsifiksuoja su garsu.

5 Patikrinkite, ar akumuliatorius tvirtai įdėtas visomis kryptimis.

6 Akumuliatorių užrakinkite akumuliatoriaus raktu, kadangi priešingu atveju užraktas atsidarys ir akumuliatorius gali iškristi iš laikiklio (4).

7 Ištraukite akumuliatoriaus raktą iš akumuliatoriaus užrakto.

8 Prieš kiekvieną važiavimą patikrinkite, ar akumuliatoriaus gerai laikosi.

6.5.2 „Sonic EN-R“ akumuliatoriaus naudojimas

Taikoma tik „Sonic EN-R Pedelecs“

6.5.2.1 „Sonic EN-R“ akumuliatoriaus išėmimas

1 „Inbus“ įrankį po viršutiniu vamzdžiu pasukite 90° pagal laikrodžio rodyklę. Išimkite „Inbus“ įrankį iš laikiklio. Atlenkite „Inbus“ įrankį.

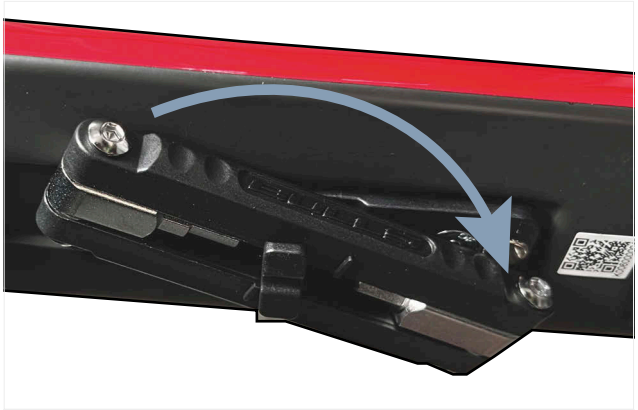

34 paveikslėlis: „Inbus“ įrankio išėmimas

2 Akumuliatoriaus užraktą atidarykite „Inbus“ įrankiu (1).

⇨ Akumuliatorius yra atblokuotas ir įkrenta į prilaikymo apsaugą (2).

35 paveikslėlis: Akumuliatoriaus užrakto atidarymas naudojant „Inbus“ įrankį

3 Iš apačios paremkite akumuliatorių ranka. Iš viršaus kita ranka spauskite prilaikymo apsaugą (3).

⇨ Akumuliatorius yra visiškai atblokuotas ir įkrenta į ranką (4).

4 Ištraukite akumuliatorių iš rėmo.

5 Ištraukite „Inbus“ įrankį iš akumuliatoriaus užrakto.

6.5.2.2 „Sonic EN-R“ akumuliatoriaus įdėjimas

1 „Inbus“ įrankį po viršutiniu vamzdžiu pasukite 90° pagal laikrodžio rodyklę. Išimkite „Inbus“ įrankį iš laikiklio. Atlekite „Inbus“ įrankį. Akumuliatorių su kontaktais priekyje įstatykite į apatinį laikiklį (1).

2 Akumuliatorių kelkite į viršų, kol akumuliatorių pradės laikyti prilaikymo apsauga.

3 Laikykite užraktą atidarytą raktu.

4 Akumuliatorių spauskite aukštyn.

⇨ Akumuliatorius užsifiksuoja su garsu.

5 Patikrinkite, ar akumuliatorius tvirtai įdėtas visomis kryptimis.

6 Akumuliatorių užrakinkite „Inbus“ įrankiu, kadangi priešingu atveju užraktas atsidarys ir akumuliatorius gali iškristi iš laikiklio (4).

7 Ištraukite akumuliatoriaus raktą iš akumuliatoriaus užrakto.

8 Prieš kiekvieną važiavimą patikrinkite, ar akumuliatoriaus gerai laikosi.

6.5.3 Akumuliatoriaus įkrovimas

▶ Laikykitės akumuliatoriaus ir kroviklio naudojimo instrukcijų.

Konstrukcinė dalis	Nuoroda 4 dalis, skyrius
BOSCH, CompactTube 400 Wh [BBP3242] (EB12.100.020)	A: 5.002
BOSCH, PowerTube 600 [BBP3860] (EB12.100.04W)	A: 5.008
BOSCH, PowerTube 800 Vertical [BBP3881] (EB12.100.054)	A: 5.008
FIT, Supertube 275 (501167)	A: #
FIT, Supertube 550 (501168)	A: #
FIT, Ultracore 800 Wh (501215)	A: #
FIT, Ultracore 1060Wh (501216)	A: #
BOSCH, 2A Charger [BPC3200] (EB12.110.016)	A: 6.001
BOSCH, 4A Charger [BPC3400] (EB12.110.001)	A: 6.001
FIT, FIT Standard Charger (500950)	A: 6.004

6.5.4 Važiavimo geometrijos keitimas

Taikoma tik dviračiams su šia įranga

Rastrinės plokštės nustatymas keičia geometriją, su kuria galinis amortizatorius yra sujungtas su viršutinio vamzdžio.

1 „Inbus“ įrankį po viršutiniu vamzdžiu pasukite 90° pagal laikrodžio rodyklę. Išimkite „Inbus“ įrankį iš laikiklio. Atlenkite „Inbus“ antgalį.

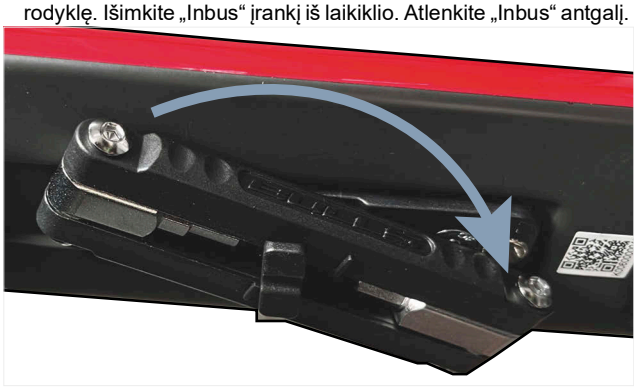

36 paveikslėlis: „Inbus“ įrankio išėmimas

2 Du geltonai pažymėtus varžtus su šešiakampiu raktu pasukite 1,5 apsisukimo (540°) į kairę.

⇨ Varžtas yra atsuktas.

Pastaba Niekada neatsukite varžtų iki galo.

37 paveikslėlis: Varžtų atlaisvinimas

3 Pastumkite rėmą į norimą kampinę padėtį. Atkreipkite dėmesį, kad fiksavimo žymės sutaptų.

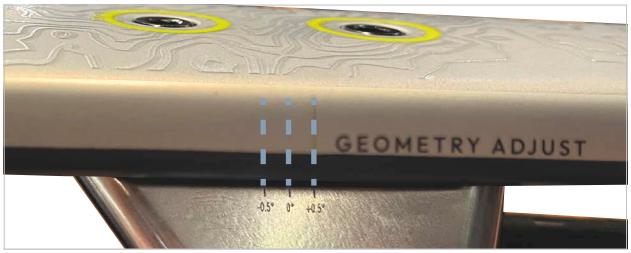

38 paveikslėlis: Tinkamai nustatytos fiksavimo linijos -0,5°, 0° ir 0,5°

4 Varžtus su šešiabriauniu raktu pasukite 1,5 apsisukimo (540°) į dešinę, priveržDami 8 Nm jėga.

5 Prijunkite jungtį važiavimo kryptimi.

⇨ Jei jungtis nejuda, tai reiškia, kad rastrinė plokštė yra tinkamai užfiksuota.

⇨ Jei apkrovos metu atsiranda judėjimas ar poslinkis, tai reiškia, kad rastrinė plokštė nėra tinkamai užfiksuota.

▶ Pakartokite 2–5 žingsnius.

6 Sulenkite „Inbus“ įrankį. Įkiškite į laikiklį po viršutiniu vamzdžiu. Naudodami „Inbus“ įrankį priveržkite 90° prieš laikrodžio rodyklę.

6.5.5 „Pinion“ pavarų nustatymas

Taikoma tik dviračiams su šia įranga

6.5.5.1 Automatinio perjungimo nustatymo SMART.SELECT aktyvinimas

✓ „Pedelec“ stovi.

✓ Pavaros sistema įjungta.

▶ Naudojantis meniu <Shift> nustatymuose borto kompiuteryje aktyvinkite START.SELECT.

⇨ Sustabdžius automatiškai perjungiama į nustatytą pradinę pavarą.

6.5.5.2 Automatinio perjungimo nustatymo SMART.SELECT aktyvinimas

✓ „Pedelec“ stovi.

✓ Pavaros sistema įjungta.

▶ Naudojantis meniu <Shift> nustatymuose borto kompiuteryje aktyvinkite PRE.SELECT.

⇨ Sistema važiavimo metu, nespaudžiant pedalų, automatiškai persijungia į greičiui tinkamiausią pavarą norimu CADENCE (mynimo dažniu).

6.5.5.3 Automatinio perjungimo nustatymo AUTO.SHIFT aktyvinimas

✓ „Pedelec“ stovi.

✓ Pavaros sistema įjungta.

▶ Naudojantis meniu <Shift> nustatymuose borto kompiuteryje aktyvinkite AUTO.SHIFT.

⇨ Sistema perjungia į tinkamą pavarą pagal nustatytą pedalo spaudimo greitį.

6.5.5.4 Automatinio perjungimo nustatymo AUTO.SHIFT.PRO aktyvinimas

✓ „Pedelec“ stovi.

✓ Pavaros sistema įjungta.

1 Naudojantis meniu <Shift> nustatymuose borto kompiuteryje aktyvinkite AUTO.SHIFT.Pro.

⇨ Sistema važiavimo metu, nespaudžiant pedalų, automatiškai persijungia į greičiui tinkamiausią pavarą norimu CADENCE (mynimo dažniu).

2 Paspauskite ir palaikykite nuspaudę galinį perjungimo svirties mygtuką.

⇨ Iš naujo nustatomas iš pradžių pasirinktas CADENCE (minimo dažnis).

6.6 Prieš kiekvieną važiavimą

▶ Tikrinkite dviratį prieš kiekvieną važiavimą.

Kontrolinis darbų sąrašas prieš kiekvieną važiavimą		
☐	Patikrinkite švarą.	žr. 7.2 skyrių
☐	Patikrinkite apsauginius įtaisus.	žr. 7.1.1 skyrių
☐	Patikrinkite rėmą.	žr. 7.1.2 skyrių
☐	Patikrinkite šakę.	žr. 7.1.3 skyrių
☐	Patikrinkite galinį amortizatorių (jei yra).	žr. 7.1.4 skyrių
☐	Patikrinkite bagažinę.	žr. 7.1.5 skyrių
☐	Patikrinkite purvasaugius.	žr. 7.1.6 skyrių
☐	Patikrinkite ratų koncentriškumą.	žr. 7.1.7 skyrių
☐	Patikrinkite ekscentriką.	žr. 7.1.8 skyrių
☐	Patikrinkite skambutį.	žr. 7.1.9 skyrių
☐	Patikrinkite rankenas.	žr. 7.1.10 skyrių
☐	Patikrinkite apšvietimą.	žr. 7.1.11 skyrių
☐	Patikrinkite stabdžius.	žr. 7.1.12 skyrių

▶ Važiuodami atkreipkite dėmesį į neįprastus garsus, vibracijas ar kvapus, neįprastą stabdymo, pedalo nuspaudimo ar vairavimo pojūtį. Tai liudija apie medžiagos susidėvėjimą.

⇨ Jei atsiranda nukrypimų nuo kontrolinio darbų sąrašo „Prieš kiekvieną važiavimą“ ar neįprasto elgesio, dviračio nenaudokite. Kreipkitės į specializuotą prekybininką.

6.7 Bagažinės naudojimas

⚠DĖMESIO Kritimas dėl apkrautos bagažinės

Esant apkrautai bagažinei keičiasi dviračio važiavimo charakteristikos, ypač darant posūkį ir stabdant. Dėl to galite prarasti kontrolę. Dėl to galite nukristi ir susižeisti.

▶ Treniruokitės, kaip saugiai vairuoti su apkrauta bagažine, prieš pradėdami naudoti dviratį viešoje vietoje.

⚠DĖMESIO Pirštų suspaudimo pavojus dėl spyruoklinio daiktų laikiklio

Bagažinės spyruoklinis daiktų laikiklis veikia su didele įtempimo jėga. Kyla pavojus prisispausti pirštus.

▶ Niekuomet neleiskite daiktų laikikliui užsidaryti nekontroliuojamai.

▶ Uždarydami daiktų laikiklį stebėkite pirštų padėtį.

⚠DĖMESIO Kritimas dėl nepritvirtintos bagažinės

Palaidi ar nepritvirtinti daiktai ant bagažinės, pvz., diržai, gali įsipainioti galiniame rate. Dėl to galite nukristi ir susižeisti.

Ant bagažinės pritvirtinti daiktai gali uždengti atšvaitus ir artimąsias šviesas. Dviratis gali tapti blogai matomu kelių eismo sąlygomis. Gali įvykti nelaimė ir rizika susižeisti.

▶ Ant bagažinės esančius daiktus pakankamai gerai pritvirtinkite.

▶ Prie bagažinės pritvirtinti daiktai niekada neturi uždengti atšvaitų, žibinto arba galinio žibinto.

▶ Bagažą paskirstykite kuo tolygiau kairėje ir dešinėje pusėse.

▶ Rekomenduojama naudoti bagažinės krepšius ir krepšelius.

39 paveikslėlis: Ant bagažinės yra nurodyta maksimali keliamoji galia

▶ Dviratį pakraukite tik neviršydami *didžiausio leistino bendrojo svorio* (LBS).

▶ Dviračio bagažinę pakraukite tik neviršydami maksimalios keliamosios galios.

▶ Naudokite tik originalias arba patvirtintas bagažines.

6.8 Pastatymo kojelės užlenkimas

▶ Prieš važiuodami visiškai užlenkite pastatymo kojelę koja.

6.9 Pedalų naudojimas

▶ Važiuojant ir minant pedalus, pėdos atrama yra ant pedalo.

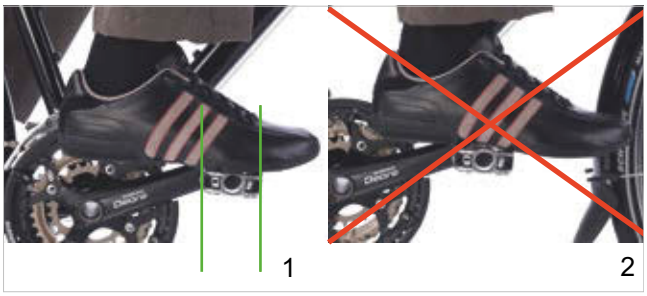

40 paveikslėlis: Tinkama (1) ir netinkama (2) kojos padėtis ant pedalo

6.10 Balnelio aukščio nustatymas nuotolinio valdymo pulteliu

Taikoma tik dviračiams su šia įranga

6.10.1 Balnelio nuleidimas

1 Atsisėskite ant balnelio.

2 Paspauskite nuotolinio valdymo svirtį.

⇨ Balnelio stovas nusileidžia.

3 Pasiekę norimą balnelio aukštį, atleiskite nuotolinio valdymo svirtį.

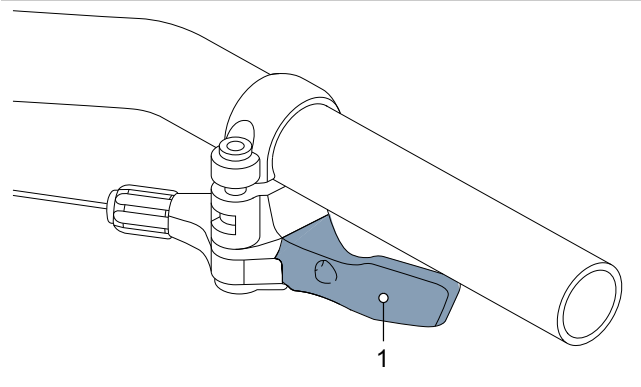

41 paveikslėlis: Nuotolinio valdymo svirtis (1)

6.10.2 Balnelio pakėlimas

1 Atsikelkite nuo balnelio.

2 Paspauskite nuotolinio valdymo svirtį.

⇨ Balnelio stovas pakyla.

3 Pasiekę norimą balnelio aukštį, atleiskite nuotolinio valdymo svirtį.

6.11 Skambučio naudojimas

1 Paspauskite skambučio mygtuką žemyn.

2 Leiskite mygtukui atšokti atgal.

6.12 Vairo naudojimas

⇨ Taip saugomos jautrios delno vietos.

⇨ Taip išvengiama rankų pervargimo ir nuovargio.

6.13 Elektrinės pavaros sistemos naudojimas

6.13.1 Elektrinės pavaros sistemos įjungimas

⚠DĖMESIO **Kritimas dėl stabdžių nebuvimo**

Įjungtą pavaros sistemą galima aktyvinti jėga veikant pedalus. Jeigu pavara suaktyvinama atsitiktinai ir stabdžiai nepasiekiami, galite nugriūti ir susižeisti.

▶ Niekuomet nepaleiskite elektros pavaros sistemos ir (arba) staiga neišjunkite, jeigu negalite pasiekti stabdžių.

✓ Pakankamai įkrautą akumuliatorių įstatykite į „Pedelec“.

✓ Akumuliatorius yra tvirtai įdėtas ir užfiksuotas. Akumuliatoriaus raktas yra pašalintas.

✓ Greičio jutiklis tinkamai prijungtas.

▶ Trumpai (<3 sekundes) spauskite **įjungimo ir išjungimo mygtuką** borto kompiuteryje, valdymo bloke arba akumuliatoriuje.

⇨ Elektrinė pavaros sistema įjungta.

6.13.2 Elektrinės pavaros sistemos išjungimas

▶ Trumpai (<3 sekundes) spauskite **įjungimo ir išjungimo mygtuką** borto kompiuteryje, valdymo bloke arba akumuliatoriuje.

⇨ Elektrinė pavaros sistema išjungta.

6.14 Pagrindinių borto kompiuterio funkcijų naudojimas

6.14.1 Diagnostikos prievado naudojimas

Pastaba Kištukinė USB jungtis nėra atspari vandeniui. Įsiskverbianti drėgmė per USB jungtį valdymo bloke gali sukelti trumpąjį jungimą.

▶ Niekada neprijunkite išorinio įrenginio.

▶ Guminio USB jungties dangtelio padėtį reguliariai patikrinkite.

Diagnostikos prievadas skirtas tik techninei priežiūrai ir netinka išoriniams įrenginiams prijungti.

▶ Diagnostikos prievado dangtelis visada turi būti uždarytas, kad į jį nepatektų dulkių ir drėgmės.

6.14.2 Valdymo bloko akumuliatoriaus įkrovimas

▶ Laikykitės borto kompiuterio naudojimo instrukcijos.

Pavadinimas	Nuoroda 4 dalis, skyrius
BOSCH, Purion 200 [BRC 3800] (EB13.200.03V)	A: 2.003

6.14.3 Artimųjų šviesų naudojimas

▶ Elektrinė pavaros sistema įjungta.

▶ Trumpai paspauskite apšvietimo mygtuką.

⇨ Artimosios šviesos yra įjungtos.

▶ Trumpai paspauskite apšvietimo mygtuką.

⇨ Artimosios šviesos yra išjungtos.

Artimųjų šviesų su „FIT Remote Basic“ naudojimas

Galioja tik „Pedelec“ su tokia įranga

▶ Trumpai paspauskite **įjungimo / išjungimo mygtuką**.

⇨ Artimosios šviesos yra įjungtos.

6.14.4 Tolimųjų šviesų naudojimas

Galioja tik „Pedelec“ su tokia įranga

✓ Tolimąsias šviesas naudokite tik tada, kai nebus akinami kiti eismo dalyviai.

✓ Artimosios šviesos yra įjungtos, tolimųjų šviesų jungiklio šviesos diodas šviečia žalia spalva.

▶ Ant vairo paspauskite **tolimųjų šviesų jungiklį**.

⇨ Tolimosios šviesos yra įjungtos.

⇨ Tolimųjų šviesų jungiklio šviesos diodas šviečia mėlyna spalva.

▶ Ant vairo paspauskite **tolimųjų šviesų jungiklį**.

⇨ Artimosios šviesos yra įjungtos.

⇨ Tolimųjų šviesų jungiklio šviesos diodas šviečia žalia spalva.

6.14.4.1 Mirksėjimo žibintais naudojimas

▶ Dukart iš eilės spustelėkite ant **tolimųjų šviesų jungiklio**.

6.14.5 Pagalbos laipsnio pasirinkimas

Valdymo bloke nustatoma, kaip stipriai elektrinė pavara padeda minti pedalus. Pagalbos laipsnis gali būti keičiamas bet kada ir važiavimo metu.

▶ Paspauskite **pliuso mygtuką**.

⇨ Pagalbos laipsnis padidintas.

▶ Paspauskite **minuso mygtuką**.

⇨ Pagalbos laipsnis sumažintas.

Pagalbos laipsnio su „FIT Remote Basic“ pasirinkimas

Galioja tik „Pedelec“ su tokia įranga

▶ Paspauskite **>-mygtuką**.

⇨ Pagalbos laipsnis padidintas.

▶ Paspauskite **<-mygtuką.**

⇨ Pagalbos laipsnis sumažintas.

Pagalbos laipsnio su „FIT Remote Pure link“ pasirinkimas

Galioja tik „Pedelec“ su tokia įranga

▶ Paspauskite aukštyn **sukamąjį jungiklį**.

⇨ Pagalbos laipsnis padidintas.

▶ Paspauskite žemyn **sukamąjį jungiklį**.

⇨ Pagalbos laipsnis sumažintas.

6.14.6 Stūmimo pagalbos naudojimas

Galioja tik „Pedelec“ su tokia įranga

⚠DĖMESIO **Susižeidimas į pedalus ir ratus**

Naudojant stūmimo pagalbą, sukasi pedalai ir varantysis ratas. Jei „Pedelec“ ratai nesiliečia su žeme naudojant stūmimo pagalbą (pvz., nešant laiptais arba uždedant ant dviračių laikiklio), kyla susižalojimo pavojus.

▶ Naudokite stūmimo pagalbos funkciją tik „Pedelec“ stumti.

▶ Naudodami stūmimo pagalbą „Pedelec“ stumkite abiem rankomis.

▶ Palikite pakankamai laisvos vietos judėti pedalams

Stūmimo pagalba padeda vairuotojui stumti. Stūmimo pagalbos greitis priklauso nuo pasirinktos pavaros. Kuo žemesnė pavara pasirinkta, tuo mažesnis greitis, kai naudojama stūmimo pagalbos funkcija (naudojant visą galingumą). Didžiausias greitis – 6 km/val.

✓ Pavarai tausoti įkalnėse rekomenduojama naudoti pirmąją pavarą.

„Pedelec“ su BOSCH System“

✓ Įjungta pavaros sistema.

1 Paspauskite pagalbos stumiant mygtuką ir laikykite jį nuspaustą ilgiau nei 1 sekundę. Paspauskite ir palaikykite paspaustą mygtuką.

⇨ Stūmimo pagalba suaktyvinta.

2 Per artimiausias 10 sekundžių turi būti atliktas vienas iš toliau nurodytų veiksmų:

▶ „Pedelec“ pastumti į priekį;

▶ „Pedelec“ pastumti atgal;

▶ „Pedelec“ švytuokliniu būdu judinti į šonus.

⇨ Įjungiama stūmimo pagalba. Variklis pradeda stumti.

3 Norėdami išjungti variklio pagalbą, atleiskite pagalbos stumiant mygtuką.

⇨ Išjungiama stūmimo pagalba.

Jei 10 sekundžių variklio pagalba lieka išjungta, stūmimo pagalbos funkcija išsijungia automatiškai.

„Pedelec“ su „FIT Remote LCD“

✓ Įjungta pavaros sistema.

1 Trumpai paspauskite Pagalbos stumiant mygtuką.

⇨ Stūmimo pagalba suaktyvinta.

2 Per 3 sekundes paspauskite pagalbos stumiant mygtuką dar kartą ir palaikykite nuspaudę.

⇨ Įjungiama stūmimo pagalba. Variklis pradeda stumti.

3 Atleiskite pagalbos stumiant mygtuką.

⇨ Išjungiama stūmimo pagalba.

Jei 10 sekundžių variklio pagalba lieka išjungta, stūmimo pagalbos funkcija išsijungia automatiškai.

„Pedelec“ su „FIT Master Node“

✓ Įjungta pavaros sistema.

✓ Galima įsigyti „FIT Remote Pure Links“

1 Trumpai paspauskite aukštyn sukamąjį jungiklį.

⇨ Stūmimo pagalba suaktyvinta.

2 Vėl paspauskite sukamąjį jungiklį į viršų ir laikykite jį viršutinėje padėtyje.

⇨ Įjungiama stūmimo pagalba. Variklis pradeda stumti.

3 Norėdami išjungti stūmimo pagalbą, atleiskite sukamąjį jungiklį ilgiau nei 5 sekundes.

⇨ Išjungiama stūmimo pagalba.

Jei 5 sekundžių variklio pagalba stumiant lieka išjungta, pagalbos stumiant funkcija išsijungia automatiškai.

„Pedelec“ su „Bafang“ sistema

✓ Įjungta pavaros sistema.

✓ „Pedelec“ turi stovėti nejudėdamas.

1 Paspauskite ir palaikykite nuspaustą minuso mygtuką.

⇨ Įjungiama stūmimo pagalba. Variklis pradeda stumti.

2 Atleiskite minuso mygtuką.

⇨ Išjungiama stūmimo pagalba.

Jei 5 sekundžių variklio pagalba stumiant lieka išjungta, pagalbos stumiant funkcija išsijungia automatiškai.

6.15 Daugiau informacijos apie borto kompiuterio naudojimą

▶ Laikykitės borto kompiuterio naudojimo instrukcijos.

Konstrukcinė dalis
BOSCH, KIOX 400C [BRC3200](EB13.100.00Z)
BOSCH, Purion 200 [BRC3800](EB13.200.03V)
BOSCH, Purion 400 [BHU3500](EB13.100.00H)
BOSCH, SystemController [BRC3100](EB13.100.000)
BOSCH, Mini-Remote [BRC3300](EB13.100.01E)
BOSCH, Mini-Remote [BRC3300](EB13.100.001)
BOSCH, Mini Remote Dropbar [BRC3310](EB13.100.002)
FIT, LCD Remote (RMT.RD2.1-001)(501263)
FIT, Master Node Display (501392)
FIT, Remote Basic (501262)
FIT, Remote Pure Links (501303)

6.16 Stabdžio naudojimas

ĮSPĖJIMAS **Kritimas dėl stabdžių sutrikimo**

Dėl alyvos ar tepalų, patekusių ant diskinių stabdžių disko arba ratlankio stabdžio disko, stabdis gali visiškai sugesti. Tai gali sukelti griuvimą su stipriais sužeidimais.

- ▶ Pasirūpinkite, kad alyva ar tepalai niekuomet nepatektų ant stabdžių disko ar stabdžių trinkelių ir ratlankio.
- ▶ Jei ant stabdžių trinkelių pateko alyvos ar tepalo, kreipkitės į specializuotą prekybininką, kad išvalytų arba pakeistų komponentus.

Stabdžių sistemos alyva gali įkaisti, jei stabdis veikia ilgai ir nuolatos (pvz., ilgai važiuojant nuokalnėn). Dėl to gali susidaryti garų burbulas. Dėl to stabdžių sistemoje esantys vandens arba oro burbuliukai plečiasi. Tai gali staiga padidinti svirties eigą. Dėl to galite nukristi ir stipriai susižeisti.

- ▶ Ilgai važiuodami nuokalnėn reguliariai atleiskite stabdį. Pakaitomis naudokite priekinį ir galinio rato stabdį.

Važiuojant variklio varomoji jėga išjungiama, kai tik „Pedelec“ vairuotojas nustoja minti pedalus. Stabdant elektrinė pavaros sistema neišsijungia.

- ▶ Norėdami pasiekti optimalių stabdymo rezultatų, stabdydami neminkite pedalų.

6.16.1 Rankinio stabdžio naudojimas

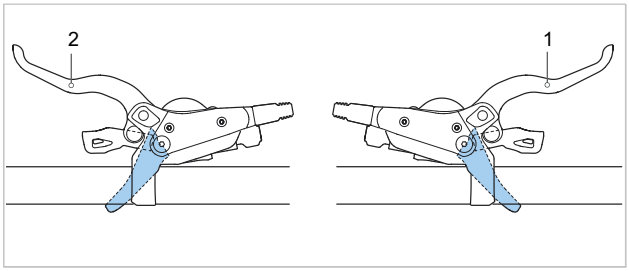

42 paveikslėlis: Galinis (1) ir priekinis rankinis stabdis (2), SHIMANO stabdžio pavyzdys

- ▶ Patraukite kairįjį *rankinį stabdį, kad įjungtumėte priekinio rato stabdį.*
- ▶ *Norėdami įjungti galinio rato stabdį, patraukite dešinįjį rankinį stabdį.*

6.16.2 Pedalinių stabdžių naudojimas

Galioja tik „Pedelec“ su tokia įranga

1. Paspauskite pedalus šiek tiek aukščiau nei 3 -arba 9 -valandos padėties.
2. Pedalus minkite priešingai *važiavimo krypčiai*, kol bus pasiektas norimas greitis.

6.17 Pavarų perjungimo sistema

Tinkamos pavaros pasirinkimas yra būtina sąlyga kūną tausojančiam važiavimui ir nepriekaištingai veikiančiai elektrinei pavaros sistemai. Optimalus CADENCE (mynimo dažnis) siekia 70–80 sūkių per minutę.

- ▶ Pavaros perjungimo metu trumpam neminkite. Taip palengvinsite perjungimą ir sumažinsite pavaros mechanizmo dėvėjimąsi.

6.17.1 Pavarų perjungiklio naudojimas

Pasirinkus tinkamą pavarą esant tokiam pačiam jėgos panaudojimui galima padidinti greitį ir nuotolį.

- ✓ Perjungimo metu trumpam neminkite pedalų. Taip palengvinsite perjungimą ir sumažinsite pavaros mechanizmo dėvėjimąsi. Tačiau perjungdami pavaras neleiskite švaistikliui judėti.

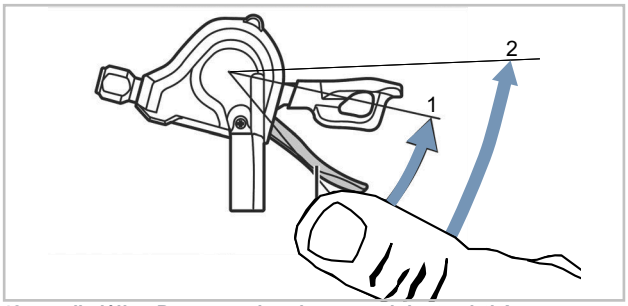

43 paveikslėlis: Pavarų perjungimas naudojant svirtį A, pavarų perjungimo sistemos SL-M315 pavyzdys

Svirtis A perjungia aukštyn nuo mažiausio iki didžiausio krumpliaračio.

- ▶ Perjungimo svirtį A nustatykite į 1 padėtį.
- ➪ Viena žvaigždute perjungiama aukštyn.
- ▶ Perjungimo svirtį A nustatykite į 2 padėtį.
- ➪ Perjungiama aukštyn per du krumpliaračius.

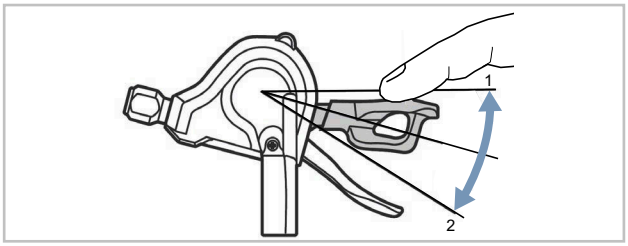

44 paveikslėlis: Pavarų perjungimas naudojant svirtį B, pavarų perjungimo sistemos SL-M315 pavyzdys

Svirtis B perjungia žemyn nuo didžiausio iki mažiausio krumpliaračio. Žemesnę pavarą perjungti galima 2 būdais.

- ▶ Perjungimo svirtį B nustatykite į 1 padėtį.
- ➪ Viena žvaigždute perjungiama žemyn.
- ▶ Perjungimo svirtį B nustatykite į 2 padėtį.
- ➪ Viena žvaigždute perjungiama žemyn.

Perjungimas

- ▶ Atitinkamą pavarą įjunkite naudodami perjungimo bloką.
- ➪ Pavarų perjungimo sistema keičia pavarą.
- ➪ Perjungimo svirtis grįžta į pradinę padėtį.
- ▶ Jei pavarų perjungimas blokuojamas, išvalykite ir sutepkite pavarų perjungimo mechanizmą.

6.17.2 „Pinion“ pavarų naudojimas

6.17.2.1 Rankinis pavarų perjungimas naudojant „E-Trigger TE1“

Taikoma tik transporto priemonėms su šia įranga

„Pinion“ yra 9 arba 12 pavarų. Vienu kartu galima perjungti per kelias pavaras (pvz., iš 06 į 02). Perjungimas stovint, švaistikliui neveikiant arba jam besisukant atgal yra galimas ir saugo pavaras.

Jungti žemyn (12-11-10... -01) veikiant apkrovai galima ribotai. Neperjungiama tol, kol švaistiklis ar pedalas yra per daug spaudžiami.

Mechanizmas pavaroje leidžia perjungti aukštyn (01-02-03... -12) veikiant apkrovai. Tai įmanoma perjungiant bet kurias pavaras, išskyrus perjungiant pavaras tarp konkrečių dalijimo mechanizmų. Šiuo atveju trumpam reikia nespausti pedalo.

- ▶ Perjungdami aukštyn spauskite atgal priekinę perjungimo svirtį (4).
- ▶ Norėdami perjungti į žemesnę pavarą, stumkite galinį perjungimo svirtį (5) atgal.
- ▶ Perjungdami žemyn (12-11-10... -01) nuolat mažinkite spaudimą į pedalą.

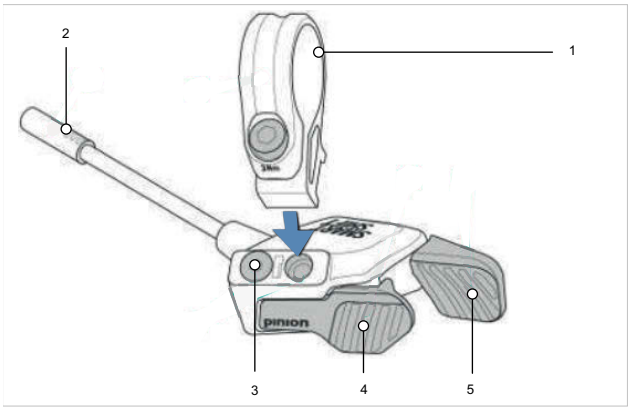

45 paveikslėlis: Pinion E-Trigger TE1 konstrukcija

1	Sąvarža su varžtu
2	Kištukas
3	Prisukimo akluoju varžtu padėtis
4	Priekinė perjungimo svirtis
5	galinė perjungimo svirtis

Taikoma P1.12 varikliui

- ▶ Perjungdami aukštyn iš 04 į 05 ir iš 08 į 09 nuolat mažinkite slėgį į pedalą.

Taikoma P1.9 varikliui

- ▶ Perjungdami aukštyn iš 03 į 04 ir iš 06 į 07 nuolat mažinkite slėgį į pedalą.
- ➪ Kartasi gali būti taip, kad perjungus švaistiklis „pakrypsta“ 10°. Taip atsiranda truktelėjimas, kol kitame dantuke užsifiksuoja jungimo šova. Šio reiškinio negalima pašalinti, tačiau pavarai jis nekenkia.

6.17.2.2 CADENCE (minimo dažnio) keitimas, kai įjungtas Auto.Shift

- ▶ Priekinę perjungimo svirtį (4) pastumkite atgal.
- ➪ Minimo dažnis padidintas.
- ▶ Galinę perjungimo svirtį (5) pastumkite atgal.
- ➪ Minimo dažnis sumažintas.
- ▶ Paspauskite ir palaikykite nuspaudę galinį perjungimo svirties mygtuką.
- ➪ CADENCE (minimo dažnis) atstatytas į pradinę vertę.

6.17.2.3 Perjungimas esant įjungtam Auto.Shift

- ▶ Priekinę perjungimo svirtį (4) pastumkite atgal.
- ➪ Pavara perjungia į aukštesnę pavarą.
- ▶ Galinę perjungimo svirtį (5) pastumkite atgal.
- ➪ pavara perjungia į žemesnę pavarą.
- ▶ Paspauskite ir palaikykite nuspaudę galinį perjungimo svirties mygtuką.
- ➪ CADENCE (minimo dažnis) atstatytas į pradinę vertę.

6.17.3 SHIMANO stebulės pavaros naudojimas

Galioja tik „Pedelec“ su tokia įranga

⚠DĖMESIO Kritimas dėl netinkamo naudojimo

Jeigu pavarų perjungimo metu pedalams tenka per didelis slėgis ir naudojama pavarų perjungimo svirtis arba vienu metu perjungiamos kelios pavaros, kojos gali nuslysti nuo pedalų. Dėl to galite nukristi arba apsiversti ir susižeisti.

Dėl kelių pavarų jungimo į vieną pavarą gali įtrūkti sukamosios perjungimo rankenėlės išorinis aptaisas. Tai neturi neigiamos įtakos sukamajai perjungimo rankenėlei, kadangi išorinė kreipiamoji po pavaros perjungimo vėl grįžta į pradinę padėtį.

- ▶ Perjungdami pavaras nenaudokite jėgos pedalams.
- ▶ Niekuomet nejunkite daugiau nei vienos pavaros.

Pastaba Vidinė stebulė nėra visiškai atspari vandeniui. Jeigu į stebulę įsiskverbia vanduo, ji gali surūdyti ir neatlikti perjungimo funkcijos.

- ▶ Niekuomet nenaudokite „Pedelec“ tose vietose, kur į stebulę gali įsiskverbti vanduo.

Pastaba Retais atvejais iš pavarų perjungimo mechanizmo stebulės viduje gali girdėtis garsai, kurie yra įprasti atliekant įprastus pavarų perjungimo veiksmus.

Pastaba Niekuomet savarankiškai neišmontuokite stebulės. Kreipkitės į specializuotą prekybininką.

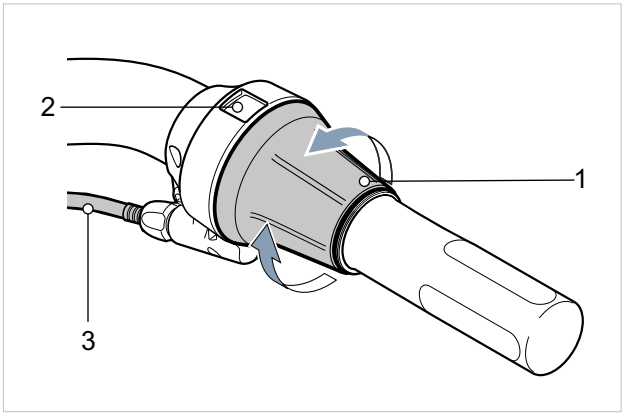

46 paveikslėlis: SHIMANO SL-C30000-7O pavarų perjungimo sistema

- ▶ Norėdami įjungti aukštesnę pavarą, sukamąją perjungimo rankenėlę (1) pasukite atgal.
- ▶ Norėdami įjungti žemesnę pavarą, sukamąją perjungimo rankenėlę (1) pasukite į priekį.
- ➪ Pavarų perjungimo sistema keičia pavarą.
- ➪ Indikatoriuje (2) rodoma pakeista pavara.

6.18 Galinio amortizatoriaus naudojimas

▶ Laikykitės galinio amortizatoriaus naudojimo instrukcijos.

Pavadinimas	Nuoroda 4 dalis, skyrius
ROCKSHOX, Deluxe Select+ (RS-DLX-SEL)	A: 8.002
ROCKSHOX, Deluxe Ultimate (RS-DLX-ULT)	A: 8.002
ROCKSHOX, SIDLuxe Select+ (RS-SIDL-SELP)	A: 8.002
ROCKSHOX, SIDLuxe Ultimate (RS-SIDL-ULT)	A: 8.002
ROCKSHOX, Super Deluxe Select+ (RS-SDLX-SELP-B2)	A: 8.002
ROCKSHOX, Super Deluxe Coil Ultimate (RS-SDLC-ULT-A2)	A: 8.002
ROCKSHOX, Vivid Ultimate (RS-VIVD-ULT-C1)	A: 8.002
ROCKSHOX, Vivid R2C (RS-VIVC-R2C-B3)	A: 8.002
ROCKSHOX, SID Select+ (ID: FS-SID-SELP-B4)	A: 8.002
SR SUNTOUR, Edge Plus 2CR	A: 8.003
SR SUNTOUR, Edge X TR	A: 8.003
SR SUNTOUR, Edge EVO 2CR Trunnion	A: 8.003

6.19 Amortizuojančios šakės naudojimas

Laikykitės šakės naudojimo instrukcijos.

Pavadinimas	Nuoroda 4 dalis, skyrius
FOX, 38 A Float 29"	A: 7.001
ROCKSHOX, 35 Gold FS (#)	A: 7.002
ROCKSHOX, 35 Gold FS (#)| Maxle (AX-STE-MXLF-A1)	A: 7.002
ROCKSHOX, 35 Gold RL (FS-35G-RL)	A: 7.002
ROCKSHOX, Domain Gold RC (FS-DOMN-GRC-C1)| Maxle (AX-STE-MXLF-A1)	A: 7.002
ROCKSHOX, Lyrik (FS-LYRK-BSE)	A: 7.002
ROCKSHOX, Lyrik Ultimate (FS-LYRK-ULT)	A: 7.002
ROCKSHOX, Lyrik Ultimate (FS-LYRK-ULT)| Maxle (AX-STE-MXLF-A1)	A: 7.002
ROCKSHOX, Pike Select (FS-PIKE-SEL)| Maxle (AX-STE-MXLF-A1)	A: 7.002
ROCKSHOX, Pike Ultimate (FS-PIKE-ULT)| Maxle (AX-STE-MXLF-A1)	A: 7.002
ROCKSHOX, Rudy Ultimate XPLR (FS-RUDY-ULT-A1) | Maxle (AX-STE-MXLF-A1)	A: 7.002
ROCKSHOX, Sid (FS-SID-BSE-C1)D295| Maxle (AX-STE-MXLF-A1)	A: 7.002
ROCKSHOX, ZEB Select (FS-ZEB-SEL-A2)| Maxle (AX-STE-MXLF-A1)	A: 7.002
ROCKSHOX, ZEB Ultimate (FS-ZEB-ULT-A2)| Maxle (AX-STE-MXLF-A1)	A: 7.002
SR SUNTOUR, AION36X-BOOST EQ 2CRPCS DS 15AH2-110 29"	A: 7.003
SR SUNTOUR, AION36X-BOOST EQ ABS 2CR-PCS DS 15AH2-110 29"	A: 7.003
SR SUNTOUR, GVX32-E EQ LOR FDS 15AH2 700C	A: 7.003
SR SUNTOUR, Lytro34 BOOST AIR DS 15LH-110 29" CTS	A: 7.003
SR SUNTOUR, Lytro34 BOOST AIR DS LOR 15LH-110 27.5" CTS	A: 7.003
SR SUNTOUR, Lytro34 BOOST AIR DS LOR 15LH-110 29" CTS	A: 7.003
SR SUNTOUR, Lytro35 Supreme SL BOOST AIR DS LOR 15LH-110 29" CTS	A: 7.003
SR SUNTOUR, Lytro36 Supreme SL BOOST DS 2CR-PCD 15AH2-110 29" CTS EQ	A: 7.003
SR SUNTOUR, Mobie25 Air DS LOR 15LH 700C CTS	A: 7.003
SR SUNTOUR, NCX32-D-5TA AIR LO CTS 29"	A: 7.003
SR SUNTOUR, XCE28 DS 26"	A: 7.003
SR SUNTOUR, XCM32-ATB DS CTSO 29"	A: 7.003
SR SUNTOUR, XCR-32 COIL BOOST LO DS 15LH-110	A: 7.003
SR SUNTOUR, XCR32-ATB AIR LO DS CTS 27.5"	A: 7.003
SR SUNTOUR, XCT-JR-L DS 20"	A: 7.003
SR SUNTOUR, XCT-JR-L DS 24"	A: 7.003
SR SUNTOUR, ZERON36X-BOOST EQ 2CR DS 15AH2-110 29"	A: 7.003
SR SUNTOUR, ZERON36X-BOOST EQ ABS RC DS 15AH2-110 29"	A: 7.003
ZOOM, 860 Air 26"	A: 7.004

6.20 Balnelio stovo naudojimas

▶ Laikykitės balnelio stovo naudojimo instrukcijos.

Pavadinimas	Nuoroda 4 dalis, skyrius
„eightpins“, HNI	žr. skyrių =0
„eightpins“, NGS2	žr. skyrių =0
LIMOTEC, A1	žr. 4 dalį, skyrius 08.00003
LIMOTEC, A3	žr. 4 dalį, skyrius 08.00003
LIMOTEC, D3	žr. skyrių =0
LIMOTEC, K1	žr. skyrių =0
LIMOTEC, M1	žr. skyrių =0
ROCKSHOX, SP Reverb AXS (SP-RVB-AXS-A1)	žr. 4 dalį, skyrius 08.0005
RUMBLE, Escalator PRO (A1-L)	žr. 4 dalį, skyrius 08.00003
RUMBLE, Escalator ULTRA(A1UH)	žr. 4 dalį, skyrius 08.00003
Rumble, Z1	žr. skyrių =0

6.21 Parkavimas

Pastaba Dėl karščio ar tiesioginių saulės spindulių *oro slėgis padangose* gali viršyti maksimaliai leidžiamą. Tai gali sugadinti *padangas*.

▶ Niekuomet nepalikite „Pedelec“ stovėti saulės atokaitoje.

▶ Karštomis dienomis reguliariai tikrinkite *oro slėgį padangose* ir prireikus jį koreguokite.

Pastaba Esant žemai temperatūrai, dėl atviros konstrukcijos įsiskverbianti drėgmė gali trikdyti tam tikras funkcijas.

▶ „Pedelec“ visuomet saugokite sausoje ir apsaugotoje nuo šalčio vietoje.

Pastaba Pastatymo kojelė gali įsmigti į minkštą gruntą dėl didelio „Pedelec“ svorio. „Pedelec“ gali pasvirti ir nuvirsti.

▶ „Pedelec“ statykite tik ant lygaus ir tvirto pagrindo.

1 Pavaros sistemos išjungimas.

2 Nulipę nuo dviračio, koja visiškai nulenkite pastatymo kojelę žemyn prieš pastatydami dviratį. Atkreipkite dėmesį, ar pagrindas yra saugus.

3 Atsargiai pastatykite „Pedelec“ ir patikrinkite jo stabilumą.

4 Prirakinkite „Pedelec“ dviračio spyna.

5 Kad išvengtumėte vagystės, išimkite akumuliatorių.

6 „Pedelec“ po kiekvieno važiavimo išvalykite ir atlikite priežiūros darbus.

Kontrolinis darbų sąrašas po kiekvieno važiavimo

Valymas		
☐	Išvalykite artimąsias šviesas ir atšvaitus.	žr. 7.2.1 skyrių
☐	Išvalykite stabdžius.	žr. 7.2.2 skyrių
☐	Išvalykite amortizuojančias šakes.	žr. 7.2.3 skyrių
☐	Galinio amortizatoriaus valymas.	žr. 7.2.4 skyrių
☐	Išvalykite pedalus.	žr. 7.2.5 skyrių
Priežiūra		
☐	Atlikite amortizuojančios šakės priežiūrą.	žr. 7.4.2 skyrių

7 Valymas, priežiūra ir apžiūra

ĮSPĖJIMAS **Kritimas dėl stabdžių sutrikimo**

Dėl alyvos ar tepalų, patekusių ant diskinių stabdžių disko arba ratlankio stabdžio disko, stabdis gali visiškai sugesti. Tai gali sukelti griuvimą su stipriais sužeidimais.

- ▶ Pasirūpinkite, kad alyva ar tepalai niekuomet nepatektų ant stabdžių disko ar stabdžių trinkelių ir ratlankio.
- ▶ Jei ant stabdžių trinkelių pateko alyvos ar tepalo, kreipkitės į specializuotą prekybininką, kad išvalytų arba pakeistų komponentus.

Po valymo, priežiūros ar remonto kelis kartus atlikite bandomąjį stabdymą.

ĮSPĖJIMAS Stabdžių sistema neskirta naudoti dviratį apvertus ar paguldžius. Dėl to stabdis gali veikti netinkamai. Dėl to galima griūti bei susižeisti.

- ▶ Jei dviratis yra apverstas arba paguldytas, prieš važiuodami kelis kartus paspauskite stabdį, kad įsitikintumėte, jog jis veikia normaliai.

ĮSPĖJIMAS Stabdžio sandarikliai neatlaiko didelio slėgio. Jei stabdžiai yra pažeisti, jie gali neveikti ir lemti nelaimingą atsitikimą su sužeidimais.

- ▶ Niekada dviračio nevalykite aukšto slėgio valymo įrenginiu arba suslėgtu oru.
- ▶ Atsargiai elkitės su vandens žarna. Vandens srovės niekuomet nenukreipkite tiesiai į sandarinimo sritis.

Pastaba Naudojant aukšto slėgio valymo įrenginį, į guolių vidų gali patekti vandens. Ten esantys tepalai atskiedžiami, padidėja trintis, taip ilgainiui sugadinami guoliai. Vanduo taip pat gali patekti į elektros komponentus ir juos sugadinti.

- ▶ Niekada dviračio nevalykite aukšto slėgio valymo įrenginiu, vandens srove arba suslėgtu oru.

Pastaba Suteptų dalių, pvz., balnelio stovo, vairo ar vairo iškyšos, nebegalima patikimai užfiksuoti.

- ▶ Tvirtinimo sričių niekada netepkite tepalu arba alyva.

Pastaba Aštrios valymo priemonės, pvz., acetonas, trichloretilenas ar metilenas, taip pat tirpikliai, pvz., skiediklis, alkoholis ar antikorozinės priemonės, gali pažeisti ir sugadinti dviračio komponentus.

- ▶ Naudokite tik patvirtintas valymo ir priežiūros priemones.

Laikantis šios valymo instrukcijos galima sumažinti komponentų dėvėjimąsi, pailginti tarnavimo laiką ir garantuoti saugumą.

7.1 Prieš kiekvieną važiavimą

7.1.1 Apsauginių įtaisų patikra

Jei dviratis transportuojamas arba pastatomas lauke, grandinės ar dirželio apsaugos diskas arba purvasaugiai gali nulūžti ir nukristi.

- ▶ Patikrinkite, ar yra visi apsauginiai įtaisai.
- ▶ Jei apsauginis įtaisas yra pažeistas arba jo nėra, dviračio nebenaudokite. Kreipkitės į specializuotą prekybininką.

7.1.2 Rėmo patikra

- ▶ Patikrinkite, ar rėme nėra įtrūkimų, deformacijų ir ar nepažeisti dažai.
- ▶ Jei yra įtrūkimų, deformacijų arba pažeisti dažai, dviračio nebenaudokite. Kreipkitės į specializuotą prekybininką.

7.1.3 Šakės patikra

- ▶ Patikrinkite, ar šakėje nėra įtrūkimų, deformacijų, suteptų dalių, ištekėjusios alyvos arba nepažeisti dažai. Taip pat apžiūrėkite ir apačioje esančias paslėptas vietas.
- ⇨ Jei yra įtrūkimų, deformacijų, suteptų dalių, ištekėjus alyvai arba pažeidus dažus, dviračio nebenaudokite. Kreipkitės į specializuotą prekybininką.

7.1.4 Galinio amortizatoriaus patikra

- ▶ Patikrinkite, ar galiniame amortizatoriuje nėra įtrūkimų, deformacijų, suteptų dalių, ištekėjusios alyvos arba nepažeisti dažai. Taip pat apžiūrėkite ir apačioje esančias paslėptas vietas.
- ⇨ Jei yra įtrūkimų, deformacijų, suteptų dalių, ištekėjus alyvai arba pažeidus dažus, dviračio nebenaudokite. Kreipkitės į specializuotą prekybininką.

7.1.5 Bagažinės patikra

1. Tvirtai laikykite dviratį už rėmo. Kita ranka tvirtai laikykite bagažinę.
2. Judindami bagažinę pirmyn ir atgal, patikrinkite, ar visi varžtiniai sujungimai yra tvirtai priveržti.

- ⇨ Priveržkite atsilaisvinusius varžtus.
- ⇨ Atsilaisvinusius krepšius ilgam pritvirtinkite krepšių arba kabelių laikikliais.

7.1.6 Purvasaugių patikra

1. Tvirtai laikykite dviratį už rėmo. Kita ranka tvirtai laikykite purvasaugį.
2. Judindami purvasaugį pirmyn ir atgal, patikrinkite, ar visi varžtiniai sujungimai yra tvirtai priveržti.

- ⇨ Priveržkite atsilaisvinusius varžtus.

7.1.7 Ratų koncentriškumo patikra

- ▶ Vieną po kito pakelkite priekinį ir galinį ratus. Tai darydami pajudinkite ratą.
- ⇨ Jei ratas yra pakrypęs arba atsilaisvinęs, dviračio nebenaudokite. Kreipkitės į specializuotą prekybininką.

7.1.8 Ekscentriko patikra

- ▶ Patikrinkite, ar visi užfiksuoti ekscentrikai yra iki galo uždaryti.
- ⇨ Jei užfiksuotas ekscentrikas nėra iki galo uždarytas, ekscentriką atidarykite ir nustatykite galinę padėtį.
- ⇨ Jei ekscentriko negalima tvirtai užfiksuoti galinėje padėtyje, dviračio nebenaudokite. Kreipkitės į specializuotą prekybininką.

7.1.9 Skambučio patikra

1. Paspauskite skambučio mygtuką žemyn.
2. Leiskite mygtukui atšokti atgal.

- ⇨ Skambutį pakeiskite, jei šis neskamba garsiai ir aiškiai.

7.1.10 Rankenų patikra

- ▶ Patikrinkite, ar rankenos yra tvirtai pritvirtintos.
- ⇨ Priveržkite atsilaisvinusias rankenas.

7.1.11 Apšvietimo patikra

1 Įjunkite šviesas.

2 Patikrinkite, ar šviečia priekinis ir galinis žibintai.

⇨ Jei priekinis ir galinis žibintai nedega, dviračio nebenaudokite. Kreipkitės į specializuotą prekybininką.

7.1.12 Stabdžių patikra

1 Stovėdami paspauskite abu rankinius stabdžius.

2 Minkite pedalus.

⇨ Jei įprastoje rankinio stabdžio padėtyje nesusiformuoja priešslėgis, dviračio nebenaudokite. Kreipkitės į specializuotą prekybininką.

⇨ Jei stabdyje nelieka stabdžių skysčio, dviračio nebenaudokite. Kreipkitės į specializuotą prekybininką.

7.2 Po kiekvieno važiavimo

7.2.1 Artimųjų šviesų ir atšvaitų valymas

1 Priekinį, galinį žibintus ir atšvaitus nuvalykite drėgna šluoste.

7.2.2 Stabdžių valymas

▶ Švaria, šiek tiek sudrėkinta šluoste nuvalykite ant stabdžių ir ratlankio komponentų esančius nešvarumus.

7.2.3 Amortizuojančios šakės valymas

1 Drėgna šluoste pašalinkite purvą ir nuosėdas nuo šakės vamzdžių ir sandariklių. Patikrinkite, ar šakės vamzdžiai nėra įlenkti, įbrėžti, pakitusios spalvos arba iš jų neišteka alyva.

2 Patepkite tarpines nuo dulkių ir šakės vamzdelius keliais lašais silikoninio purškalo.

3 Po valymo atlikite amortizuojančios šakės priežiūrą.

7.2.4 Spyruoklinio balnelio stovo valymas

▶ Iškart po važinėjimo šiek tiek sudrėkinta šluoste nuvalykite ant lankstų esančius nešvarumus.

7.2.5 Galinio amortizatoriaus valymas

▶ Iškart po važinėjimo šiek tiek sudrėkinta šluoste nuvalykite ant lankstų esančius nešvarumus.

7.2.6 Pedalų valymas

▶ Pedalus valykite šepetėliu ir muiluotu vandeniu.

7.3 Pagrindinis valymas

1 „Pedelec“ valykite drungnu vandeniu ir muiluotu vandeniu sudrėkinta šluoste.

2 Nuskalaukite komponentą vandeniu iš laistytuvo.

3 Po valymo atlikite konstrukcinių dalių priežiūrą.

7.3.1 Padangų valymas

1 Padangas valykite kempine, šepečiu ir muilo valikliu.

2 Nuskalaukite komponentą vandeniu iš laistytuvo.

3 Pašalinkite nuvalytą purvą ir smulkius akmenis.

7.3.2 Stebulės valymas

1 Užsimaukite apsaugines pirštines.

2 Nuvalykite nuo stebulės nešvarumus kempine ir muiluotu vandeniu.

3 Nuskalaukite komponentą vandeniu iš laistytuvo.

4 Alyvos turinčius nešvarumus nuvalykite riebalų šalinimo priemone ir šluoste.

7.3.3 SRAM AXS pavarų perjungimo mechanizmo valymas

Pastaba Jei vandens patenka į pavarų perjungimo mechanizmo akumuliatorių arba akumuliatoriaus lizdą, jie sugadinami.

▶ Jei yra, prieš valymą iš SRAM pavarų perjungimo mechanizmo išimkite pavarų perjungimo mechanizmo akumuliatorių ir įdėkite akumuliatoriaus skirtuvą į pavarų perjungimo mechanizmą.

▶ Niekada nenardinkite pavarų perjungimo mechanizmo akumuliatoriaus į vandenį.

▶ Elektriniams komponentams niekada nenaudokite rūgščių arba riebalus tirpinančių priemonių.

▶ Niekada nenaudokite cheminių valymo priemonių arba tirpiklių, kadangi jie gali sugadinti plastikinius komponentus.

▶ Nuvalykite visus pavarų perjungimo mechanizmo komponentus drėgna šluoste.

7.3.4 Perjungimo svirties valymas

▶ Atsargiai nuvalykite perjungimo svirtį drėgna, minkšta šluoste.

7.3.5 Kasetės, žvaigždučių ir pavarų perjungiklio valymas

1 Užsimaukite apsaugines pirštines.

2 Apipurkškite kasetę, žvaigždutes ir pavarų perjungiklį riebalų šalinimo priemone.

3 Šiek tiek palaukę kol įmirks, šepetėliu pašalinkite stambius nešvarumus.

4 Nuplaukite visas dalis plovikliu ir dantų šepetėliu.

5 Nuskalaukite komponentą vandeniu iš laistytuvo.

7.3.6 Stabdžių valymas

7.3.6.1 Rankinių stabdžių valymas

▶ Rankinius stabdžius atsargiai nuvalykite drėgna, minkšta šluoste.

7.3.7 Stabdžių disko valymas

▶ Pastaba Saugokite stabdžių diską nuo tepalų ir odos riebalų.

1 Užsimaukite apsaugines pirštines.

2 Apipurkškite stabdžių diską stabdžių valiklio purškalu.

3 Nušluostykite šluoste.

7.3.8 Diržo valymas

▶ Pastaba Valydami diržą niekada nenaudokite ėsdinančių (rūgščių) valiklių, rūdžių arba riebalų šalinimo priemonių.

1 Šluostę sudrėkinkite muiluotu vandeniu. Uždėkite šluostę ant diržo.

2 Sukdami galinį ratą laikykite nestipriai spausdami, kol diržas lėtai juda per šluostę.

7.3.9 Grandinės valymas

▶ Pastaba Valydami grandinę, niekada nenaudokite ėsdinančių (rūgščių) valiklių, rūdžių arba riebalų šalinimo priemonių.

▶ Pastaba Niekada nenaudokite ginklų alyvos ar rūdis šalinančio purškalo.

▶ Pastaba Niekada nenaudokite grandinių valymo įrenginių ir nemirkykite grandinių plovimo vonelėse.

▶ Pastaba Per išsamią techninę priežiūrą išvalykite ir atlikite grandinės ir jos apsaugos priežiūrą.

✓ Paklokite laikraštinio popieriaus arba popierinį rankšluostį purvui surinkti.

1 Sudrėkinkite šepetėlį nedideliu kiekiu ploviklio. Šepetėliu nuvalykite abi grandinės puses.

2 Sudrėkinkite šluostę muiluotu vandeniu. Uždėkite šluostę ant grandinės.

3 Sukdami galinį ratą laikykite nestipriai spausdami, kol grandinė lėtai juda per šluostę.

4 Kruopščiai nuvalykite tepaluotas, nešvarias grandines šluoste ir riebalų šalinimo priemone.

5 Po valymo atlikite grandinės priežiūrą.

7.3.9.1 Grandinės su grandinės apsauga valymas

▶ Pastaba Prieš valant reikia nuimti grandinės apsaugą. Kreipkitės į specializuotą prekybininką.

▶ Nuvalykite vandens nutekėjimo angą grandinės apsaugos apačioje.

▶ Po valymo atlikite grandinės priežiūrą.

7.4 Priežiūra

Laikantis šios priežiūros instrukcijos galima sumažinti komponentų dėvėjimąsi, pailginti tarnavimo laiką ir garantuoti saugumą

7.4.1 Rėmo priežiūra

▶ Pastaba Ant blizgių dažų kietojo vaško blizginimo priemonė arba apsauginis vaškas yra ypač atsparūs. Šie automobilinių priedų prekybos produktai netinka matiniams dažams.

▶ Pastaba Purškiamą vašką naudokite tik išbandę jį nedideliame plote.

1 Rėmą nusausinkite šluoste. Rėmą apipurkškite purškiamu vašku ir palikite išdžiūti.

2 Vaško dulksną nuvalykite šluoste.

7.4.2 Šakės priežiūra

▶ Pastaba Ant blizgių dažų kietojo vaško blizginimo priemonė arba apsauginis vaškas yra ypač atsparūs. Šie automobilinių priedų prekybos produktai netinka matiniams dažams.

▶ Pastaba Purškiamą vašką naudokite tik išbandę jį nedideliame plote.

1 Šakę nusausinkite šluoste.

2 Apipurkškite rėmo priežiūrai skirta alyva ir palikite išdžiūti.

3 Vaško dulksną vėl nuvalykite šluoste.

4 Dviratyje su amortizuojančiomis šakėmis tarpinę nuo dulkių prižiūrėkite naudodami šakei skirtą alyvą.

7.4.3 Bagažinės priežiūra

1 Bagažinę nusausinkite šluoste.

2 Bagažinę apipurkškite purškiamu vašku ir palikite išdžiūti. Bagažinę nuvalykite šluoste.

3 Lipnia plėvele apsaugokite ant bagažinės krepšių esančias trinties žymes. Pakeiskite susidėvėjusią lipnią plėvelę.

4 Spiralinę spyruoklę retkarčiais apipurkškite silikoniniu purškalu arba purškiamu vašku.

7.4.4 Purvasaugių priežiūra

▶ Priklausomai nuo purvasaugio medžiagos, naudokite kietojo vaško blizginimo priemonę, metalo poliravimo priemonę arba plastiko priežiūros priemonę vadovaudamiesi gaminio instrukcija.

7.4.5 Pastatymo kojelės priežiūra

1 Pastatymo kojelę nusausinkite šluoste.

2 Pastatymo kojelę apipurkškite purškiamu vašku ir palikite išdžiūti.

3 Pastatymo kojelę nuvalykite šluoste.

4 Sutepkite kojelės lankstus purškiama alyva.

7.4.6 Vairo iškyšos priežiūra

1 Dažytus ir poliruotus metalinius paviršius apipurkškite purškiamu vašku ir palikite išdžiūti.

2 Vaško dulksną nuvalykite šluoste.

3 Šluoste ir silikonine arba teflono alyva sutepkite vairo iškyšos vamzdį ir greitojo įtempimo svirties sukimosi tašką.

4 Greitojo įtempimo svirties veikimo jėgą sumažinsite, jei tarp vairo iškyšos greitojo atleidimo svirties ir slankiklio užtepsite šiek tiek rūgščių neturinčio tepalo.

5 Jei vairo iškyšoje yra kūginis spaustukas, kasmet atnaujinkite apsauginį montavimo pastos sluoksnį ant vairo iškyšos ir šakių koto kontaktinių paviršių.

7.4.7 Vairo priežiūra

1 Dažytus ir poliruotus metalinius paviršius apipurkškite purškiamu vašku ir palikite išdžiūti.

2 Vaško dulksną nuvalykite šluoste.

7.4.8 Rankenų priežiūra

7.4.8.1 Guminių rankenų priežiūra

▶ Pastaba Ant odinių arba putplasčio rankenų niekuomet neberkite talko miltelių.

▶ Lipnias gumines rankenas šiek tiek pabarstykite talko milteliais.

7.4.8.2 Odinės rankenos priežiūra

Prekyboje naudojamos odos priežiūros priemonės palaiko odos elastingumą ir atsparumą, atnaujina spalvą ir pagerina arba atnaujina apsaugą nuo dėmių.

1 Prieš naudodami odos priežiūros priemonę išmėginkite mažiau matomoje vietoje.

2 Odines rankenas apdorokite odos priežiūros priemone.

7.4.9 Balnelio stovo priežiūra

1 Varžtinius sujungimus atsargiai konservuokite purškiamu vašku. Tai darydami stebėkite, kad vaško nepatektų ant metalinių kontaktinių paviršių.

2 Kasmet atnaujinkite apsauginį montavimo pastos sluoksnį ant balnelio stovo ir balnelio vamzdžio metalinių kontaktinių paviršių.

7.4.9.1 Spyruoklinio balnelio stovo priežiūra

1 Sutepkite lankstus purškiama alyva.

2 Spyruoklinį balnelio stovą suspauskite ir leiskite jam atšokti penkis kartus. Švaria šluoste pašalinkite tepalo perteklių.

7.4.9.2 Anglies pluošto balnelio stovo priežiūra

Pastaba Jei į aliuminio rėmą be apsauginės montavimo pastos įmontuojami anglies pluošto balnelio stovai, lietus ir nešvarus vanduo sukelia galvaninę koroziją. Tai reiškia, kad balnelio stovą galima atlaisvinti tik su didele jėga. Taip galima sugadinti anglies pluošto balnelio stovą.

1 Nuimkite anglies pluošto balnelio stovą.

2 Šluoste pašalinkite seną montavimo pastą.

3 Naujos montavimo pastos užtepkite šluoste.

4 Anglies pluošto balnelio stovą vėl įstatykite.

7.4.10 Ratlankio priežiūra

▶ Poliruoto aliuminio ratlankius prižiūrėkite naudodami chromo arba metalo poliravimo priemones. Stabdžių paviršiaus niekada neapdorokite poliravimo priemone.

7.4.11 Stebulės priežiūra

1 Purškiamu vašku ypač konservuokite zonas aplink stipinų angas. Tai darydami stebėkite, kad vaško nepatektų ant stabdžio dalių.

2 Guminius sandariklius apdorokite šluoste, ant jos užlašinę vieną-du lašus silikoninio purškalo. Alyvos nenaudokite diskinių stabdžių atveju.

7.4.12 Stipino galvutės priežiūra

1 Purškiamuoju vašku išpurkškite stipinų įmovas iš ratlankio pusės.

2 Stipriai surūdijusias stipinų galvutes apdorokite lašeliu giliai įsigeriančios arba specialiai priežiūrai skirtos alyvos.

7.4.13 Pavarų perjungimo sistemos priežiūra

7.4.13.1 Pavarų perjungimo mechanizmas Perdavimo įtaisų ir pavarų perjungimo skriemulių priežiūra

▶ Pavarų perjungimo mechanizmo ir pavarų perjungiklio perdavimo įtaisų ir pavarų perjungimo skriemulių priežiūrai naudokite teflono purškiklį.

7.4.13.2 Perjungimo svirties priežiūra

▶ **Pastaba** Perjungimo svirties priežiūrai niekuomet nenaudokite riebalų šalinimo priemonės arba giliai įsigeriančios alyvos.

▶ Iš išorės prieinamus lankstus ir mechanines dalis sutepkite keliais lašais purškiamos alyvos arba tiksliosioms mechaninėms dalims skirtos alyvos.

7.4.14 Pedalų priežiūra

1 Sutepkite pedalus purškiama alyva. Tai darydami stebėkite, kad tepalo nepatektų ant kontaktinio paviršiaus.

2 Saikingai sutepkite sandariklius ir mechanines dalis keliais lašais alyvos.

3 Švaria šluoste pašalinkite tepalo perteklių.

4 Metalines pėdų plokšteles apipurkškite silikoniniu purškalu.

7.4.15 Grandinės priežiūra

⚠DĖMESIO Susižalojimas įsipjovus

Dėl slydimo ranka gali prisiliesti prie grandininės pavaros. Kyla pavojus įsipjauti.

✓ Atlikdami grandinės priežiūrą, visada mūvėkite montavimo pirštines.

✓ Paklokite laikraštinio popieriaus arba popierinį rankšluostį grandinės alyvai surinkti.

1 Dešine ranka greitai pasukite švaistiklį prieš laikrodžio rodyklę.

2 Kairę ranką uždėkite ant grandinės laikiklio galo.

3 Lengvu piršto paspaudimu ant grandinės grandžių užtepkite plonytę giją alyvos iš grandinės alyvos buteliuko. Kuo greičiau sukamas švaistiklis, tuo plonesnė yra alyvos gija.

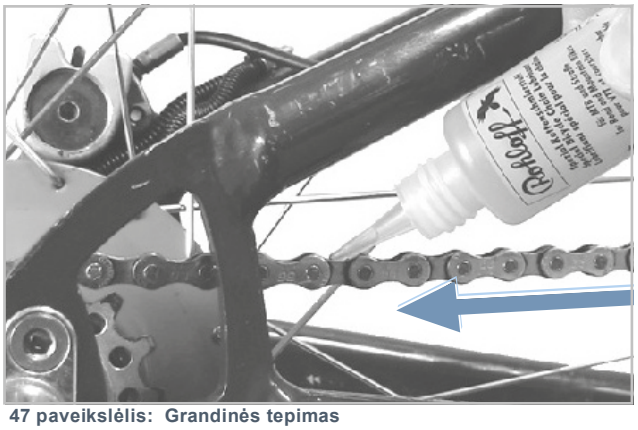

47 paveikslėlis: Grandinės tepimas

4 Grandinės alyvos perteklių nušluostykite šluoste. Dėl alyvos pertekliaus vėliau grandinė užsiterš.

5 Leiskite grandinės alyvai kelias valandas arba per naktį įsigerti į grandinės lankstus.

7.4.16 Stabdžio priežiūra

7.4.16.1 Rankinio stabdžio priežiūra

▶ **Pastaba** Rankinio stabdžio priežiūrai niekuomet nenaudokite riebalų šalinimo priemonės arba giliai įsigeriančios alyvos.

▶ Iš išorės prieinamus lankstus ir mechanines dalis sutepkite keliais lašais purškiamos alyvos arba tiksliosioms mechaninėms dalims skirtos alyvos.

7.5 Apžiūra

7.5.1 Rato patikra

1 Tvirtai laikykite dviratį.

2 Tvirtai laikykite priekinį arba galinį ratą ir pabandykite jį pajudinti į šoną. Patikrinkite, ar juda rato veržlė arba ekscentrikas.

⇨ Jei ratas, rato veržlė arba ekscentrikas juda į šoną, dviračio nebenaudokite. Kreipkitės į specializuotą prekybininką.

3 Šiek tiek pakelkite dviratį. Pasukite priekinį arba galinį ratą. Tai darydami patikrinkite, ar ratas nekrypsta į šoną arba į išorę.

⇨ Jei ratas krypsta į šoną arba į išorę, dviračio nebenaudokite. Kreipkitės į specializuotą prekybininką.

7.5.1.1 Kameros patikra

Pastaba Jei pripildymo slėgis yra per mažas, padanga nepasieks savo keliamosios galios. Padanga nėra stabili ir gali nusprūsti nuo ratlankio. Jei pripildymo slėgis per didelis, padanga gali sprogti.

Padangos yra susidėvinčios dalys ir dėvisi dėl aplinkos poveikio, mechaninio poveikio, nuovargio arba laikymo. Optimalus pripildymo slėgis – tai vienintelis būdas užtikrinti geresnę apsaugą nuo pradūrimo, mažesnį pasipriešinimą riedėjimui, ilgesnį tarnavimo laiką ir didesnį saugumą.

Oro nuostoliai

Net ir sandariausioje kameroje slėgis nuolat mažėja, nes, kitaip nei automobilių padangose, dviračių padangose oro slėgis yra daug didesnis, o sienelių storis daug mažesnis. 1 bar dydžio slėgio nuostolis per mėnesį gali būti laikomas normaliu. Didelio slėgio atveju slėgis krenta ženkliai greičiau, o esant mažam slėgiui – aiškiai lėčiau.

Pripildymo slėgio patikra

Leistinas slėgio intervalas nurodomas ant padangos krašto.

48 paveikslėlis: Pripildymo slėgis, bar (1) ir psi (2)

▶ Bent kas 10 dienų palyginkite pripildymo slėgį su dviračio pase nurodyta verte.

7.5.1.2 Kameros pripūtimas

Vožtuvo tipas	Dviračio siurblys
Greitaveikis vožtuvas	Pripildymo slėgio negalima išmatuoti paprastu greitaveikiu vožtuvu. Todėl pripildymo slėgis užpildymo žarnoje matuojamas lėtai pučiant dviračio oro siurbliu. Rekomenduojama naudoti dviračio oro siurblį su manometru. Būtina laikytis dviračio oro siurblio naudojimo instrukcijos.
Automatinis vožtuvas	Rekomenduojama naudoti oro siurblį degalinėje arba pažangų dviračio oro siurblį su manometru. Senesni ir paprasti dviračio oro siurbliai nėra tinkami naudoti pildant per automatinį vožtuvą. Būtina laikytis dviračio oro siurblio naudojimo instrukcijos.
Prancūziškas vožtuvas	Rekomenduojama naudoti dviračio oro siurblį su manometru. Būtina laikytis dviračio oro siurblio naudojimo instrukcijos.

1 Atsukite vožtuvo dangtelį.

2 Prancūziškų vožtuvų atveju vožtuvo varžtą atsukite maždaug keturis apsisukimus.

3 Prijunkite atitinkamą oro siurblį.

4 Lėtai pripūskite padangą stebėdami padangos pripildymo slėgį.

⇨ Pripildymo slėgį būtina pakoreguoti pagal ant padangos nurodytas specifikacijas.

5 Dviračio oro siurblį nuimkite.

6 Prancūziškų vožtuvų atveju tvirtai užsukite vožtuvo varžtą.

7 Prisukite vožtuvo dangtelį.

7.5.1.3 Padangų patikra

Dviračių padangoms protektorius yra daug mažiau svarbus nei, pavyzdžiui, automobilių padangoms. Todėl padangą galima toliau naudoti net ir su nusidėvėjusiu protektoriumi, išskyrus kalnų dviračių padangas.

1 Patikrinkite protektoriaus nusidėvėjimą. Padanga yra nusidėvėjusi, kai ant protektoriaus matomas apsaugos nuo pradūrimų įdėklas arba karkaso siūlai.

Kadangi atsparumas pradūrimui priklauso ir nuo protektoriaus storio, padangą yra verta pakeisti iš anksto.

49 paveikslėlis: Padangos be protektoriaus, kurias keisti galima (1), ir padangos su matoma apsauga nuo pradūrimo (2), kurias keisti būtina

2 Patikrinkite šoninių sienelių nusidėvėjimą. Jei atsiranda įtrūkimų, padangą būtina pakeisti.

50 paveikslėlis: Įtrūkimų dėl nuovargio (1) ir senėjimo (2) pavyzdžiai

7.5.1.4 Ratlankių patikra

ĮSPĖJIMAS **Kritimas dėl nusidėvėjusio ratlankio**

Nusidėvėjęs ratlankis gali sulūžti ir užblokuoti ratą. Pasekmė gali būti griuvimas ir sunkūs sužalojimai.

▶ Reguliariai patikrinkite ratlankio nusidėvėjimą.

▶ Jei ratlankis yra įtrūkęs arba deformuotas, dviračio nebenaudokite. Kreipkitės į specializuotą prekybininką.

Ratlankiai yra susidėvinčios dalys ir dėvisi dėl aplinkos poveikio, mechaninio poveikio, nuovargio, o ratlankių stabdžių atveju – dėl stabdymo.

▶ Patikrinkite ratlankio dugno nusidėvėjimą.

⇨ Ratlankio stabdžio ratlankiai su nematomu nusidėvėjimo indikatoriumi yra nusidėvėję, jeigu ratlankių sandūros srityje ima matytis nusidėvėjimo indikatorius.

⇨ Ratlankiai su matomu nusidėvėjimo indikatoriumi yra nusidėvėję, jeigu tik juodas perimetrinis trinties paviršiaus griovelis tampa nematomas.

▶ Rekomenduojama kas antrą kartą keičiant stabdžių trinkeles pakeisti ir *ratlankius.*

7.5.1.5 Stipinų patikra

▶ Nykščiu ir rodomuoju pirštu šiek tiek suspauskite stipinus. Patikrinkite, ar visi stipinai yra vienodai įtempti.

⇨ Jei įtempimai yra skirtingi arba stipinai yra atsilaisvinę, kreipkitės į specializuotą prekybininką.

7.5.2 Stabdžių sistemos patikra

DĖMESIO **Kritimas dėl stabdžio gedimo**

Dėl susidėvėjusio stabdžių disko ir trinkelių bei hidraulinės alyvos trūkumo stabdžių linijoje mažėja stabdymo galia. Pasekmė gali būti griuvimas ir sunkūs sužalojimai.

▶ Reguliariai patikrinkite stabdžių diską, stabdžių trinkeles ir hidraulinę stabdžių sistemą. Kreipkitės į specializuotą prekybininką.

Stabdžių apžiūros dažnis priklauso nuo naudojimo intensyvumo ir oro sąlygų. Jei dviratis naudojamas ekstremaliomis sąlygomis, pvz., lyjant lietui, esant purvui ar didelei ridai, apžiūrą reikia atlikti dažniau.

7.5.2.1 Rankinio stabdžio patikra

1 Patikrinkite, ar visi rankinio stabdžio varžtai yra tvirtai priveržti.

2 Priveržkite atsilaisvinusius varžtus.

3 Patikrinkite, ar rankinis stabdys yra tinkamai pritvirtintas prie vairo.

4 Priveržkite atsilaisvinusius varžtus.

5 Patikrinkite, ar iki galo įjungus rankinį stabdį tarp rankinio stabdžio ir rankenos dar yra bent 1 cm atstumas.

6 Jei atstumas per mažas, pakoreguokite atstumą iki rankenos.

7 Įjungę rankinį stabdį, stabdymo poveikį patikrinkite mindami pedalus.

▶ Jei stabdymo galia per silpna, sureguliuokite stabdžio spaudimo tašką.

▶ Jei nepavyksta nustatyti spaudimo taško, kreipkitės į specializuotą prekybininką.

7.5.2.2 Hidraulinės stabdžių sistemos patikra

1 Traukite rankinį stabdį ir patikrinkite, ar iš linijų, jungčių arba ant stabdžių trinkelių neteka stabdžių skystis.

2 Jei stabdžių skystis bet kurioje vietoje prateka, dviračio nebenaudokite. Kreipkitės į specializuotą prekybininką.

3 Kelis kartus patraukite ir sulaikykite rankinį stabdį.

4 Jei spaudimo taškas nėra aiškiai juntamas ir keičiasi, iš stabdžių išleiskite oro. Kreipkitės į specializuotą prekybininką.

7.5.2.3 Bowdeno trosų patikra

1 Rankinį stabdį patraukite kelis kartus. Patikrinkite, ar Bowdeno trosas neužstrigęs ir ar nesigirdi girgždesio.

2 Apžiūrėkite, ar Bowdeno troso mechaninė būklė nepažeista ir ar vielinės gyslos nesuplyšusios.

3 Pakeiskite pažeistą Bowdeno trosą. Kreipkitės į specializuotą prekybininką.

7.5.2.4 Diskinių stabdžių patikra

Stabdžių trinkelių patikra

▶ Patikrinkite, ar stabdžių trinkelių storis bet kurioje vietoje yra ne mažesnis kaip 1,8 mm, o stabdžių trinkelės ir atraminės plokštelės storis – ne mažesnis kaip 2,5 mm.

51 paveikslėlis: Stabdžių trinkelės patikra, kai ji sumontuota naudojant transportavimo apsaugą

1 Patikrinkite, ar stabdžių trinkelės nėra pažeistos ir stipriai užterštos.

⇨ Pakeiskite pažeistas arba stipriai užterštas stabdžių trinkeles. Kreipkitės į specializuotą prekybininką.

2 Patraukite ir sulaikykite rankinį stabdį.

3 Tai darydami patikrinkite, ar transportavimo apsauga telpa tarp stabdžių trinkelių atraminių plokštelių.

⇨ Jei transportavimo apsauga telpa tarp atraminių plokštelių, stabdžių trinkelių nusidėvėjimo riba dar nepasiekta.

⇨ Nusidėvėjimo atveju kreipkitės į specializuotą prekybininką.

Stabdžių diskų patikra

✓ Dėvėkite pirštines, nes stabdžių diskas yra labai aštrus.

1 Suimkite stabdžių diską ir šiek tiek truktelėdami patikrinkite, ar stabdžių diskas ant rato uždėtas tvirtai.

2 Patikrinkite, ar stabdžių trinkelės tolygiai ir simetriškai juda atgal link stabdžių disko, kai įjungiamas ir atleidžiamas rankinis stabdis.

⇨ Jei stabdžių diską galima pajudinti arba stabdžių trinkelės juda netaisyklingai, kreipkitės į specializuotą prekybininką.

3 Patikrinkite, ar stabdžių disko storis bet kurioje vietoje yra ne mažesnis kaip 1,8 mm.

⇨ Jei nusidėvėjimo riba neperžengta, o stabdžių disko storis mažesnis nei 1,8 mm, stabdžių diską reikia pakeisti. Kreipkitės į specializuotą prekybininką.

7.5.3 Grandinės patikra

▶ Patikrinkite, ar grandinė nerūdija, nėra pažeista ir ar sklandžiai juda grandinės grandys.

⇨ Surūdijusias, pažeistas ar sunkiai judančias grandines pakeiskite, nes jos neatlaikys pavaros tempimo apkrovų ir netrukus pačios nutrūks. Kreipkitės į specializuotą prekybininką.

7.5.4 Grandinės įtempimo patikra

Pastaba Per didelis grandinės įtempimas didina nusidėvėjimą. Jei grandinės įtempimas yra per mažas, grandinė gali nušokti nuo žvaigždučių.

▶ Grandinės įtempimą patikrinkite kas mėnesį.

7.5.4.1 Pavarų perjungiklio įtempimo patikra

Dviračiuose su pavarų perjungikliu pavarų perjungimo mechanizmas įtempia grandinę.

1 Patikrinkite, ar grandinė nekaba.

2 Patikrinkite, ar pavarų perjungimo mechanizmą galima stumti į priekį nestipriai spaudžiant ir ar jis atsistato.

⇨ Jei grandinė kaba arba pavarų perjungimo mechanizmas savaime neatsistato, kreipkitės į specializuotą prekybininką.

7.5.4.2 Stebulės pavaros įtempimo patikra

1 Jei naudojate dviratį su universalia grandinės apsauga, nuimkite grandinės apsaugą.

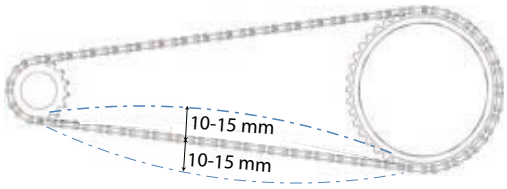

52 paveikslėlis: Grandinės įtempimo patikros pavyzdys: 5 mm į viršų, 10 mm žemyn = 15 mm nuokrypis

2 Grandinę pakelkite į viršų. Išmatuokite atstumą iki centro. Grandinę spauskite žemyn. Išmatuokite atstumą iki centro.

3 Sudėkite abi vertes ir nustatykite nuokrypį.

4 Patikrinkite grandinės įtempimą trijuose-keturiuose taškuose.

⇨ Jei nuokrypis didesnis nei 20 mm, įtempkite grandinę.

⇨ Jei nuokrypis mažesnis nei 10 mm, atlaisvinkite grandinę.

▶ Stebulės pavaros atveju, norint įtempti grandinę, galinį ratą reikia judinti pirmyn ir atgal. Kreipkitės į specializuotą prekybininką.

▶ Dviračiuose su stebulės pavara arba pedaliniais stabdžiais grandinė įtempiama ekscentriniu guoliu arba stumdomais grioveliais švaistiklyje. Įtempimui reikalingi specialūs įrankiai ir specialios žinios. Kreipkitės į specializuotą prekybininką.

7.5.5 Grandinės nusidėvėjimo patikra

Kiekviena grandinė turi savo nusidėvėjimo ribą. Peržengus šią ribą, grandinę reikia pakeisti.

7.5.5.1 Bazinis patikrinimas

Įprastinių grandinių bazinį patikrinimą galima atlikti rankiniu būdu ant žvaigždutės.

1 Uždėkite grandinę ant didžiausios žvaigždutės.

2 Grandinę pakelkite iš priekio į rato vidurį.

➪ Jei grandinę nuo žvaigždutės galima pakelti daugiau nei perpus grandinės grandies, atlikite patikrinimą arba kreipkitės į specializuotą prekybininką.

7.5.5.2 Patikra

Priklausomai nuo gamintojo, kiekvienai grandinei taikomas skirtingas nusidėvėjimo matuoklis:

1 Dešinėje pusėje tarp dviejų grandinės grandžių įstatykite matavimo prietaisą.

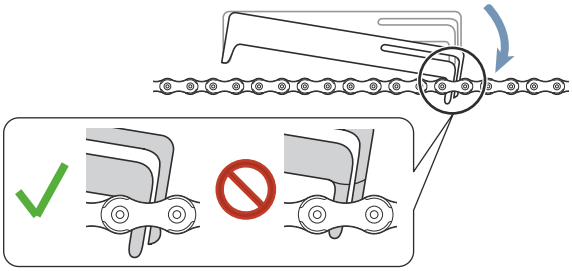

53 paveikslėlis: Matavimo prietaisas įstatomas

2 Atlenkite kairėje pusėje esantį matavimo prietaisą.

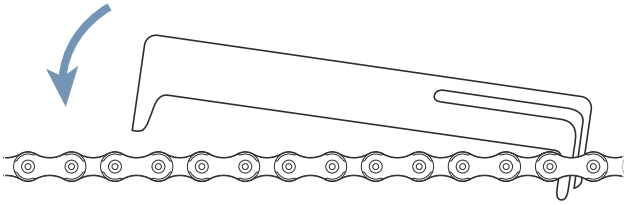

54 paveikslėlis: Matavimo prietaiso nuleidimas

➪ Jei matavimo prietaisas netelpa tarp grandžių, vadinasi, grandinė dar nėra nusidėvėjusi.

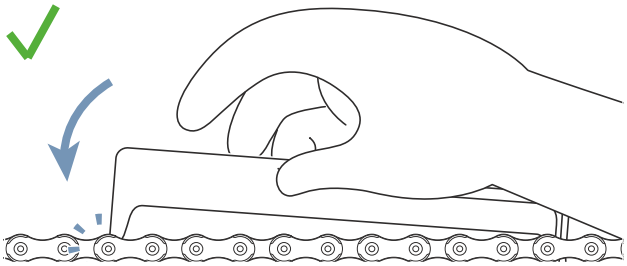

55 paveikslėlis: Matavimo prietaisas netelpa

➪ Jei matavimo prietaisas tarp grandžių telpa, vadinasi, grandinė nusidėvėjo ir ją reikia pakeisti. Kreipkitės į specializuotą prekybininką.

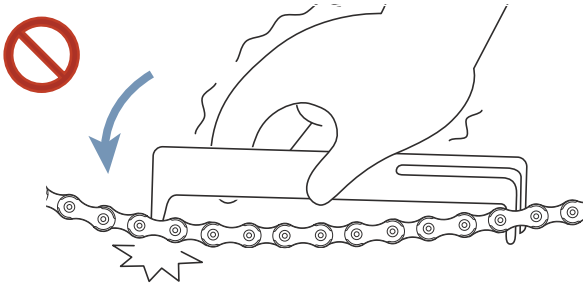

56 paveikslėlis: Matavimo prietaisas telpa

7.5.6 Dirželio patikra

7.5.6.1 Dirželio nusidėvėjimo patikra

▶ Patikrinkite, ar nėra dirželio nusidėvėjimo požymių:

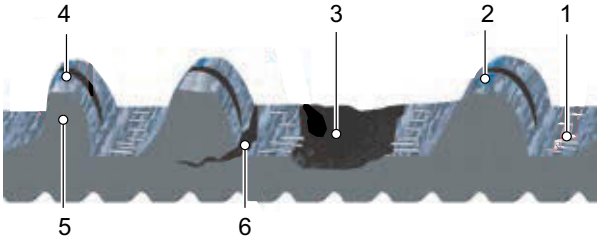

57 paveikslėlis: Dirželio nusidėvėjimo požymiai

1 anglies tempiamieji pluoštai yra atviri,
2 audinys yra nusidėvėjęs ir matosi polimeras,
3 trūksta dirželio dantų,
4 nesimetriškas,
5 nusmailėjęs dantis arba
6 įtrūkimai.

➪ Jei yra vienas ar daugiau nusidėvėjimo požymių, pakeiskite dirželį. Kreipkitės į specializuotą prekybininką.

7.5.6.2 Skriemulio nusidėvėjimo patikra

▶ Patikrinkite skriemulį.

➪ Danties profilis suapvalintas, o dantys stori. Skriemulio keisti nereikia.

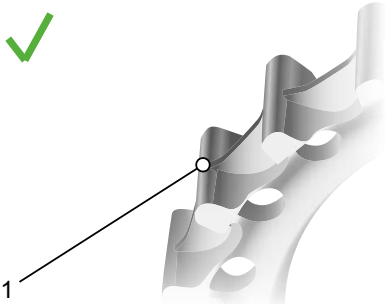

58 paveikslėlis: optimalus danties profilis

➪ Danties profilis yra smailus, o dantų storis – nusidėvėjęs. Pakeiskite skriemulį. Kreipkitės į specializuotą prekybininką.

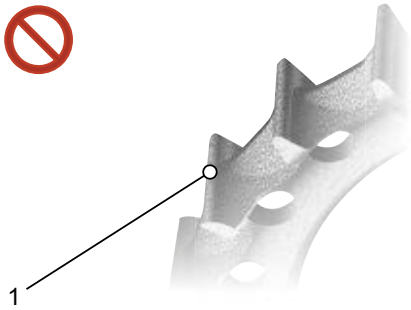

59 paveikslėlis: Nusidėvėjusio danties profilis

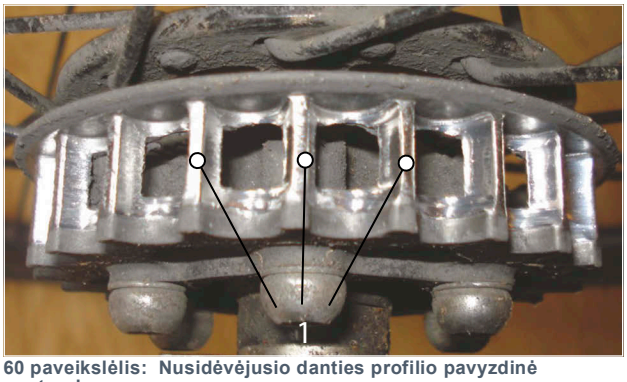

60 paveikslėlis: Nusidėvėjusio danties profilio pavyzdinė nuotrauka

7.5.6.3 Diržo įtempimo patikra

Jei diržo įtempimas yra per mažas, dantys gali peršokti arba „slysti“, t. y. diržo dantys gali praslysti pro galinio rato skriemulio dantukus. Dėl per didelės įtampos gali būti pažeisti guoliai, sistema gali veikti netolygiai, o elektrinės pavaros sistema gali labiau dėvėtis. Diržo įtempimas reguliuojamas priklausomai nuo dviračio. Paprastai diržo įtempimas matuojamas trimis būdais:

- „GatesCarbon Drive“ mobiliąja programėle, skirta „iPhone®“ ir „Android®“,
- „Gates-Krikit“ voltmetru ir
- „Eco“ įtampos testeriu.

Naudojant kiekvieną iš šių metodų, diržo įtempimas gali šiek tiek skirtis, todėl procesą reikia pakartoti kelis kartus. Po kiekvieno matavimo pasukite pedalą ketvirtadaliu. Dar kartą išmatuokite.

Prietaisai matuoja tik įtampą. Jie nenurodo reikiamos įtampos. Toliau pateiktoje lentelėje yra nurodytos „Gates Carbon Drive“ diržų tinkamos įtampos diapazono specifikacijos.

	Tolygus pedalų mynimas	Sportinis naudojimas
MTB* ir „Single Speed“ dviračiai	45-60 Hz (35-45 lbs)	60-75 Hz (45-53 lbs)
Stebulės pavara / „Pinion“ pavaros	35-50 Hz (28-40 lbs)	

25 lentelė: Įtampos specifikacija

Šios įtampos specifikacijos yra pradinis orientyras, kurį gali tekti padidinti arba sumažinti, atsižvelgiant į ūgį, pavarų perdavimo skaičių ir pedalus veikiančią jėgą.

7.5.6.4 Diržo įtempimo patikra

Patikrinkite diržo įtempimą pagal gamintojo nurodymus.

7.5.7 Artimųjų šviesų patikra

1 Patikrinkite, ar priekinio ir galinio žibintų kabelių jungtys nepažeistos, nerūdijančios ir tvirtai laikosi.

⇨ Jei kabelių jungtys pažeistos, surūdijusios arba netvirtoje padėtyje, dviračio nebenaudokite. Kreipkitės į specializuotą prekybininką.

2 Įjunkite šviesas.

3 Patikrinkite, ar šviečia priekinis ir galinis žibintai.

⇨ Jei priekinis arba galinis žibintas nedega, dviračio nebenaudokite. Kreipkitės į specializuotą prekybininką.

4 Dviratį pastatykite 5 metrų atstumu nuo sienos.

5 Dviratį pastatykite tiesiai. Vairą laikykite tiesiai abiem rankomis. Nenaudokite pastatymo kojelės.

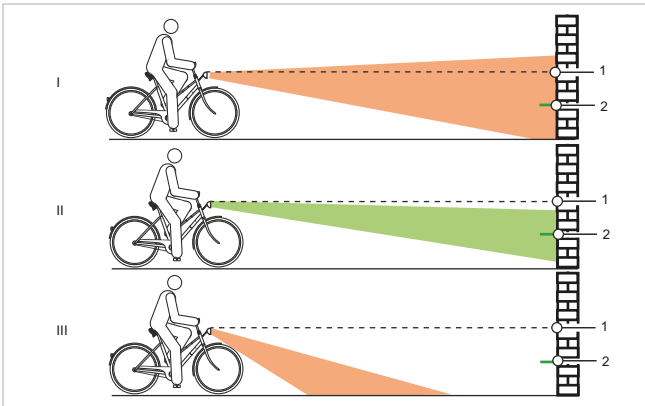

61 paveikslėlis: Apšvietimas nustatytas per aukštai (1), tinkamai (2) ir per žemai (3)

6 Patikrinkite šviesos srauto padėtį.

⇨ Jei šviesa yra nustatyta per aukštai arba per žemai, sureguliuokite artimąsias šviesas.

7.5.8 Vairo iškyšos patikra

▶ Vairo iškyša ir ekscentriko sistema turi būti reguliariai tikrinami ir, jei reikia, reguliuojami specializuotoje parduotuvėje.

▶ Jei tuo tikslu atlaisvinamas vidinio šešiakampio rakto varžtas, guolio laisvumą reikia sureguliuoti naudojant atlaisvintą varžtą. Po to atlaisvinti varžtai turi būti pritvirtinti vidutinio stiprumo varžtų fiksatoriumi (pvz., „Loctite blau“) ir priveržti, kaip nurodyta.

▶ Patikrinkite, ar metaliniai kūgio, vairo iškyšos tvirtinimo varžto ir šakių koto kontaktiniai paviršiai nėra pažeisti korozijos.

⇨ Nusidėvėjus ir atsiradus korozijos požymių, dviračio nebenaudokite. Kreipkitės į specializuotą prekybininką.

7.5.9 Vairo patikra

1 Abiem rankomis laikykite vairą už rankenų.

2 Pakelkite ir nuleiskite vairo rankenas ir paspauskite jas nulenkdami.

⇨ Jei vairas pajudėtų, kreipkitės į specializuotas parduotuves.

3 Užfiksuokite priekinį ratą, kad jis nesisuktų į šoną (pvz., dviračio stove).

4 Laikykite vairą abiem rankomis.

5 Patikrinkite, ar vairas gali pasisukti priekinio rato link.

⇨ Jei vairas pajudėtų, kreipkitės į specializuotas parduotuves.

7.5.10 Balnelio patikra

1 Laikykite balnelį.

2 Patikrinkite, ar balnelis gali prasisukti, pasvirti arba pasislinkti viena kryptimi.

⇨ Jei balnelį galima pajudinti, prasukti arba pastumti viena kryptimi, sureguliuokite balnelį iš naujo (žr. 6.5.4 skyrių).

⇨ Jei balnelio nustatyti nepavyksta, kreipkitės į specializuotas parduotuves.

7.5.11 Balnelio stovo patikra

1 Nuimkite balnelio stovą nuo rėmo.

2 Patikrinkite, ar ant balnelio stovo nėra korozijos ir įtrūkimų.

3 Vėl sumontuokite balnelio stovą.

7.5.12 Pedalų patikra

1 Tvirtai laikykite pedalą ir stenkitės stumti jį į šonus arba į vidų. Stebėkite, ar alkūninė svirtis arba alkūninis guolis juda į šonus.

⇨ Jei pedalas, alkūninė svirtis arba alkūninis guolis juda į šonus, priveržkite užpakalinėje pedalo alkūnės dalyje esantį varžtą.

2 Laikykite pedalą ir stenkitės judinti vertikaliai aukštyn arba žemyn. Stebėkite, ar pedalas, alkūninė svirtis arba alkūninis guolis juda vertikaliai.

⇨ Jei pedalas, alkūninė svirtis arba alkūninis guolis juda vertikaliai, priveržkite varžtą.

7.5.13 Pavarų perjungimo sistemos patikra

1 Patikrinkite, ar visi pavarų perjungimo sistemos komponentai yra nepažeisti.

2 Jei komponentai pažeisti, kreipkitės į specializuotą prekybininką.

3 Paprašykite kito asmens pakelti galinį ratą arba pritvirtinkite „Pedelec“ prie montavimo stovo, kuris gali išlaikyti „Pedelec“ svorį.

4 Pasukite pedalo alkūnę pagal laikrodžio rodyklę.

5 Perjunkite pavaras.

6 Patikrinkite, ar visos pavaros perjungiamos be neįprastų garsų.

7 Jei pavaros perjungiamos netinkamai, sureguliuokite pavarų perjungimo mechanizmą.

7.5.13.1 Elektrinės pavarų perjungimo sistemos patikra

1 Patikrinkite, ar kabelių jungtys nepažeistos, nerūdijančios ir sandarios.

⇨ Jei kabelių jungtys pažeistos, surūdijusios arba atsilaisvinusios, kreipkitės į specializuotas parduotuves.

7.5.13.2 Mechaninės pavarų perjungimo sistemos patikra

1 Kelių pavarų perjungimas. Patikrinkite, ar Bowdeno trosas neužstrigęs ir ar nesigirdi girgždesio.

2 Apžiūrėkite, ar Bowdeno troso mechaninė būklė nepažeista ir ar vielinės gyslos nesuplyšusios.

⇨ Pakeiskite pažeistą Bowdeno trosą. Kreipkitės į specializuotą prekybininką.

7.5.13.3 Pavarų perjungiklio patikra

Dviračiuose su pavarų perjungikliu grandinę įtempia pavarų perjungimo mechanizmas.

1 Pastatykite dviratį ant stovo.

2 Patikrinkite, ar grandinė nekaba.

3 Patikrinkite, ar pavarų perjungimo mechanizmą galima stumti į priekį nestipriai spaudžiant ir ar jis atsistato.

⇨ Jei grandinė kaba arba pavarų perjungimo mechanizmas neatsistato, kreipkitės į specializuotas parduotuves.

4 Patikrinkite, ar tarp grandinės įtempiklio ir stipinų yra laisvos vietos.

⇨ Jei nėra laisvos vietos arba grandinė trinasi į stipinus ar padangas, kreipkitės į specializuotas parduotuves.

5 Patikrinkite, ar tarp pavarų perjungimo mechanizmo arba grandinės ir stipinų yra laisvos vietos.

⇨ Jei nėra laisvos vietos arba grandinė trinasi į stipinus, kreipkitės į specializuotas parduotuves.

7.5.13.4 Stebulės pavaros patikra

Dviračiuose su stebulės pavara arba pedaliniais stabdžiais grandinė arba diržas įtempiami stumdomais grioveliais sūpynės ašyje. Įtempimui reikalingi specialūs įrankiai ir specialios žinios. Kreipkitės į specializuotą prekybininką.

7.5.13.5 Trosu valdomos pavaros, dviejų trosų nustatymas

▶ Norėdami, kad pavarų perjungimas būtų sklandus, sureguliuokite **reguliavimo įvores** po rėmo grandine.

▶ Šiek tiek ištraukto perjungimo troso tarpas siekia maždaug 1 mm.

7.5.13.6 Pastatymo kojelės stabilumo patikra

1 Dviratį pastatykite ant nedidelės 5 cm aukščio pakylos.

2 Atlenkite pastatymo kojelę.

3 Patikrinkite stabilumą truktelėdami dviratį.

⇨ Jeigu dviratis virsta, priveržkite varžtus arba pakeiskite pastatymo kojelės aukštį.

8 Apžiūra ir techninė priežiūra

ĮSPĖJIMAS **Sužalojimas dėl pažeistų stabdžių**

Stabdžiams remontuoti reikalingos profesionalios žinios ir specialūs įrankiai. Netinkamai ar neleistinai atlikus surinkimo darbus stabdys gali būti sugadintas. Tai gali sukelti avariją, kurios metu bus sunkiai sužaloti žmonės.

▶ Stabdžių remontas gali būti atliekamas tik specializuotose parduotuvėse.

DĖMESIO **Kritimas dėl medžiagos nuovargio**

Jei viršijama komponento eksploatavimo trukmė, jis gali staiga sugesti. Dėl to galite nukristi ir susižeisti.

▶ Specializuotose parduotuvėse kas šešis mėnesius užsakykite pagrindinį „Pedelec“ valymą, pageidautina atliekant nurodytus techninės priežiūros darbus.

Pastaba Variklis nereikalauja priežiūros ir jį atidaryti gali tik kvalifikuoti specialistai.

▶ Niekada neatidarykite variklio.

8.1 Pirmoji apžiūra

Dėl vibracijos važiuojant gali nusistovėti arba atsilaisvinti varžtai ir spyruoklės, kurie yra tvirtai priveržti „Pedelec“ gamybos metu.

▶ Pirmoji apžiūra turi būti atliekama nuvažiavus 200 km arba praėjus 4 savaitėms nuo įsigijimo.

▶ Pirkdami „Pedelec“, tiesiogiai susitarkite dėl pirmosios apžiūros termino.

▶ Įrašykite pirmąją apžiūrą į techninės priežiūros knygelę ir paprašykite uždėti antspaudą.

8.2 Didžioji apžiūra

Specializuotas prekybininkas didžiąją apžiūrą turi atlikti nuvažiavus bent 1000 km arba kas 12 mėnesių. Tai yra vienintelis būdas užtikrinti „Pedelec“ saugumą ir veikimą.

Daugeliui darbų atlikti reikia profesionalių žinių, taip pat specialių įrankių ir tepalų. Neatlikus numatytos didžiosios apžiūros ir procedūrų, „Pedelec“ gali būti sugadintas. Todėl didžiąją apžiūrą galima atlikti tik specializuotoje parduotuvėje.

▶ Susisiekite su specializuota parduotuve ir susitarkite dėl susitikimo.

▶ Techninės priežiūros knygelėje įrašykite atliktą didžiąją apžiūrą ir paprašykite uždėti antspaudą.

8.3 Nuo komponento priklausanti techninė priežiūra

Aukštos kokybės komponentams turi būti atlikta papildoma priežiūra. Daugeliui darbų atlikti reikia profesionalių žinių, taip pat specialių įrankių ir tepalų. Neatlikus numatytos techninės priežiūros darbų ir procedūrų, „Pedelec“ gali būti sugadintas. Todėl techninę priežiūrą gali atlikti tik specializuota parduotuvė.

Tinkama šakės priežiūra ne tik užtikrina ilgaamžiškumą, bet ir palaiko optimalų veikimo efektyvumą.

Kiekvienas techninės priežiūros intervalas rodo maksimalias važiavimo valandas atitinkamam rekomenduojamos gamintojo techninės priežiūros tipui.

▶ Laikydamiesi trumpesnių priežiūros intervalų, priklausomai nuo naudojimo, reljefo ir aplinkos sąlygų, optimizuokite našumą.

Amortizuojančių šakių apžiūros ir techninės priežiūros intervalai		
Amortizuojančios šakės SR SUNTOUR		
☐	1 techninė priežiūra	kas 50 val.
☐	2 techninė priežiūra	kas 100 val.
Amortizuojančios šakės FOX		
☐	Techninė priežiūra	kas 125 val. arba kartą per metus
Amortizuojančios šakės ROCKSHOX		
☐	**Panardinamųjų vamzdžių techninė priežiūra**: Paragon, Rudy XPLR, XC 28, XC 30, 30, Judy, Recon, Sektor, **35,** Bluto, REBA,**SID,** RS-1, Revelation, **PIKE, Lyrik,** Yari, Domain, **ZEB,** BoXXer	kas 50 val.
☐	**Spyruoklės ir amortizatoriaus techninė priežiūra:** Rudy XPLR (2022+), 30 (2016+), Judy (2018+), Recon (2016+), Sektor (2016+), **35 (2020+)**, Bluto (2017+), REBA (2017+), **SID (2017+)**, RS-1 (2018+), Revelation (2018+), **PIKE (2014+),** Yari (2016+), **Lyrik (2016+), Domain (2022+)**, **ZEB (2022+),** BoXXer (2019+)	kas 200 val.
Balnelio stovas „eightpins“		
☐	Grandiklių valymas	20 val.
☐	Slankiosios įvorės valymas	40 val.
☐	Slankiosios įvorės, grandiklio ir veltinio juostelės keitimas	100 val.
☐	Dujų slėgio spyruoklės sandarumo patikrinimas	200 val.
Visi kiti spyruoklinio balnelio stovai		
☐	Techninė priežiūra	kas 100 val.

Galinio amortizatoriaus apžiūros ir techninės priežiūros intervalai		
Galinis amortizatorius ROCKSHOX		
☐	**Oro kameros techninę priežiūrą atlikti** Monarch, Monarch Plus, **Deluxe,** SIDLuxe (2021+), **Super Deluxe,** Vivid Air (2011-2022)	kas 50 val.
☐	**Oro kameros techninė priežiūra: Vivid** (2024+)	kas 100 val.
Galinis amortizatorius SR SUNTOUR		
☐	Visapusiška amortizatorių priežiūra, įskaitant amortizatoriaus atstatymą ir oro sandariklio pakeitimą	kas 100 val.

Variklio apžiūros ir techninės priežiūros intervalai		
„pinion“ E1.12, E1.9		
☐	Alyvos keitimas	kas 10 000 km

Stebulės apžiūros ir techninės priežiūros intervalai		
Visos kitos krumpliaračių stebulės SHIMANO		
☐	Sutepkite vidinius komponentus	1 000 km nuo naudojimo pradžios, tada kas 2 metus arba kas 2 000 km

9 Remontas

Konstrukcinės dalys nusidėvi dėl įprasto naudojimo. Šias konstrukcines dalis reikia reguliariai keisti, todėl jos laikomos susidėvinčiomis dalimis.

Dažnai susidėvinčios dalys yra šios „Pedelec“ konstrukcinės dalys.

Susidėvinčios dalys	
☐	Akumuliatorius
☐	Apšvietimas
☐	Stabdžių trinkelė
☐	Stabdžių diskas
☐	Ratlankiai
☐	Rankenos / balneliai
☐	Grandinė
☐	Švaistiklis
☐	Guoliai
☐	Variklis
☐	Padangos ir kameros
☐	Diržai
☐	Krumpliaratis, grandininė pavara ir skriemulys
☐	Perjungimo kabeliai / stabdžių trosai

9.1 Remonto darbai specializuotose parduotuvėse

Atliekant daugumą remonto darbų reikalingos specialios žinios, dirbtuvės, specialūs įrankiai ir lavinimasis. Jeigu su jūsų „Pedelec“ susijusių remonto darbų patys atlikti negalite, nepasitikite savo žiniomis arba neturite tam reikalingų įrankių, kreipkitės į specializuotą prekybininką.

Šiuos remonto darbus galite atlikti patys:

- pakeisti padangą ir kamerą. Niekada nekeiskite variklio stebulių,
- keiskite rankenas su varžtiniais sujungimais,
- pritvirtinkite patvirtintus priedus (veidrodžius, vairo ragus),
- keiskite skambutį,
- keiskite pedalus, jei pedalas nėra platesnis už originalią konstrukcinę dalį ir
- pakeiskite grandinės korpusą bei purvasaugius (jei apšvietimo kabeliai nėra integruoti).

10 Perdirbimas ir šalinimas

Šis įrenginys yra paženklintas pagal Europos direktyvą 2012/19/ES dėl elektros ir elektroninės įrangos atliekų (EEĮA) ir direktyvą dėl baterijų ir akumuliatorių bei baterijų ir akumuliatorių atliekų (Direktyva 2006/66/EB). Direktyvoje nustatyta visos ES senų prietaisų grąžinimo ir perdirbimo sistema. Vartotojai teisiškai privalo grąžinti visas panaudotas baterijas ir akumuliatorius. Draudžiama išmesti kartu su buitinėmis atliekomis.

Pagal Vokietijos baterijų įstatymo (BattG) 9 straipsnį akumuliatoriaus gamintojas privalo nemokamai priimti panaudotus ir senus akumuliatorius. „Pedelec“ rėmas, akumuliatorius, variklis, borto kompiuteris ir kroviklis yra perdirbamos medžiagos. Jie turi būti šalinami atskirai nuo buitinių atliekų ir perdirbami pagal galiojančius teisės aktus. Atskiras surinkimas ir perdirbimas leidžia taupyti žaliavų atsargas ir užtikrina, kad perdirbant gaminį ir (arba) akumuliatorius būtų laikomasi visų sveikatos ir aplinkos apsaugos taisyklių.

▶ Niekada neardykite „Pedelec“, akumuliatoriaus ar kroviklio, norėdami juos išmesti.

„Pedelec“, borto kompiuterį, neatidarytą ir nepažeistą akumuliatorių bei kroviklį galima nemokamai grąžinti bet kuriam specializuotam prekybininkui. Priklausomai nuo regiono, yra ir kitų būdų utilizuoti.

▶ Atskiras nebeeksploatuojamo „Pedelec“ dalis laikykite sausoje, neužšąlančioje ir nuo saulės spindulių apsaugotoje vietoje.

11 Priedas

11.1 SRAM atitikties deklaracija pagal RED direktyvą

DE: Hiermit erklärt die SRAM, LL, dass der Funkanlagentyp AXS den Richtlinien 2014/53/EU entspricht. Visą ES atitikties direktyvos tekstą rasite šiuo adresu internete:
www.sram.com/de/company/legal/regulatory-compliance/eu-and-uk-docs.

FR: Le soussigné, SRAM, LL, déclare que l'équipement radioélectrique du type AXS est conforme à la directive 2014/53/UE. Le texte complet de la déclaration UE de conformité est disponible à l'adresse internet suivante:
www.sram.com/de/company/legal/regulatory-compliance/eu-and-uk-docs.

NL: Hierbij verklaar ik, SRAM, LL, dat het type radioapparatuur AXS conform is met Richtlijn 2014/53/EU. De volledige tekst van de EUconformiteitsverklaring kan worden geraadpleegd op het volgende internetadres:
www.sram.com/de/company/legal/regulatory-compliance/eu-and-uk-docs.

EN: Hereby, SRAM, LL, declares that the radio equipment type AXS is in compliance with Directive 2014/53/EU. The full text of the EU declaration of conformity is available at the following internet address:
www.sram.com/de/company/legal/regulatory-compliance/eu-and-uk-docs.

ES: Por la presente, SRAM, LL declara que el tipo de equipo radioeléctrico AXS es conforme con la Directiva 2014/53/UE. El texto completo de la declaración UE de conformidad está disponible en la dirección Internet siguiente:
www.sram.com/de/company/legal/regulatory-compliance/eu-and-uk-docs.

IT: Il fabbricante, SRAM, LL, dichiara che il tipo di apparecchiatura radio AXS è conforme alla direttiva 2014/53/UE. Il testo completo della dichiarazione di conformità UE è disponibile al seguente indirizzo Internet:
www.sram.com/de/company/legal/regulatory-compliance/eu-and-uk-docs.

DA: Hermed erklærer SRAM, LL, at radioudstyrstypen AXS er i overensstemmelse med direktiv 2014/53/EU. EUoverensstemmelseserklæringens fulde tekst kan findes på følgende internetadresse:
www.sram.com/de/company/legal/regulatory-compliance/eu-and-uk-docs.

PL: SRAM, LL, niniejszym oœwiadcza, że typ urządzenia radiowego AXS jest zgodny z dyrektywą 2014/53/UE. Pełny tekst deklaracji zgodnoœci UE jest dostêpny pod nastêpującym adresem internetowym:
www.sram.com/de/company/legal/regulatory-compliance/eu-and-uk-docs.

HU: SRAM, LL igazolja, hogy a AXS típusú rádióberendezés megfelel a 2014/53/EU irányelvnek. Az EU-megfelelőségi nyilatkozat teljes szövege elérhető a következő internetes címen:
www.sram.com/de/company/legal/regulatory-compliance/eu-and-uk-docs.

HR: SRAM, LL ovime izjavljuje da je radijska oprema tipa AXS u skladu s Direktivom 2014/53/EU. Cjeloviti tekst EU izjave o sukladnosti dostupan je na sljedećoj internetskoj adresi:
www.sram.com/de/company/legal/regulatory-compliance/eu-and-uk-docs.

CS: Tímto SRAM, LL prohlašuje, že typ rádiového zařízení AXS je v souladu se směrnicí 2014/53/EU. Úplné znění EU prohlášení o shodě je k dispozici na této internetové adrese:
www.sram.com/de/company/legal/regulatory-compliance/eu-and-uk-docs.

SL: SRAM, LL potrjuje, da je tip radijske opreme AXS skladen z Direktivo 2014/53/EU. Celotno besedilo izjave EU o skladnosti je na voljo na naslednjem spletnem naslovu:
www.sram.com/de/company/legal/regulatory-compliance/eu-and-uk-docs.

RO: Prin prezenta, SRAM, LL declară că tipul de echipamente radio AXS este în conformitate cu Directiva 2014/53/UE. Textul integral al declarației UE de conformitate este disponibil la următoarea adresă internet:
www.sram.com/de/company/legal/regulatory-compliance/eu-and-uk-docs.

LT: „SRAM, LL“ pareiškia, kad radijo sistema AXS atitinka direktyvą 2014/53/ES. Visas ES atitikties tekstas prieinamas šiuo interneto adresu:
www.sram.com/de/company/legal/regulatory-compliance/eu-and-uk-docs.

11.2 Biketec atitikties deklaracija pagal RED direktyvą

DE: „Biketec GmbH“ pareiškia, kad 500093, 501262, 501263, 501264, 501301, 500429 tipo radijo įranga atitinka direktyvą 2014/53/ES. Visą ES atitikties direktyvos tekstą rasite šiuo adresu internete: https://fit-ebike.com/service/konformitaetserklaerungen.

FR: Le soussigné, Biketec GmbH, déclare que l'équipement radioélectrique du type 500093, 501262, 501263, 501264, 501301, 500429 est conforme à la directive 2014/53/UE. Le texte complet de la déclaration UE de conformité est disponible à l'adresse internet suivante: https://fit-ebike.com/service/konformitaetserklaerungen.

NL: Hierbij verklaar ik, Biketec GmbH, dat het type radioapparatuur 500093, 501262, 501263, 501264, 501301, 500429 conform is met Richtlijn 2014/53/EU. De volledige tekst van de EUconformiteitsverklaring kan worden geraadpleegd op het volgende internetadres: https://fit-ebike.com/service/konformitaetserklaerungen.

EN: Hereby, Biketec GmbH, declares that the radio equipment type 500093, 501262, 501263, 501264, 501301, 500429 is in compliance with Directive 2014/53/EU. The full text of the EU declaration of conformity is available at the following internet address: https://fit-ebike.com/service/konformitaetserklaerungen.

ES: Por la presente, Biketec Gmb, declara que el tipo de equipo radioeléctrico 500093, 501262, 501263, 501264, 501301, 500429 es conforme con la Directiva 2014/53/UE. El texto completo de la declaración UE de conformidad está disponible en la dirección Internet siguiente: https://fit-ebike.com/service/konformitaetserklaerungen.

IT: Il fabbricante, Biketec GmbH, dichiara che il tipo di apparecchiatura radio 500093, 501262, 501263, 501264, 501301, 500429 è conforme alla direttiva 2014/53/UE. Il testo completo della dichiarazione di conformità UE è disponibile al seguente indirizzo Internet: https://fit-ebike.com/service/konformitaetserklaerungen.

DA: Hermed erklærer Biketec GmbH, at radioudstyrstypen 500093, 501262, 501263, 501264, 501301, 500429 er i overensstemmelse med direktiv 2014/53/EU. EUoverensstemmelseserklæringens fulde tekst kan findes på følgende internetadresse: https://fit-ebike.com/service/konformitaetserklaerungen.

PL: Biketec GmbH, niniejszym oœwiadcza, że typ urządzenia radiowego 500093, 501262, 501263, 501264, 501301, 500429 jest zgodny z dyrektywą 2014/53/UE. Pełny tekst deklaracji zgodnoœci UE jest dostêpny pod nastêpującym adresem internetowym: https://fit-ebike.com/service/konformitaetserklaerungens.

HU: Biketec GmbH, igazolja, hogy a 500093, 501262, 501263, 501264, 501301, 500429 típusú rádióberendezés megfelel a 2014/53/EU irányelvnek. Az EU-megfelelőségi nyilatkozat teljes szövege elérhető a következő internetes címen: https://fit-ebike.com/service/konformitaetserklaerungen.

HR: Biketec GmbH, ovime izjavljuje da je radijska oprema tipa 500093, 501262, 501263, 501264, 501301, 500429 u skladu s Direktivom 2014/53/EU. Cjeloviti tekst EU izjave o sukladnosti dostupan je na sljedećoj internetskoj adresi: https://fit-ebike.com/service/konformitaetserklaerungen.

CS: Tímto Biketec GmbH, prohlašuje, že typ rádiového zařízení 500093, 501262, 501263, 501264, 501301, 500429 je v souladu se směrnicí 2014/53/EU. Úplné znění EU prohlášení o shodě je k dispozici na této internetové adrese: https://fit-ebike.com/service/konformitaetserklaerungen.

SL: Biketec GmbH, potrjuje, da je tip radijske opreme 500093, 501262, 501263, 501264, 501301, 500429 skladen z Direktivo 2014/53/EU. Celotno besedilo izjave EU o skladnosti je na voljo na naslednjem spletnem naslovu: https://fit-ebike.com/service/konformitaetserklaerungen.

RO: Prin prezenta, Biketec GmbH, declară că tipul de echipamente radio 500093, 501262, 501263, 501264, 501301, 500429 este în conformitate cu Directiva 2014/53/UE. Textul integral al declarației UE de conformitate este disponibil la următoarea adresă internet: https://fit-ebike.com/service/konformitaetserklaerungen.

LT: „Biketec GmbH“ pareiškia, kad 500093, 501262, 501263, 501264, 501301, 500429 tipo radijo įranga atitinka direktyvą 2014/53/ES. Visas ES atitikties tekstas prieinamas šiuo interneto adresu: https://fit-ebike.com/service/konformitaetserklaerungen.

11.3 BOSCH atitikties deklaracija pagal RED direktyvą

DE: Hiermit erklärt die Robert Bosch GmbH, Bosch eBike Systems, dass der Funkanlagentyp BRC3600, BSP3200, BRC3800, BCM3100, BHU3200, BRC3100, BRC3300 den Richtlinien 2014/53/EU entspricht. Visą ES atitikties direktyvos tekstą rasite šiuo adresu internete: www.ebike-connect.com/conformity.

FR: Le soussigné, Robert Bosch GmbH, Bosch eBike Systems, déclare que l'équipement radioélectrique du type BRC3600, BSP3200, BRC3800, BCM3100, BHU3200, BRC3100, BRC3300 est conforme à la directive 2014/53/UE. Le texte complet de la déclaration UE de conformité est disponible à l'adresse internet suivante: www.ebike-connect.com/conformity.

NL: Hierbij verklaar ik, Robert Bosch GmbH, Bosch eBike Systems, dat het type radioapparatuur BRC3600, BSP3200, BRC3800, BCM3100, BHU3200, BRC3100, BRC3300 conform is met Richtlijn 2014/53/EU. De volledige tekst van de EUconformiteitsverklaring kan worden geraadpleegd op het volgende internetadres: www.ebike-connect.com/conformity.

EN: Hereby, Robert Bosch GmbH, Bosch eBike Systems, declares that the radio equipment type BRC3600, BSP3200, BRC3800, BCM3100, BHU3200, BRC3100, BRC3300 is in compliance with Directive 2014/53/EU. The full text of the EU declaration of conformity is available at the following internet address: www.ebike-connect.com/conformity.

ES: Por la presente, Robert Bosch GmbH, Bosch eBike Systems declara que el tipo de equipo radioeléctrico BRC3600, BSP3200, BRC3800, BCM3100, BHU3200, BRC3100, BRC3300 es conforme con la Directiva 2014/53/UE. El texto completo de la declaración UE de conformidad está disponible en la dirección Internet siguiente: www.ebike-connect.com/conformity.

IT: Il fabbricante, Robert Bosch GmbH, Bosch eBike Systems, dichiara che il tipo di apparecchiatura radio BRC3600, BSP3200, BRC3800, BCM3100, BHU3200, BRC3100, BRC3300 è conforme alla direttiva 2014/53/UE. Il testo completo della dichiarazione di conformità UE è disponibile al seguente indirizzo Internet: www.ebike-connect.com/conformity.

DA: Hermed erklærer [Robert Bosch GmbH, Bosch eBike Systems, at radioudstyrstypen BRC3600, BSP3200, BRC3800, BCM3100, BHU3200, BRC3100, BRC3300 er i overensstemmelse med direktiv 2014/53/EU. EUoverensstemmelseserklæringens fulde tekst kan findes på følgende internetadresse: www.ebike-connect.com/conformity.

PL: Robert Bosch GmbH, Bosch eBike Systems, niniejszym oœwiadcza, że typ urządzenia radiowego BRC3600, BSP3200, BRC3800, BCM3100, BHU3200, BRC3100, BRC3300 jest zgodny z dyrektywą 2014/53/UE. Pełny tekst deklaracji zgodnoœci UE jest dostêpny pod nastêpującym adresem internetowym: www.ebike-connect.com/conformity.

HU: Robert Bosch GmbH, Bosch eBike Systems igazolja, hogy a BRC3600, BSP3200, BRC3800, BCM3100, BHU3200, BRC3100, BRC3300 típusú rádióberendezés megfelel a 2014/53/EU irányelvnek. Az EU-megfelelőségi nyilatkozat teljes szövege elérhető a következő internetes címen:

www.ebike-connect.com/conformity.

HR: Robert Bosch GmbH, Bosch eBike Systems ovime izjavljuje da je radijska oprema tipa BRC3600, BSP3200, BRC3800, BCM3100, BHU3200, BRC3100, BRC3300 u skladu s Direktivom 2014/53/EU. Cjeloviti tekst EU izjave o sukladnosti dostupan je na sljedećoj internetskoj adresi: www.ebike-connect.com/conformity.

CS: Tímto Robert Bosch GmbH, Bosch eBike Systems prohlašuje, že typ rádiového zařízení BRC3600, BSP3200, BRC3800, BCM3100, BHU3200, BRC3100, BRC3300 je v souladu se směrnicí 2014/53/EU. Úplné znění EU prohlášení o shodě je k dispozici na této internetové adrese: www.ebike-connect.com/conformity.

SL: Robert Bosch GmbH, Bosch eBike Systems potrjuje, da je tip radijske opreme BRC3600, BSP3200, BRC3800, BCM3100, BHU3200, BRC3100, BRC3300 skladen z Direktivo 2014/53/EU. Celotno besedilo izjave EU o skladnosti je na voljo na naslednjem spletnem naslovu: www.ebike-connect.com/conformity.

RO: Prin prezenta, Robert Bosch GmbH, Bosch eBike Systems declară că tipul de echipamente radio BRC3600, BSP3200, BRC3800, BCM3100, BHU3200, BRC3100, BRC3300 este în conformitate cu Directiva 2014/53/UE. Textul integral al declarației UE de conformitate este disponibil la următoarea adresă internet: www.ebike-connect.com/conformity.

LT: „Robert Bosch GmbH“, „Bosch eBike Systems“ pareiškia, kad BRC3600, BSP3200, BRC3800, BCM3100, BHU3200, BRC3100, BRC3300 tipo radijo įranga atitinka direktyvą 2014/53/EU. Visas ES atitikties tekstas prieinamas šiuo interneto adresu: www.ebike-connect.com/conformity.

11.4 Originalios EB / ES atitikties deklaracijos vertimas

Gamintojas

„ZEG Zweirad-Einkaufs-Genossenschaft eG“
Longericher Str. 2
50739 Köln, Germany

Už dokumentus atsakingas asmuo*

Janine Otto
c/o „ZEG Zweirad-Einkaufs-Genossenschaft eG“
Longericher Str. 2
50739 Köln, Germany

Įrenginys, šių tipų „Pedelec“:

ZC-15-0100	ICONIC EVO 1
ZC-15-0101	ICONIC EVO 2
ZC-15-0102	ICONIC EVO BELT
ZC-15-0104	ICONIC EVO FS
ZC-15-0123	VUCA EVO FS 1
ZC-15-0124	VUCA EVO FS 2
ZC-18-0100, ZC-18-0101	EVO CX 2
ZC-18-0102, ZC-18-0112	COPPERHEAD EVO 1
ZC-18-0103, ZC-18-0113	COPPERHEAD EVO 2
ZC-18-0104, ZC-18-0105	EVO CX AM 1
ZC-18-0106	EVO CX AM 2
ZC-18-0107	COPPERHEAD EVO AM 1
ZC-18-0109	COPPERHEAD EVO AM 2
ZC-18-0110	COPPERHEAD EVO AM 3
ZC-18-0111	COPPERHEAD EVO AM 4
ZC-18-0114	VUCA EVO AM 1
ZC-18-0115, ZC-18-0116	VUCA EVO AM 2
ZC-18-0121, ZC-18-0122	EVO CX 1
ZC-19-0100	SONIC EN-R TEAM 600
ZC-23-0101, ZC-23-0102	URBAN GRINDER EVO SX
ZC-23-0103	CLUNKER EVO

nuo 2025 m. gamybos metų atitinka šiuos taikomus ES teisės aktus:
- Mašinų direktyva 2006/42/EB
- Direktyva 2011/65/ES RoHS
- Elektromagnetinio suderinamumo direktyva 2014/30/ES.

Žemos įtampos direktyvos 2014/35/ES apsaugos tikslai buvo pasiekti pagal Mašinų direktyvos 2006/42/EB I priedo 1.5.1 punktą.

Taikyti šie darnieji standartai:

EN 15194:2017, „Dviračiai. Pedalais varomi dviračiai su elektros varikliu. EPAC dviračiai“,
išskyrus „Naudojimo instrukcijos“ 6 skyrių ir 4.3.14 „Grandininės pavaros ir diržo pavaros apsaugos įtaisas“ (taikoma kalnų dviračiams ir Gravel dviračiams),

EN ISO 20607:2019, „Mašinų sauga. Naudojimo instrukcija. Bendrieji projektavimo principai“, **išskyrus 7 skyrių „Paskelbimo forma“**

Papildomai buvo taikomi šie techniniai standartai:

DIN EN ISO 11243:2023, „Dviračiai. Dviračių bagažinės. Reikalavimai ir bandymo metodai“,

DIN EN 17406:2021-11, „Dviračių naudojimo klasifikavimas“,

Kalnų dviračiams:
DIN EN 17404:2022-07, „Dviračiai. Dviračiai su elektros varikliu. EPAC kalnų dviračiai“.

Kelnas, 2025-04-09, valdyba: Fred Schierenbeck (pirmininkas), Jens Stahlschmidt „ZEG Zweirad-Einkaufs-Genossenschaft eG“

***Bendruomenėje gyvenantis asmuo, įgaliotas ruošti techninius dokumentus**

12 Aiškinamasis žodynas

Akumuliatorius, akum.

Šaltinis: DIN 40729:1985-05, Akumuliatorius yra energijos kaupimo įtaisas, galintis kaupti tiekiamą elektros energiją kaip cheminę energiją (įkrovą) ir, jei reikia, išlaisvinti ją kaip elektros energiją (iškrova).

Amortizuojanti šakė

Šaltinis: ISO DIN 15194:2017, Priekinė šakė, pasižyminti kryptiniu lankstumu pagal ašį, skirta sumažinti kelio nelygumų perdavimą vairuotojui.

Atsarginė dalis

Šaltinis: DIN EN 13306:2018-02, 3.5, Objektas, skirtas pakeisti atitinkamą objektą, siekiant išlaikyti pirminę objekto funkciją.

Atšokimas

Atšokimu matuojamas greitis, kuriuo šakė atšoka po apkrovos.

Avarinis stabdymas

Šaltinis: ISO 13850:2015, Funkcija arba signalas, skirti: sumažinti arba užkirsti kelią kylančiam ar egzistuojančiam pavojui žmonėms, mašinos sugadinimui ar darbo sustojimui; – turi būti atliekamas vieno asmens vieno veiksmo.

Balnelio stovas

Šaltinis: ISO DIN 15194:2017, Komponentas, kuris užfiksuoja balnelį (varžtu ar mazgu) ir sujungia jį su rėmu.

Bekelė

Šaltinis: ISO DIN 15194:2017, Nelygūs žvyrkeliai, miško takai ir kiti bekelės maršrutai, kur tikėtinos medžių šaknys ir akmenys.

Bendra amortizavimo eiga

Šaltinis: Benny Wilbers, Werner Koch: Detaliai apie naują pakabos technologiją: dviračio atstumas nuo neapkrautos padėties iki apkrautos, vadinamas bendra amortizavimo eiga. Veikiant tuščiąja eiga, transporto priemonės masė remiasi į spyruokles ir sumažina bendrą amortizavimo eigą dėl *neigiamos spyruoklės eigos* iki teigiamos spyruoklės eigos.

CE ženklas

Šaltinis: Mašinų direktyva, CE ženklu gamintojas deklaruoja, kad „Pedelec“ atitinka taikomus reikalavimus.

Darbinė aplinka

Šaltinis: EN ISO 9000:2015, Sąlygų, kuriomis atliekamas darbas, rinkinys.

Diskiniai stabdžiai

Šaltinis: ISO DIN 15194:2017, Stabdžiai, naudojantys stabdžių trinkeles, kad kontaktuotų su plono disko, pritvirtinto prie rato stebulės arba integruoto joje, išoriniais paviršiais.

Dviratis su pagalbiniu elektriniu varikliu, „Pedelec“

Šaltinis: ISO DIN 15194:2017, (angl.: „electrically power assisted cycle“) „Pedelec“ įrengti pedalai ir pagalbinis elektros variklis, kuris gali veikti ne vien naudodamas šį pagalbinį elektros variklį, išskyrus pagalbinį paleidimo režimą.

Eksploatacinės medžiagos

Šaltinis: DIN EN 82079-1, Dalis ar medžiaga, būtina reguliariam turto naudojimui ar priežiūrai ir remontui.

Eksploatavimo nutraukimas

Šaltinis: DIN 31051, Sąmoningas nuolatinis objekto funkcijos nutraukimas.

Elektrinė reguliavimo ir valdymo sistema

Šaltinis: ISO DIN 15194:2017, Elektroninė ir (arba) elektrinė dalis arba mazgas, montuojamas transporto priemonėje kartu su visomis variklio elektros srovės tiekimo jungtimis ir susijusiais laidais.

Gamintojas

Šaltinis: ES direktyva 2006/42/EB, 2006 m. gegužės 17 d., Bet kuris fizinis ar juridinis asmuo, kuris projektuoja ir (arba) gamina mašinas ar iš dalies sukomplektuotas mašinas, kurioms taikoma Mašinų direktyva, ir yra atsakingas už mašinų ar iš dalies sukomplektuotų mašinų atitiktį šiai direktyvai, ketindamas jas pateikti į rinką savo vardu ar prekių ženklu arba naudoti savo reikmėms.

Išsijungimo greitis

Šaltinis: ISO DIN 15194:2017, Greitis, kurį pasiekia „Pedelec“ tuo metu, kai srovė sumažėja iki nulio arba iki tuščiosios eigos reikšmės.

Įtaisas su ekscentriku, ekscentrikas

Šaltinis: ISO DIN 15194:2017, Svirtimi valdomas mechanizmas, kuris pritvirtina, prilaiko arba užfiksuoja ratą ar kitą komponentą reikiamoje padėtyje.

Jaunimo dviračiai

Šaltinis: ISO 4210-2, „Pedelec“, skirtas naudoti viešuosiuose keliuose paaugliams, sveriantiems mažiau kaip 40 kg, kurių balnelio aukštis ne mažesnis kaip 635 mm, bet mažesnis kaip 750 mm. (žr. ISO 4210).

Kabelis

Dviračių pramonėje įprasta vartoti terminą „kabelis“ vietoj „laidas“.

Kalnų dviratis, „Mountainbike“

Šaltinis: ISO 4210-2, „Pedelec“, skirtas naudoti nelygios bekelės sąlygomis ir viešuose keliuose bei takuose, aprūpintas atitinkamai sustiprintu rėmu bei kitomis dalimis, ir kuriame paprastai montuojamos didelio skerspjūvio, grubaus protektoriaus rašto ir didelio perdavimo diapazono padangos.

Klaida

Šaltinis: DIN EN 13306:2018-02, 6.1, Objekto (4.2.1) būklė, kurioje jis negali atlikti reikalaujamos funkcijos (4.5.1); išskyrus negalėjimą atlikti profilaktinės priežiūros ir remonto ar taikyti kitas suplanuotas priemones arba dėl išorinių išteklių trūkumo.

Krovininis dviratis

Šaltinis: DIN 79010, „Pedelec“, kurio pagrindinė paskirtis yra krovinių gabenimas.

Lenktynių dviratis

Šaltinis: ISO 4210 - 2, Dviratis, skirtas mėgėjams važiuoti dideliu greičiu ir važiavimui viešaisiais keliais, kuriame yra valdymo blokas ir vairas, turintis kelias padėtis (tai leidžia užtikrinti aerodinaminę laikyseną), ir transmisijos sistema, skirta keliems greičiams, ir kurių padangų plotis ne didesnis kaip 28 mm, visiškai sukomplektuoto dviračio svoris neviršija 12 kg.

Lūžis

Šaltinis: ISO DIN 15194:2017, Netyčinis padalijimas į dvi ar daugiau dalių.

Maksimali vardinė ilgalaikė galia

Šaltinis: ZEG, Maksimali nominali ilgalaikė galia yra didžiausia elektros variklio išvado veleno galia 30 minučių laikotarpiu.

Maksimalus balnelio aukštis

Šaltinis: ISO DIN 15194:2017, Vertikalus atstumas nuo žemės iki taško, kuriame balnelio paviršius kerta balnelio stovo ašį, matuojant balnelio lygyje, nustačius balnelio stovą į minimalų įstatymo gylį.

Maksimalus leidžiamas bendrasis svoris

Šaltinis: ISO DIN 15194:2017, Visiškai sukomplektuoto „Pedelec“ svoris, pridėjus vairuotoją ir bagažą, kaip apibrėžė gamintojas.

Maksimalus oro slėgis padangose

Šaltinis: ISO DIN 15194:2017, Maksimalus padangų ar ratlankių gamintojo rekomenduojama padangų slėgis, užtikrinantis saugų ir energiją taupantį važiavimą. Jei tiek ratlankio, tiek padangos slėgis yra didžiausias, realus maksimalus oro slėgis padangose yra mažiausias iš dviejų nurodytų verčių.

Miesto ir turistiniai dviračiai

Šaltinis: ISO 4210-2, „Pedelec“, skirtas naudoti viešuose keliuose, daugiausia transporto ar laisvalaikio tikslais.

Minimalus įstatymo gylis

Šaltinis: ISO DIN 15194:2017, Žymėjimas, nurodantis mažiausią reikiamą šakių koto įstatymo į vairo iškyšą arba balnelio stovo įstatymo į rėmą gylį.

Modelio metai

Šaltinis: ZEG, Modelio metai, kuriais gaminami „Pedelec“ serijos modeliai, yra pirmieji atitinkamos versijos gamybos metai, todėl ne visada sutampa su pagaminimo metais. Kartais pagaminimo metai gali būti ankstesni nei modelio metai. Jei serijoje nebus atlikta jokių techninių pakeitimų, praėjusių modelių metų „Pedelec“ taip pat gali būti gaminami ir vėliau.

Naudojimo instrukcija

Šaltinis: ISO DIS 20607:2018, Dalis naudotojo informacijos, kurią įrenginio naudotojams pateikia įrenginio gamintojai; ji apima pagalbines priemones, instrukcijas ir patarimus, susijusius su įrenginio naudojimu visais jo tarnavimo etapais.

Neigiama spyruoklės eiga

Neigiama spyruoklės eiga arba SAG (angl. sag) – tai šakės suspaudimas dėl kūno svorio, įskaitant įrangą (pvz., kuprinę), važiavimo padėtį ir rėmo geometriją.

Nusidėvėjimas

Šaltinis: DIN 31051, Dėl cheminių ir (arba) fizikinių procesų sumažėjęs nusidėvėjimo rezervas (4.3.4).

Pagaminimo metai

Šaltinis: ZEG, Pagaminimo metai yra metai, kuriais buvo pagamintas „Pedelec“. Gamybos laikotarpis visada trunka nuo gegužės iki kitų metų liepos mėn.

Paruošto važiuoti „Pedelec“ svoris

Šaltinis: ZEG, Paruošto važiuoti „Pedelec“ svoris nurodo „Pedelec“ svorį pardavimo metu. Prie šio svorio turi būti pridėti visi papildomi priedai.

Pateikimas į rinką

Šaltinis: ES direktyva 2006/42/EB, 2006 m. gegužės 17 d., Mašinos arba nekomplektinės mašinos tiekimas pirmą kartą Bendrijoje už atlygį arba nemokamai, siekiant ją platinti arba naudoti.

Pavaros diržas

Šaltinis: ISO DIN 15194:2017, Besiūlis, žiedo formos diržas, naudojamas perduodant varomąją jėgą.

Praslydimas

Šaltinis: DIN 75204-1:1992-05, Transporto priemonės ir rato periferinio greičio skirtumas.

Ratas

Šaltinis: ISO 4210-2, Stebulės, stipinų ar disko ir ratlankio mazgas arba derinys, bet be padangų.

Šakių kotas

Šaltinis: ISO DIN 15194:2017, Šakių dalis, kuri sukasi aplink „Pedelec“ valdymo galvutės vairo ašį. Velenas paprastai yra prijungtas prie šakių galvutės arba tiesiai prie šakių kojelių ir paprastai jungia šakes su vairo iškyša.

Spaudimo taškas

Šaltinis: ZEG, Stabdžio spaudimo taškas yra stabdžių svirties padėtis, kurioje stabdžių diskas ir stabdžių trinkelės reaguoja ir prasideda stabdymo procesas.

Spyruoklinis rėmas

Šaltinis: ISO DIN 15194:2017, Rėmas, pasižymintis kryptiniu vertikaliu lankstumu, skirtas sumažinti kelio nelygumų perdavimą vairuotojui.

Stabdymo kelias

Šaltinis: ISO DIN 15194:2017, Atstumas, kurį nuvažiuoja „Pedelec“ nuo stabdymo pradžios iki taško, kuriame „Pedelec“ sustoja.

Stabdžių svirtis

Šaltinis: ISO DIN 15194:2017, Svirtis, naudojama stabdymo įrenginiui valdyti.

Sulankstomi dviračiai

Šaltinis: ISO 4210-2, „Pedelec“ skirtas sulankstyti į kompaktišką formą, palengvinančią transportavimą ir laikymą.

Techninė priežiūra

Šaltinis: DIN 31051, Paprastai techninė priežiūra atliekama reguliariais intervalais ir ją dažniausiai vykdo apmokyti specialistai. Tokiu būdu galima užtikrinti ilgiausią įmanomą eksploatavimo laiką ir mažesnį prižiūrimų objektų nusidėvėjimą. Tinkama techninė priežiūra dažnai yra būtina sąlyga garantijos galiojimui.

Vardinė ilgalaikė galia

Šaltinis: ISO DIN 15194:2017, Gamintojo nurodyta išėjimo galia, kuriai esant variklis pasiekia šiluminę pusiausvyrą nurodytomis aplinkos sąlygomis.

Vietovė

Šaltinis: ISO 4210-1:2023-05, ISO DIN 15194:2017, nelygūs žvyrkeliai, miško takai ir kiti paprastai bekelės maršrutai, kur tikėtinos medžių šaknys ir akmenys

13 Rodyklė

A
Akumuliatorius, 56
- išėmimas, 31
- šalinimas, 51
- siuntimas 22
- transportavimas 22

Akumuliatorius, žr. akumuliatorius
Amortizatorius, žr. galinis amortizatorius
Amortizuojanti šakė, 12, 56
- priežiūra, 43
- valymas, 42

Anglies pluošto balnelio stovas,
- priežiūra, 43

Apie žiemos pertrauką skaitykite „Nenaudojimo laikotarpis“
Apsauginiai įtaisai, 7
- patikrinkite 41

Artimosios šviesos,
- patikrinkite, 42

Atsarginė dalis, 56
Atšokimas, 56
Atšvaitai,
- valymas 42

Avarinis stabdymas, 56

B
Bagažinė,
- keitimas, 34
- patikrinkite 41
- priežiūra, 43

Padėtis, 12
Bagažinės akumuliatorius,
- išėmimas, 31

Balnelio gnybtas, 12
Balnelio stovas, 12, 13, 56
- patikrinkite 41, 48
- priežiūra, 43
- Spyruoklinis balnelio stovas 13

Padėtis, 12
Balnelis,
- balnelio aukščio reguliavimas, 27
- patikrinkite 48
- sėdynės ilgio keitimas, 27

Padėtis, 12
Bendra amortizavimo eiga, 56
Borto kompiuteris 12
Bowdeno trosas, 12
- patikrinkite, 46

C
CE ženklas, 56

D
Darbinė aplinka, 56
Diržas, 13
- „GatesCarbon-Drive“ mobilioji programėlė 48
- Įtempimo patikra 48
- Nusidėvėjimo patikra 47
- valymas, 43

Diskiniai stabdžiai, 56
Dviguba pastatymo kojelė, žr. stovas

E
Ekranas 12
Ekscentrikas, 56
- patikrinkite 41

Eksploatavimo nutraukimas, 56
Elektrinė reguliavimo ir valdymo sistema, 56

G
Galinio rato stebulė, žr. Stebulė
Galinis amortizatorius, 12
- patikrinkite 41
- techninė priežiūra, 50
- valymas 42

Galinis ratas, žr. ratas
Galinis žibintas,
- valymas 42

Padėtis, 12
Gamintojas, 5, 56
Gamybos metai, 57
Grandinė, 13
- Įtempimo patikra 46
- keitimas, 51
- Nusidėvėjimo patikra 47
- priežiūra, 44
- valymas, 42

Padėtis, 12, 13
Grandinės apsauga,
- valymas, 43

Padėtis, 12
Grandininė pavara 12

H
Hidraulinė stabdžių sistema,
- patikrinkite 46

I
Įmovos angos,
- patikrinkite, 45

Išsijungimo greitis, 56

J
Jaunimo dviračiai, 56

K
Kalnų dviratis, 56
kamera,
- keitimas, 51

Kasetė, 12
- valymas, 42

Klaida, 56
Kroviklis,
- šalinimas, 51

Krovininis dviratis, 56

L
Lenktynių dviratis, 56
Lockout
padėtis 12
Lūžis, 56

M
Mechaninė,
- pavarų perjungimo sistema 49

Miesto ir turistiniai dviračiai, 57
Minimalaus įstatymo gylio žyma, 27
Minimalus įstatymo gylis, 57
Minuso mygtukas, 16, 17, 18
Modelio metai, 57
Mountainbike žr.kalnų dviratis
MTB žr.kalnų dviratis
Mygtukas,
Apšvietimas, 19, 20
įjungti / išjungti (borto kompiuteris), 19, 20
minus, 19, 20
Pasirinkimo svirtis, 19, 20
plius, 19, 20
Stūmimo pagalba, 19, 20

Mygtukas,
minus, 16, 17, 18
Stūmimo pagalba, 15, 16, 18

N
Naudojimo instrukcija, 57
Neigiama spyruoklės eiga, 57
Nenaudojimo laikotarpis, 22
- pasiruošimas 22

Nusidėvėjimas, 57

O
Odinės rankenos,
- priežiūra, 43

P

Padangos,
- patikrinkite, 45
- valymas, 42

Padėtis, 12
Padėtis, stabdis 12
Pagalbos laipsnis, 15, 16, 17, 20
- pasirinkimas 35

ECO, 15, 16, 17
OFF, 15, 16, 17
TOUR, 15, 16, 17
TURBO, 15, 16, 17

Pagalbos lygis, 18
ECO, 18
OFF, 18
TOUR, 18
TURBO, 18

Pagalbos stumiant mygtukas, 15, 16, 18
Pastatymo kojelė,
- priežiūra, 43
- stabilumo patikra 49

Pastatymo kojelė, žr. stovas
Pateikimas į rinką, 57
Pavaros diržas, 57
Pavaros sistema, 13
- įjungimas, 35, 36

Pavarų perjungiklis,
- naudojimas, 37
- patikrinkite 49
- valymas, 42

Pavarų perjungimas.
- perjungimas, 40

Pavarų perjungimo mechanizmas, 12
- priežiūra, 44

Pavarų perjungimo sistema,
- elektrinės pavarų perjungimo sistemos patikra, 49
- naudojimas, 37
- patikrinkite 49

Pavarų perjungimo skriemulys
- priežiūra 44

Pedalas, 12
- priežiūra, 44
- valymas, 42

Pedaliniai stabdžiai,
- stabdymas, 37

Pedelec, 56
- apžiūra (specializuota parduotuvė) 50
- didžioji apžiūra 50
- naudojimas 34
- patikrinkite, 44
- pirmoji apžiūra 50
- prieš kiekvieną važiavimą 41
- pritaikymas 26
- siuntimas 22

Perdavimo įtaisas,
- priežiūra 44

Perjungimo svirtis 12
Perjungimo svirtis,
- priežiūra, 44
- valymas, 42

Praslydimas, 57
Priekaba, 30
Priekinio rato stabdys,
- stabdymas, 37

Priekinio rato stebulė, žr. Stebulė
Priekinis ratas, žr. ratas
Priekinis žibintas,
Padėtis, 12

Pripildymo slėgis,
- keitimas, 44
- patikrinkite, 44

Purvasaugis, 12
- patikrinkite, 41
- priežiūra, 43

R

Rankena 12
Rankenos,
- patikrinkite 41
- priežiūra, 43

Rankinis stabdys 12
Rankinis stabdys, 57
Ratas, 12, 57
- koncentriškumo patikra 41
-patikrinkite, 44

Ratlankis,
- priežiūra, 44

Reflektorius,
Padėtis, 12

Rėmas 12
Rėmas,
- patikrinkite 41

Ritininis stabdys,
- stabdymas, 37

S

SAG,
Nustatyto ratuko padėtis 12

Šakė,
- patikrinkite 41

amortizuojanti, 56
Padėtis, 12

Šakės kotas, 57
Šakės užraktas,
padėtis 12

Skambutis, 12
- naudojimas 34
- patikrinkite 41

Skriemulys, 13
Spaudimo taškas, 57
spyruoklinis balnelio stovas, 13
- priežiūra, 43
- valymas, 42

Stabdymo kelias, 57
Stabdys 12
Stabdys,
- apsauga transportavimo metu 22
- patikrinkite, 42
- Spaudimo taško patikra, 46
- Stabdžių disko patikra, 46
- Stabdžių trinkelių patikra, 46
- valymas, 42

hidraulinis, 12
mechaninis, 12

Stabdžių diskas,
- patikrinkite, 46
- valymas, 42

Stabdžių suportas, 12
Padėtis, 12

Stabdžių svirtis,
- priežiūra, 44
- valymas, 42

Stabdžių trinkelės,
- įvažinėjimas, 29
- patikrinkite, 46

stabdžių trinkelės,
- keitimas, 51

Stebulė, 12
- priežiūra, 44
- valymas, 42

Stebulės pavara,
- patikrinkite 49

Stipinai,
- patikrinkite, 45

Stipino galvutė,
- priežiūra, 44

Stovas, 12
Stūmimo pagalba,
- naudojimas 35
- naudojimas, 35

Sulankstomi dviračiai, 57
Švaistiklis 12

T

Techninė priežiūra, 57

U

USB jungtis,
- naudojimas, 35

V

Vaikiška kėdutė, 30
Vairas, 12
- Daugiafunkcio vairo naudojimas 34
- naudojimas 34
- patikrinkite, 48
- priežiūra, 43
Padėtis, 12
Vairo guolis,
Padėtis, 12
Vairo iškyša, 12
- patikrinkite, 48
- priežiūra, 43
Padėtis, 12
Valdymo blokas,
- valymas, 42
Vardinė ilgalaikė galia, 57
Variklis,
Padėtis, 12
Varpelis, žr. skambutis
Vartojami reikmenys, 56

Z

Žibintas žr. priekinis žibintas
Žibintas,
- valymas 42
Žvaigždutė, 13
Žvaigždutės,
- valymas, 42