Návod k obsluze

Část 3 – Pro zákazníka

ZC-15-0100	ICONIC EVO 1
ZC-15-0101	ICONIC EVO 2
ZC-15-0102	ICONIC EVO BELT
ZC-15-0104	ICONIC EVO FS
ZC-15-0123	VUCA EVO FS 1
ZC-15-0124	VUCA EVO FS 2
ZC-18-0100, ZC-18-0101	EVO CX 2
ZC-18-0102, ZC-18-0112	COPPERHEAD EVO 1
ZC-18-0103, ZC-18-0113	COPPERHEAD EVO 2
ZC-18-0104, ZC-18-0105	EVO CX AM 1
ZC-18-0106	EVO CX AM 2
ZC-18-0107	COPPERHEAD EVO AM 1
ZC-18-0109	COPPERHEAD EVO AM 2
ZC-18-0110	COPPERHEAD EVO AM 3
ZC-18-0111	COPPERHEAD EVO AM 4
ZC-18-0114	VUCA EVO AM 1
ZC-18-0115, ZC-18-0116	VUCA EVO AM 2
ZC-18-0121, ZC-18-0122	EVO CX 1
ZC-19-0100	SONIC EN-R TEAM 600
ZC-23-0101, ZC-23-0102	URBAN GRINDER EVO SX
ZC-23-0103	CLUNKER EVO
ZC-15-0100	ICONIC EVO 1
ZC-15-0101	ICONIC EVO 2
ZC-15-0102	ICONIC EVO BELT
ZC-15-0104	ICONIC EVO FS
ZC-15-0123	VUCA EVO FS 1

Obsah

1 O tomto návodu k použití

1.1 Účel návodu k použití 5
1.2 Výrobce 5
1.3 Číslo rámu 5
1.4 Identifikace návodu 5
1.5 Pro vaši informaci 5
1.5.1 Varovné pokyny 5
1.5.2 Zvýraznění částí textu 5
1.5.3 Zkratky 5

2 Bezpečnost

2.1 Zbytkové riziko 6
2.1.1 Nebezpečí požáru a exploze 6
2.1.2 Horké povrchy 6
2.1.3 Úraz elektrickým proudem 6
2.1.4 Nebezpečí pádu 6
2.1.5 Nebezpečí amputace 6
2.2 Toxické složky 7
2.2.1 Karcinogenní látky 7
2.2.2 Toxické látky 7
2.2.3 Žíravé nebo dráždivé látky 7
2.3 Skupiny zranitelných osob 7
2.4 Požadavky na jezdce na Pedelec 7
2.5 Osobní ochranné pomůcky 7
2.6 Ochranná zařízení 7
2.7 Bezpečnostní značky a pokyny 7
2.8 Chování v případě nouze 8
2.8.1 Nebezpečná situace v silničním provozu 8
2.8.2 Vyteklá brzdová kapalina 8
2.8.3 Unikající výpary akumulátoru 8
2.8.4 Požár akumulátorů 8
2.8.5 Vyteklá maziva a oleje 8
2.9 Pokyny k ochraně údajů BOSCH 8

3 Popis

3.1 Zamýšlený účel použití 9
3.1.1 Použití k nezamýšlenému účelu 9
3.2 Oblast použití 9
3.2.1 Hmotnost 10
3.2.2 Požadavky na okolní prostředí 11
3.2.3 Technické údaje celého vozidla 11
3.2.4 Emise 11
3.3 Přehled typového štítku 11
3.3.1 Přehled Pedelec 12
3.3.2 Přehled, řídítka 12
3.3.3 Představec 12
3.3.4 Řídítka 12
3.3.5 Odpružená vidlice 12
3.3.6 Tlumič zadního odpružení 12
3.3.7 Brzda 12
3.3.8 Sedlo 13
3.3.9 Sedlovka 13
3.3.10 Mechanický hnací systém 13
3.3.11 Elektrický hnací systém 13

3.4 Popis řízení a zobrazení 15
3.4.1 Palubní počítač BOSCH Kiox 400C 15
3.4.2 Palubní počítač BOSCH Purion 200 16
3.4.3 Palubní počítač BOSCH Purion 400 17
3.4.4 Ovládací jednotka System Controller BOSCH 18
3.4.5 Ovládací jednotka BOSCH Mini Remote a Mini Remote Dropbar 19
3.4.6 Palubní počítač FIT Remote Basic 19
3.4.7 Palubní počítač FIT LCD Remote 20
3.4.8 Palubní počítač FIT Master Node Display 20
3.4.9 Ovládací jednotka FIT Remote Basic Links 21

4 Doprava a skladování

4.1 Doprava 22
4.1.1 Používání přepravní pojistky 22
4.1.2 Přeprava Pedelec 22
4.1.3 Zasílání Pedelec 22
4.1.4 Doprava akumulátoru 22
4.1.5 Zasílání akumulátoru 22
4.2 Uskladnění 22
4.3 Provozní přestávka 22
4.3.1 Příprava na provozní přestávku 23

5 Návod k montáži online nákup

5.1 Obsah dodávky 24
5.2 Montáž 24
5.2.1 Připravte si potřebné nářadí 24
5.2.2 Narovnání řídítek 24
5.2.3 Kontrola usazení představce a řídítek 24
5.2.4 Montáž pedálů 25

6 Provoz

6.1 Rizika a ohrožení 26
6.2 Instruktáž a služby zákazníkům 27
6.3 Úprava Pedelec 27
6.3.1 Příprava 27
6.3.2 Nastavení jízdní polohy 27
6.3.3 Sedlo 27
6.3.4 Řídítka 29
6.3.5 Představec 29
6.3.6 Rukojeti 29
6.3.7 Pláště 30
6.3.8 Brzda 30
6.4 Příslušenství 31
6.4.1 Dětská sedačka 31
6.4.2 Přívěs 31
6.5 Použití akumulátoru 32
6.5.1 Používání integrovaného akumulátoru 32
6.5.2 Použití akumulátoru Sonic EN-R 32
6.5.3 Nabíjení akumulátoru 33
6.5.4 Změna jízdní geometrie 33
6.5.5 Nastavení převodovky Pinion 33
6.6 Před každou jízdou 34
6.7 Používání nosiče zavazadel 35
6.8 Sklopení bočního stojánku 35
6.9 Používání pedálů 35

6.10 Nastavení výšky sedla dálkovým ovládáním 35
6.10.1 Snížení sedla 35
6.10.2 Zdvižení sedla 35
6.11 Použití zvonku 35
6.12 Používání řídítek 35
6.13 Používání elektrického hnacího systému 36
6.13.1 Zapnutí elektrického hnacího systému 36
6.13.2 Vypnutí elektrického hnacího systému 36
6.14 Používání základních funkcí palubního počítače 36
6.14.1 Použití diagnostické přípojky 36
6.14.2 Nabíjení akumulátoru ovládací jednotky 36
6.14.3 Využití osvětlení 36
6.14.4 Používání dálkového světla 36
6.14.5 Výběr stupně podpory šlapání 36
6.14.6 Používání funkce podpory tlačení 36
6.15 Další informace k používání palubního počítače 37
6.16 Používání brzd 38
6.16.1 Používání ruční brzdy 38
6.16.2 Používání brzdy zpětným sešlápnutím 38
6.17 Řazení převodů 38
6.17.1 Využití přesmykače 38
6.17.2 Používání převodovky Pinion 39
6.17.3 Používání vícerychlostního náboje SHIMANO 39
6.18 Používání tlumiče zadního odpružení 40
6.19 Použití odpružené vidlice 40
6.20 Používání sedlovky 40
6.21 Parkování 41

7 Očištění, péče a prohlídka

7.1 Před každou jízdou 42
7.1.1 Kontrola ochranných zařízení 42
7.1.2 Kontrola rámu 42
7.1.3 Kontrola vidlice 42
7.1.4 Kontrola tlumiče zadního odpružení 42
7.1.5 Kontrola nosiče zavazadel 42
7.1.6 Kontrola blatníků 42
7.1.7 Kontrola vyvážení kola 42
7.1.8 Kontrola rychloupínáku 42
7.1.9 Kontrola zvonku 42
7.1.10 Kontrola rukojetí 42
7.1.11 Kontrola osvětlení 42
7.1.12 Kontrola brzdy 43
7.2 Po každé jízdě 43
7.2.1 Čištění osvětlení a odrazových světel 43
7.2.2 Očištění brzd 43
7.2.3 Očištění odpružené vidlice 43
7.2.4 Očištění odpružené sedlovky 43
7.2.5 Očištění tlumiče zadního odpružení 43
7.2.6 Očištění pedálů 43
7.3 Základní čištění 43
7.3.1 Očištění plášťů 43
7.3.2 Očištění náboje 43
7.3.3 Čištění přehazovačky SRAM AXS 43
7.3.4 Očištění řadicí páčky 43
7.3.5 Očištění kazety, řetězových kol a přesmykače 43
7.3.6 Očištění brzd 43
7.3.7 Očištění brzdového kotouče 43
7.3.8 Očištění řemenu 43
7.3.9 Očištění řetězu 43

7.4 Péče 44
7.4.1 Péče o rám 44
7.4.2 Péče o vidlici 44
7.4.3 Péče o nosiče zavazadel 44
7.4.4 Péče o blatník 44
7.4.5 Péče o boční stojánek 44
7.4.6 Péče o představec 44
7.4.7 Péče o řídítka 44
7.4.8 Péče o rukojeť 44
7.4.9 Péče o sedlovku 44
7.4.10 Péče o ráfek 44
7.4.11 Péče o náboj 45
7.4.12 Péče o matice paprsků 45
7.4.13 Péče o řazení převodů 45
7.4.14 Péče o pedály 45
7.4.15 Ošetření řetězu 45
7.4.16 Údržba brzd 45
7.5 Prohlídka 45
7.5.1 Kontrola kola 45
7.5.2 Kontrola brzdového systému 46
7.5.3 Kontrola řetězu 47
7.5.4 Kontrola napnutí řetězu 47
7.5.5 Kontrola opotřebení řetězu 47
7.5.6 Kontrola řemenu 48
7.5.7 Kontrola osvětlení 49
7.5.8 Kontrola představce 49
7.5.9 Kontrola řídítek 49
7.5.10 Kontrola sedla 49
7.5.11 Kontrola sedlovky 49
7.5.12 Kontrola pedálů 49
7.5.13 Kontrola řazení převodů 49

8 Prohlídka a údržba

8.1 První prohlídka 51
8.2 Velká prohlídka 51
8.3 Údržba závislá na namontovaných dílech 51

9 Oprava

9.1 Opravy u specializovaného prodejce 52

10 Recyklace a likvidace

11 Příloha

11.1 Prohlášení o shodě – směrnice RED SRAM 54
11.2 Prohlášení o shodě – směrnice RED Biketec 55
11.3 Prohlášení o shodě – směrnice RED BOSCH 56
11.4 Překlad originálního ES/EU prohlášení o shodě 57

12 Slovníček pojmů

13 Seznam hesel

Copyright © ZEG

Je zakázáno bez výslovného souhlasu předávat tento Návod k obsluze třetí straně, rozmnožovat ho či prodávat a sdělovat jeho obsah. V opačném případě bude uplatňována náhrada škody. Veškerá práva v případě registrace patentů, užitných vzorů nebo průmyslových vzorů jsou vyhrazena.

Redakce

ZEG Zweirad-Einkaufs-Genossenschaft eG
Longericher Straße 2
50739 Köln, Germany

V případě jakýchkoli dotazů, problémů nebo pro výtisk tohoto návodu k obsluze kontaktujte:

tecdoc@zeg.de

Interní změny vyhrazeny

Informace uváděné v návodu k obsluze představují technické specifikace schválené v době odevzdání do tisku. Vedle zde popsaných funkcí mohou být kdykoli zavedeny softwarové změny k odstranění chyb a rozšíření funkcí. Významné změny jsou v nové verzi vydání návodu k obsluze. Veškeré změny i nové verze návodu k obsluze budou zveřejněny na následujících internetových stránkách: www.bulls.de.

1 O tomto návodu k použití

1.1 Účel návodu k použití

Pedelec od BULLS jsou jízdní kola nejvyšší kvality. Konečnou montáž provádí specializovaný prodejce. Bez ohledu na to, zda budete potřebovat prohlídku, přestavbu nebo opravu, váš specializovaný prodejce vám bude k dispozici i v budoucnu.

Cílem návodu k použití je poskytnout vám informace, které potřebujete k efektivnímu a bezpečnému používání vašeho nového Pedelec po celou dobu jeho životnosti, a zabránit při tom nesprávnému použití.

Návod k obsluze je určen pro Pedelec, které se prodávají online nebo přímo u specializovaných prodejců. Poučení specializovaného prodejce proto není nutné.

Věnujte prosím čas seznámení s novým Pedelec. Po přečtení návodu k použití můžete:

- rozpoznat a vyhnout se nebezpečí, která hrozí od Pedelec,
- porozumět konstrukčním dílům Pedelec,
- po nákupu online smontovat Pedelec a přizpůsoit jej tělesné velikosti,
- používat Pedelec.
- vyčistit Pedelec,
- provádět prohlídky u Pedelec,
- odhalit jednoduché závady na Pedelec a odstranit závady a nesprávné použití,
- plánovat údržby a
- Pedelec řádně zlikvidovat.

Řiďte se tipy a podněty uvedenými v návodu k obsluze.
V takovém případě vám Pedelec přinese hodně radosti.

Návod k obsluze si stáhněte na webové adrese do mobilního telefonu, abyste ho měli neustále k dispozici i za jízdy:

www.bulls.de/service/downloads

Po zakoupení si můžete do jednoho měsíce vyžádat výtisk návodu od svého specializovaného prodejce.

1.2 Výrobce

ZEG Zweirad-Einkaufs-Genossenschaft eG
Longericher Straße 2
50739 Köln, Germany

Tel.: +49 221 17959 0
Webové stránky: www.zeg.de
E-mail: info@zeg.de

1.3 Číslo rámu

Každý rám má vyraženo individuální číslo rámu nebo je opatřen speciální nálepkou (viz obr. 2). Podle čísla rámu lze Pedelec přiřadit majiteli. Číslo rámu je nejdůležitějším identifikátorem pro ověření vlastnictví.

1.4 Identifikace návodu

Identifikační číslo návodu se nachází na každé stránce dole vlevo.

Identifikační číslo se skládá z čísla dílu, čísla dokumentu, verze vydání a data vydání.

Část 2/3-BULLS MY26 CS_1.0_23.01.2026

1.5 Pro vaši informaci

1.5.1 Varovné pokyny

Varovné pokyny upozorňují na nebezpečné situace a jednání. Návod k obsluze obsahuje tři kategorie varovných pokynů:

⚠VAROVÁNÍ Neuposlechnutí může způsobit těžký nebo smrtelný úraz. Střední stupeň rizika ohrožení.

⚠ POZOR Neuposlechnutí může způsobit lehký nebo středně těžký úraz. Nízký stupeň rizika ohrožení.

Upozornění Při nedodržení může dojít k hmotným škodám.

1.5.2 Zvýraznění částí textu

V návodu k obsluze naleznete následující textové označení:

Způsob psaní	Použití
Odkaz	Odkaz
✓	Předpoklady
▶	Pokyny bez uvedení pořadí
1	Pokyny v uvedeném pořadí
⇨	Výsledek kroku
•	Výčet
Platí pouze pro Pedelec s tímto vybavením	Na použití alternativní součásti upozorňuje text pod nadpisem

Tabulka 1: Zvýraznění částí textu

1.5.3 Zkratky

Zkratka	Význam/odvození
ABS	Anti-Lock Braking System (protiblokovací brzdový systém)
BLE	Bluetooth® Low Energy
EPAC	Electric Power Assisted Cycle
zGG	Přípustná celková hmotnost

Tabulka 2: Tabulka zkratek

2 Bezpečnost

2.1 Zbytkové riziko

2.1.1 Nebezpečí požáru a exploze

Nikdy nenabíjejte, pokud došlo ke kritické chybě

Pokud je nabíječka připojena k elektrickému hnacímu systému v okamžiku, kdy je oznámena kritická porucha, může dojít ke zničení akumulátoru a jeho vznícení.

- ▶ Nabíječku je třeba připojit pouze k elektrickému hnacímu systému, který je plně funkční.

Zabraňte průniku vody

Akumulátor je chráněn pouze proti stříkající vodě. Při průniku vody může dojít ke zkratu. Akumulátor se může samovolně vznítit a explodovat.

- ▶ V žádném případě neponořujte akumulátor do vody.
- ▶ Při podezření na vniknutí vody akumulátor vyřaďte z provozu.

Zabraňte působení vysokých teplot

Teploty nad 60 °C mohou vést k úniku kapaliny z akumulátoru a poškození pouzdra. Akumulátor se může samovolně vznítit a explodovat.

- ▶ Chraňte akumulátor před vysokými teplotami.
- ▶ Nikdy akumulátor neskladujte vedle horkých objektů.
- ▶ Za žádných okolností nesmí být akumulátor dlouhodobě vystaven působení slunečního záření.
- ▶ Zabraňte velkým teplotním změnám.

Nikdy nepoužívejte nesprávnou nabíječku

Nabíječky s příliš vysokým napětím poškozují akumulátory. V důsledku toho hrozí nebezpečí vzniku požáru nebo výbuchu.

- ▶ Nabíjejte pouze schválené akumulátory.

Zabraňte zkratu při přemostění

Kovové předměty mohou zkratovat elektrické póly akumulátoru. Akumulátor se může samovolně vznítit a explodovat.

- ▶ Nikdy nesmí být do akumulátoru zasouvány svorky na papír, šrouby, mince, klíče a jiné malé předměty.
- ▶ Akumulátor pokládejte pouze na čisté plochy. Dbejte, aby nedošlo ke znečištění nabíjecí zdířky a kontaktů, např. pískem nebo hlínou.

Manipulace s poškozeným nebo vadným akumulátorem

Vadné akumulátory představují nebezpečné zboží. Do této skupiny patří:

- netěsnící nebo odplyněné akumulátory a
- Články nebo akumulátory které mají vnější nebo mechanické poškození.

Poškozený nebo vadný akumulátor může způsobit výpadek bezpečnostní elektroniky. Zbytkové napětí může vyvolat zkrat. Akumulátor se může samovolně vznítit a explodovat.

- ▶ Akumulátor a příslušenství provozujte a nabíjejte jen v perfektním stavu.
- ▶ Za žádných okolností akumulátor neotvírejte ani neopravujte.
- ▶ Akumulátor, který vykazuje vnější poškození, se nesmí používat.
- ▶ Pokud došlo k pádu akumulátoru nebo nárazu do něj, akumulátor nepoužívejte nejméně 24 hodin a pozorujte ho.
- ▶ Kontaktujte specializovaného prodejce.

Vadné akumulátory zlikvidujte

- ▶ Vadný akumulátor v kole Pedelec co nejrychleji dopravte k odbornému prodejci. Akumulátor uložte do kola Pedelec až do přepravy.

Zabraňte přehřátí při nabíjení

Při nabíjení akumulátoru se nabíječka ohřívá. V důsledku nedostatečného chlazení může dojít k požáru nebo popálení rukou.

- ▶ Nabíječku nikdy nepoužívejte na hořlavém podkladu.
- ▶ Nabíječku při nabíjení nikdy nezakrývejte.
- ▶ Nikdy nenechávejte akumulátor nabíjet bez dozoru.

2.1.2 Horké povrchy

Brzdy, náboj a motor se mohou za provozu ohřát. Při dotyku může dojít k popálení nebo požáru.

- ▶ Nedotýkejte se brzdy nebo motoru bezprostředně po jízdě.
- ▶ Nikdy nepokládejte Pedelec bezprostředně po jízdě na hořlavý podklad (tráva, dřevo apod.).

2.1.3 Úraz elektrickým proudem

V žádném případě nepoužívejte poškozené síťové díly

Poškozené nabíječky, elektrická vedení a vidlice zvyšují riziko vzniku úrazu elektrickým proudem.

- ▶ Před každým použitím zkontrolujte nabíječku, kabel a zástrčku. V žádném případě nepoužívejte poškozenou nabíječku.

Zabraňte průniku vody

V případě proniknutí vody do nabíječky vzniká riziko úrazu elektrickým proudem.

- ▶ Používejte nabíječku pouze ve vnitřních prostorech.

Zacházení s kondenzátem

V nabíječce a akumulátoru se může při změně teploty z chladu na teplo tvořit kondenzát, který může způsobit zkrat.

- ▶ Před připojením nabíječky, popř. akumulátoru vyčkejte, až oba přístroje dosáhnou pokojové teploty.

2.1.4 Nebezpečí pádu

Správné nastavení rychloupínáku

Příliš vysoká upínací síla poškodí rychloupínák, který ztratí svoji funkci. Nedostatečná upínací síla způsobí nevhodné působení síly. Přitom může vyvolat prasknutí dílů. V důsledku toho může dojít k pádu a zranění.

- ▶ Používejte pouze upínací páku s nastavenou předepsanou upínací silou.
- ▶ Pokud rychloupínák ztratil upínací sílu a je uvolněný, obraťte se na specializovaného prodejce.

2.1.5 Nebezpečí amputace

Brzdový kotouč kotoučové brzdy je tak ostrý, že způsobí závažné zranění prstů, pokud je vložíte do otvorů brzdového kotouče.

Řetězová kola a řemenice mohou vtáhnout prsty a způsobit vážný úraz.

- ▶ Nesahejte na otáčející se brzdové kotouče, řetězové a řemenové pohony.

2.2 Toxické složky

2.2.1 Karcinogenní látky

Tlumičový olej

Tlumičový olej v tlumiči zadního odpružení a vidlici vyvolává podráždění dýchacích cest, mutagenní změny buněk a může způsobit sterilitu a rakovinu při kontaktu.

▶ Nikdy nerozebírejte tlumič zadního odpružení nebo odpruženou vidlici.

2.2.2 Toxické látky

Brzdová kapalina

V důsledku nehody nebo únavy materiálu může dojít k úniku brzdové kapaliny. Brzdová kapalina může při spolknutí nebo vdechnutí způsobit smrt.

▶ Nikdy nerozebírejte brzdový systém.

Tlumičový olej

Tlumičový olej v tlumiči zadního odpružení a vidlici je při kontaktu toxický.

▶ Nikdy nerozebírejte tlumič zadního odpružení nebo odpruženou vidlici.

2.2.3 Žíravé nebo dráždivé látky

Poškozený akumulátor

Z poškozených nebo vadných akumulátorů mohou unikat kapaliny a páry. Také příliš vysoké teploty mohou způsobit únik kapalin a výparů z akumulátoru. Kapaliny a výpary mohou podráždit dýchací cesty a vést k popáleninám.

▶ Nikdy nerozebírejte akumulátor.

▶ Nikdy nevdechujte výpary.

2.3 Skupiny zranitelných osob

▶ Akumulátory a nabíječka uložte mimo dosah dětí a osob se sníženými fyzickými, senzorickými nebo mentálními schopnostmi nebo s nedostatečnými zkušenostmi a znalostmi.

▶ Opatrovníci musí děti a mladistvé důkladně poučit.

2.4 Požadavky na jezdce na Pedelec

Jezdec na Pedelec musí mít dostatečné tělesné a duševní schopnosti k účasti v provozu na veřejných komunikacích. Doporučuje se minimální věk 14 let.

2.5 Osobní ochranné pomůcky

Doporučujeme pro bezpečné používání Pedelec:

- nosit vhodnou přilbu.

Vaši bezpečnost navíc zvyšuje následující vybavení:

- pevná obuv,
- přiléhavý oděv,
- rukavice a
- dobře přiléhající brýle.

2.6 Ochranná zařízení

Tři ochranná zařízení chrání jezdce na Pedelec před pohyblivými díly, teplem nebo nečistotou:

- kryt motoru,
- kryt akumulátoru a
- kryt řetězu.

▶ Nikdy neodstraňujte ochranné kryty.

▶ Pravidelně kontrolujte ochranná zařízení.

▶ Pokud je ochranné zařízení poškozené nebo chybí, přestaňte Pedelec používat. Kontaktujte specializovaného prodejce.

2.7 Bezpečnostní značky a pokyny

Na typovém štítku Pedelec a akumulátoru se nacházejí následující bezpečnostní značky a pokyny:

Symbol	Vysvětlení
	Všeobecné varovné symboly
	Varování před výbušnými látkami
	Varování před horkými povrchy
	Řiďte se návodem k použití
	Žádný otevřený oheň

Tabulka 3: Bezpečnostní značky

Symbol	Vysvětlení
	Baterie a akumulátory sbírejte odděleně.
	Zákaz otvírání baterií a akumulátorů.
	Chraňte před teplotami vyššími než 50 °C a slunečním zářením.

Tabulka 4: Bezpečnostní pokyny

2.8 Chování v případě nouze

2.8.1 Nebezpečná situace v silničním provozu

▶ Ve veškerých nebezpečných situacích v silničním provozu zabrzděte Pedelec až do úplného zastavení.

2.8.2 Vyteklá brzdová kapalina

▶ Zabraňte kontaktu s pokožkou a očima. Používejte rukavice a ochranné brýle jako ochranné prostředky. Části oděvu znečištěné brzdovou kapalinou je třeba okamžitě svléknout.

▶ Upozorňujeme, že na rozlité brzdové kapalině hrozí nebezpečí uklouznutí.

▶ Uniklou kapalinu chraňte před otevřeným plamenem, horkými povrchy a zápalnými zdroji.

Při potřísnění pokožky

1 Potřísněná místa omyjte vodou a mýdlem a důkladně opláchněte.

2 Svlékněte znečištěný oděv.

3 V případě potíží vyhledejte lékařskou pomoc.

Při zasažení očí

1 Proplachujte oči alespoň 10 minut při otevřených víčkách pod tekoucí vodou a také pod víčky.

2 V případě potíží okamžitě vyhledejte očního lékaře.

Opatření pro ochranu životního prostředí

▶ V žádném případě nenechejte uniknout brzdovou kapalinu do kanalizace, povrchových ani podzemních vod.

▶ V případě úniku do půdy, vod nebo kanalizace informujte příslušné úřady.

▶ Unikající brzdovou kapalinu zlikvidujte ekologicky a v souladu s příslušnými předpisy.

▶ Pokud začne unikat brzdová kapalina, je třeba brzdový systém okamžitě opravit. Kontaktujte specializovaného prodejce.

2.8.3 Unikající výpary akumulátoru

Při poškození nebo neodborném používání akumulátoru mohou unikat výpary. Výpary mohou vyvolat podráždění dýchacích cest.

1 Vyjděte na čerstvý vzduch.

2 V případě potíží vyhledejte lékařskou pomoc.

Při zasažení očí

1 Oči opatrně opláchněte velkým množstvím vody, minimálně 15 minut. Chraňte nezasažené oko.

2 Okamžitě vyhledejte lékaře.

Při potřísnění pokožky

1 Okamžitě odstraňte pevné částice.

2 Znečištěný oděv okamžitě svlékněte.

3 Postiženou oblast opláchněte velkým množstvím vody, minimálně 15 minut.

4 Poté postižená místa na pokožce lehce otřete, nikdy je neodírejte na sucho.

5 U zarudnutí nebo potíží okamžitě vyhledejte lékaře.

2.8.4 Požár akumulátorů

Poškozený nebo vadný akumulátor může způsobit výpadek bezpečnostní elektroniky. Zbytkové napětí může vyvolat zkrat. Akumulátor se může samovolně vznítit a explodovat.

1 Pokud se akumulátor začne deformovat nebo z něho začne unikat kouř, přesuňte se do bezpečné vzdálenosti.

2 Při nabíjení vytáhněte zástrčku ze zásuvky.

3 Informujte hasiče.

▶ K hašení požáru používejte hasicí přístroje třídy požáru D.

▶ V žádném případě akumulátor nehaste vodou a dbejte, aby ani nedošlo ke kontaktu s vodou.

Při vdechování výparů může dojít k otravám.

▶ Postavte se na stranu ohně, odkud vane vítr.

▶ Je-li to možné, použijte ochranu dýchacích cest.

2.8.5 Vyteklá maziva a oleje

▶ Unikající maziva a oleje zlikvidujte ekologickým způsobem a v souladu s příslušnými předpisy.

▶ Kontaktujte specializovaného prodejce.

2.9 Pokyny k ochraně údajů BOSCH

Při připojování Pedelec k diagnostickému přístroji ve specializované prodejně budou data o používání akumulátoru za účelem zlepšení ve výrobě (mj. spotřeba energie, napětí článku atd.) předána BOSCH eBike Systems (Robert Bosch GmbH).

Podrobnější informace naleznete na webových stránkách Bosch eBike na adrese:

▶ www.bosch-ebike.com.

3 Popis

3.1 Zamýšlený účel použití

Je nutné dodržovat veškeré pokyny a provádět úkony podle kontrolního seznamu, které jsou uvedeny v tomto návodu k obsluze. Je přípustné namontovat schválené příslušenství, pokud montáž provádějí kvalifikovaní pracovníci.

Pedelec používejte pouze v bezchybném a funkčním stavu. V jednotlivých zemích může být požadováno vybavení Pedelec, které se liší od sériového. Pro účast v silničním provozu mohou platit jiné předpisy pro osvětlení, odrazová světla a jiné díly. Je rovněž třeba se řídit platnými zákony a předpisy pro předcházení nehodám, jakož i pro ochranu životního prostředí příslušné země, v níž se jízdní kolo používá.

Akumulátory jsou určeny výhradně pro napájení motoru Pedelec. Akumulátory nesmějí být používány k jiným účelům.

3.1.1 Použití k nezamýšlenému účelu

Nedodržení zamýšleného účelu použití vyvolává nebezpečí úrazu nebo vzniku věcných škod. Je zakázáno používat Pedelec následujícím způsobem:

- manipulace s elektrickým hnacím systémem,
- měnit, mazat, zakrývat nebo jinak manipulovat s číslem rámu, typovým štítkem nebo sériovým číslem dílů,
- jízda na poškozeném nebo neúplném Pedelec,
- průjezd hlubokou vodou,
- nabíjení nesprávnou nabíječkou,
- zapůjčení Pedelec nepoučenému jezdci,
- převážení další osoby bez sedla,
- jízda s nadměrným nákladem,
- neodborná péče,
- neodborná oprava,
- náročné oblasti použití, např. profesionální závody a
- akrobacie, jízda na rampě, kaskadérská jízda nebo akrobatické pohyby.

3.2 Oblast použití

Oblast použití vašeho Pedelec najdete na typovém štítku.

	Oblast použití	Nezpůsobilost
	Používejte na normálních, zpevněných površích, na kterých mají mít pláště při průměrné rychlosti kontakt se zemí, při náhodných poklesech.	Za žádných okolností nejezděte v terénu. Za žádných okolností neprovádějte poklesy delší než 15 cm.
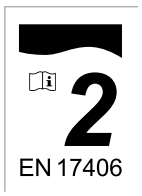	Platí oblast použití z podmínky 1. Kromě toho může být vozidlo používáno i na nezpevněných silnicích a štěrkových cestách s mírným stoupáním a klesáním. Za těchto podmínek může dojít ke kontaktu s nerovným terénem a opakované ztrátě kontaktu pláště se zemí.	Za žádných okolností nejezděte v terénu. Za žádných okolností neprovádějte poklesy delší než 15 cm.
	Platí oblast použití z podmínky 2. Kromě toho můžete vozidlo používat i na neschůdných cestách, nerovných silnicích i v těžkém terénu a na nezpřístupněných cestách. Jízda v terénu vyžaduje zručnost. Na kole však může jezdit i ten, kdo tuto schopnost nemá.	Za žádných okolností neprovádějte poklesy delší než 60 cm.
	Platí oblast použití z podmínky 3. Kromě toho můžete vozidlo používat i pro sjezdy na nezpevněných cestách při rychlosti do 40 km/h.	Za žádných okolností neprovádějte poklesy delší než 120 cm.
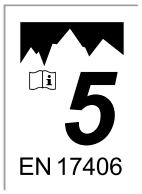	Platí oblast použití z podmínky 4. Kromě toho můžete vozidlo používat pro extrémní poklesy nebo sjezdy na nezpevněných cestách při rychlosti více než 40 km/h nebo pro příslušnou kombinaci.	
	Platí oblast použití z podmínky 1. Kromě toho můžete vozidlo používat při soutěžích nebo jiných příležitostech při rychlostech nad 50 km/h (např. sjezdy a sprinty).	Za žádných okolností nejezděte v terénu. Za žádných okolností neprovádějte poklesy delší než 15 cm.

Tabulka 5: Oblast použití, průměrná rychlost a nezpůsobilost

3.2.1 Hmotnost

Pedelec může být zatěžován jen do *nejvyšší přípustné celkové hmotnosti* (zGG).

Nejvyšší přípustná celková hmotnost je

- je hmotnost úplného sestaveného Pedelec,
- plus hmotnost jezdce,

plus zavazadlo (včetně přívěsu).

Typové č.	Hmotnost vozidla [kg]	zGG [kg]
ZC-15-0100	27	135
ZC-15-0101	28	150
ZC-15-0102	28	150
ZC-15-0104	30	150
ZC-15-0123	30	150
ZC-15-0124	30	150
ZC-18-0100	25	130
ZC-18-0102, ZC-18-0112	25	150
ZC-18-0103, ZC-18-0113	25	150
ZC-18-0104, ZC-18-0105	27	130
ZC-18-0106	27	130
ZC-18-0107	25	130
ZC-18-0109	25	130
ZC-18-0110	25	130
ZC-18-0111	25	130
ZC-18-0114	26	150
ZC-18-0115	26	150
ZC-18-0116	26	150
ZC-18-0121	24	130
ZC-23-0101	22	135
ZC-23-0102	#	135
ZC-23-0103	19	135
ZC-23-0105	18	135
ZC-23-0106	17	135

Tabulka 6: Typové číslo, celková přípustná hmotnost a hmotnost vozidla

3.2.2 Požadavky na okolní prostředí

Při provozu v zimě (zejména při teplotě méně než 0 °C) doporučujeme, abyste nabitý a uskladněný akumulátor vkládali do Pedelec až krátce před zahájením jízdy při pokojové teplotě. Při delší jízdě v zimě se doporučuje používat tepelná ochranná pouzdra.

V zásadě je třeba zabránit působení teplot nižších než -10 °C a vyšších než +60 °C. V žádném případě nenechávejte ležet akumulátor v létě v autě ani na přímém slunečním záření.

Provozní teplota	-5 … +40 °C

Rovněž je třeba dodržet tyto teploty.

Teplota při dopravě	+10 … +40 °C
Skladovací teplota	+10 … +40 °C
Nabíjecí teplota	+10 … +40 °C
Teplota pracovního prostředí	+15 … +25 °C

Stupeň krytí nabíječky	IP40

Nabíječka je chráněna proti pevným cizím předmětům o průměru ≥ 1,0 mm a nemá ochranu proti vodě.

▶ Pedelec nabíjejte pouze v suchých, bezprašných a nezamrzajících místnostech.

Stupeň krytí elektrických dílů	IP55

Všechny elektrické součásti Pedelec jsou chráněny proti prachu ve škodlivém množství a jsou plně chráněny proti dotyku. Konstrukční díly jsou chráněny proti proudu vody (tryska) z jakéhokoli úhlu.

▶ Na Pedelec lze jezdit i v dešti.

▶ Elektrické součásti se nesmí dostat do vody.

Stupeň krytí elektrických dílů	IP55

Konstrukční díly Pedelec jsou chráněny minimálně proti prachu ve škodlivém množství a jsou plně chráněny proti dotyku. Konstrukční díly jsou chráněny proti proudu vody (tryska) z jakéhokoli úhlu.

▶ Na Pedelec lze jezdit i v dešti.

Elektrické součásti se nesmí dostat do vody.

3.2.3 Technické údaje celého vozidla

Užitečný výkon/systém	250 W (0,25 kW)
Vypínací rychlost	25 km/h
Teploty a stupeň krytí	viz kapitola 3.2.2
Trvanlivost	7 let
Hmotnost	viz kapitola 3.2.1
zGG	viz kapitola 3.2.1

Tabulka 7: Technické údaje Pedelec

3.2.4 Emise

Požadavky na ochranu jsou splněny podle směrnice 2014/30/EU Elektromagnetická kompatibilita. Pedelec a nabíječka mohou být používány v obytných zónách bez omezení.

Hodnota hladiny akustického tlaku váženého filtrem typu A	<70 dB(A)
Celková hodnota vibrací pro horní končetiny	<2,5 m/s²
Nejvyšší efektivní hodnota váženého zrychlení pro celé tělo	<0,5 m/s²

Tabulka 8: Emise Pedelec

3.3 Přehled typového štítku

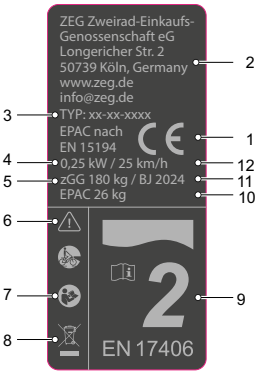

Obr. 1: Příklad typového štítku ZEG

Č.	Označení	Popis
1	Značka CE	Uvedením značky CE prohlašuje výrobce, že Pedelec splňuje platné požadavky.
2	Výrobce	Výrobce lze kontaktovat na uvedené adrese.
3	Typové číslo	Každý typ Pedelec má osmimístné typové číslo, které popisuje typ Pedelec a jeho variantu.
4	Maximální trvalý jmenovitý výkon	Maximální trvalý jmenovitý výkon je nejvyšší výkon v průběhu 30 minut na hnací hřídeli elektromotoru.
5	Nejvyšší přípustná celková hmotnost (zGG)	Nejvyšší přípustná celková hmotnost je hmotnost úplného sestaveného Pedelec s jezdcem a zavazadlem (včetně přívěsu).
6	Bezpečnostní značky Opatrně	Bezpečnostní značky varují před nebezpečími.
7	Odkaz na návod k obsluze	Před prvním použitím si přečtěte návod k obsluze.
8	Pokyny pro likvidaci	Při likvidaci Pedelec postupujte podle pokynů pro likvidaci odpadu.
9	Oblast použití	Pedelec se smí používat výhradně na schválených místech.
10	Pohotovostní hmotnost Pedelec (volitelně, jen u Pedelec od 25 kg)	Hmotnost Pedelec připraveného k provozu se uvádí od hmotnosti 25 kg a představuje hmotnost standardního provedení v okamžiku prodeje. Přídavné příslušenství se musí přičíst k hmotnosti.
11	Rok výroby	Rok výroby je rok, v němž byl Pedelec vyroben.
12	Vypínací rychlost	Rychlost Pedelec, při jejímž dosažení klesne proud na nulu nebo na volnoběžnou hodnotu.

3.3.1 Přehled Pedelec

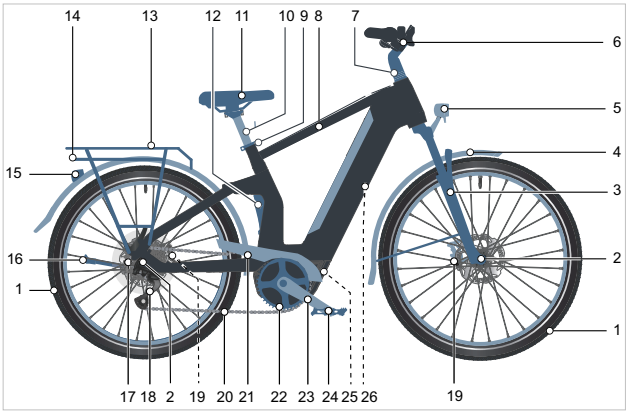

Obr. 2: Pedelec zprava, příklad

1 Kolo
2 Náboj
3 Vidlice
4 Blatník
5 Přední světlo
6 Řídítka
7 Představec
8 Rám
9 Svorka sedla
10 Sedlovka
11 Sedlo
12 Tlumič zadního odpružení
13 Nosič zavazadel
14 Zadní světlo
15 Odrazové světlo
16 Stojánek
17 Kazeta
18 Přehazovačka
19 Brzda
20 Řetěz
21 Kryt řetězu
22 Převodník
23 Klika
24 Pedál
25 Motor
26 Akumulátor a typový štítek

3.3.2 Přehled, řídítka

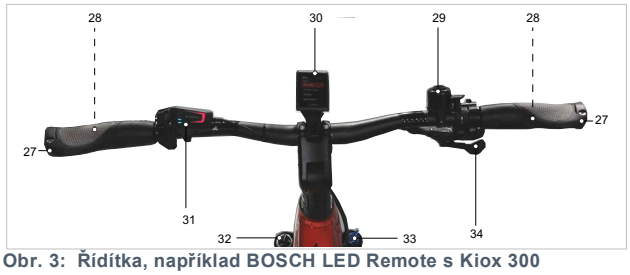

Obr. 3: Řídítka, například BOSCH LED Remote s Kiox 300

1 Rukojeť
2 Ruční brzda (zadní řídítka)
3 Zvonek
4 Displej
5 Palubní počítač
6 Zámek
7 Řadicí páčka

3.3.3 Představec

Představec spojuje řídítka s trubkou řízení. Představec se používá k nastavení výšky řídítek a vzdálenosti mezi řídítky a sedlem.

3.3.4 Řídítka

Pedelec se ovládá pomocí řídítek. Řídítka slouží k opření horní části těla a představují držák ovládacích a odečítacích dílů.

3.3.5 Odpružená vidlice

Odpružená vidlice chrání Pedelec a jezdce před nárazy a vibracemi na nerovném povrchu předního kola. Odpružená vidlice je odpružena buď ocelovou pružinou nebo vzduchovým odpružením, případně oběma typy pružin. Přečtěte si návod k obsluze odpružené vidlice.

3.3.6 Tlumič zadního odpružení

Tlumič zadního odpružení slouží k ochraně Pedelec a jezdce před nárazy a vibracemi na nerovném povrchu zadního kola. Tlumič zadního odpružení může využívat ocelovou pružinu, vzduchové odpružení nebo oba typy odpružení. Přečtěte si prosím návod k obsluze tlumiče zadního odpružení.

3.3.7 Brzda

Brzdový systém Pedelec se ovládá především pomocí brzdových pák na řídítkách.

- Jestliže zatáhnete za levou brzdovou páku, aktivuje se brzda předního kola.
- Pokud zatáhnete za pravou brzdovou páku, aktivuje se brzda zadního kola.

Brzdy slouží k regulaci rychlosti a také jako nouzové zastavení. V případě nouze vede přitažení brzd k rychlému a bezpečnému zastavení.

Brzda se aktivuje pomocí brzdových pák nebo

- brzdovou pákou a ovládacím lankem (mechanická brzda) nebo
- brzdovou pákou a hydraulickým brzdovým rozvodem (hydraulická brzda).

3.3.7.1 Mechanické brzdy

Brzdová páka je s brzdou spojena drátem uvnitř lanka brzdy (nazývaného také bovden).

3.3.7.2 Hydraulická brzda

V uzavřeném systému tvořeném hadičkami se nachází brzdová kapalina. Pokud jezdec stlačí brzdovou páku, brzdová kapalina vyvolá sevření brzdy na kolo.

3.3.7.3 Kotoučová brzda

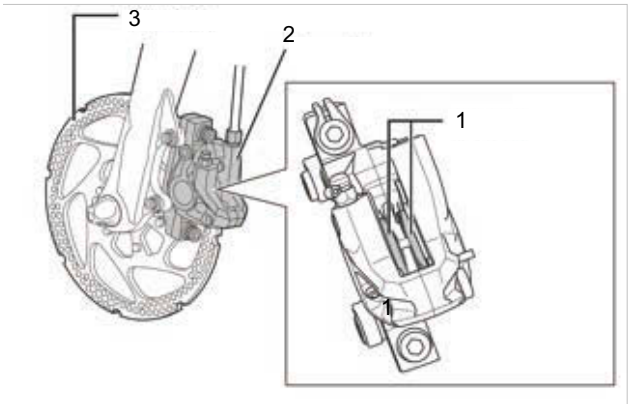

Obr. 4: Příklad brzdového systému s kotoučovou brzdou

1 Brzdová destička
2 Brzdové sedlo
3 Brzdový kotouč

U Pedelec s kotoučovou brzdou je brzdový kotouč pevně přišroubován k náboji kola.

Brzdový tlak se vyvolá vytažením brzdové páky. Brzdová kapalina přenáší tlak brzdovými hadičkami na válec v brzdovém sedle.

Brzdná síla zvýšená redukcí působí na brzdové destičky. Destičky mechanicky brzdí brzdový kotouč. Jestliže stlačíte brzdovou páku, jsou brzdové destičky přitisknuty na brzdový kotouč a kolo je zbrzděno až do zastavení.

3.3.8 Sedlo

Úkolem sedla je přenášet hmotnost těla, poskytovat oporu a umožňovat zaujmout různé polohy při jízdě. Tvar sedla závisí na tělesné stavbě, držení těla a zamýšleném použití Pedelec.

Při jízdě je hmotnost těla rozložena na pedály, sedlo a řídítka. Ve vzpřímeném poloze přenáší relativně malá plocha sedla přibližně 75 % hmotnosti těla.

3.3.9 Sedlovka

Sedlovky slouží nejen k upevnění sedla, ale také k přesnému nastavení optimální jízdní polohy. Sedlovka umožňuje:

- nastavit výšku sedla v sedlovce,
- vodorovně nastavit sedlo pomocí upínacího zařízení a
- nastavit sklon sedla otočením celého upínacího zařízení sedla.

Spouštěcí sedlovky mají na řídítkách dálkové ovládání, kterým lze sedlovku spouštět a zvedat, např. na semaforech.

3.3.9.1 Odpružená sedlovka

Odpružené sedlovky mohou zmírnit jednotlivé tvrdé nárazy, a tak výrazně zlepšit jízdní komfort. Nemohou však kompenzovat nerovnosti na silnici.

3.3.10 Mechanický hnací systém

Pedelec se podobá jízdnímu kolu poháněnému šlapáním.

Síla, která je vyvinuta ve směru jízdy šlapáním do pedálů, vyvolává otáčení předního řetězového kola. Řetěz přenáší sílu na zadní řetězové kolo a dále na zadní kolo.

Pedelec je vybaven buď řetězovým, nebo řemenovým pohonem.

3.3.10.1 Konstrukce řetězového převodu

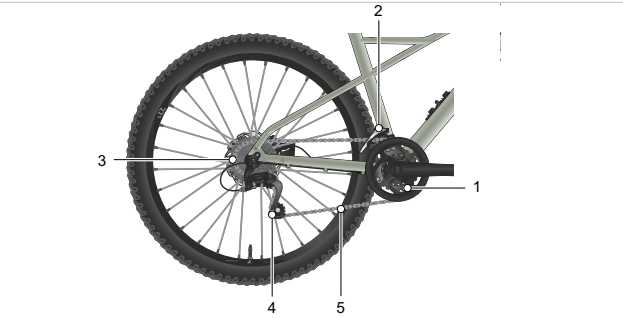

Obr. 5: Schéma řetězového převodu s přesmykačem

1 Řetězové kolo
2 Přesmykač
3 Kazeta, ozubený věnec
4 Přehazovačka
5 Řetěz

Řetězový převod je kompatibilní s

- brzdou zpětným sešlápnutím,
- Vícerychlostní náboj,
- převodovkou nebo
- přesmykačem.

3.3.10.2 Konstrukce řemenového pohonu

Obr. 6: Schéma řemenového pohonu

1 Přední řemenice
2 Zadní řemenice
3 Řemen

Řemenový pohon je kompatibilní s

- brzdou zpětným sešlápnutím,
- vícerychlostním nábojem a
- převodovkou.

Řemenový pohon není kompatibilní s přesmykačem.

3.3.11 Elektrický hnací systém

3.3.11.1 Motor

Jakmile potřebná síla při šlapání do pedálů překročí určitou mez, motor se šetrně spustí a podpoří šlapání. Výkon motoru je vždy úměrný síle vynaložené při šlapání: Při nižší vynaložené síle je podpora motoru nižší než v případě větší vynaložené síly. Toto platí nezávisle na zvolené úrovni podpory šlapání.

Motor se automaticky vypne, jakmile jezdec přestane šlapat, teplota se nachází mimo přípustný rozsah, dojde k přetížení nebo je dosažena vypínací rychlost 25 km/h.

Pedelec má zvláštní nouzové vypnutí. Mechanické brzdy slouží jako zařízení pro nouzové zastavení a zajišťují rychlé a bezpečné zastavení v případě nouze. Dodržujte návod k obsluze výrobce:

Konstrukční díl	Název	Odkaz Část 4, kapitola
Motor	FIT, Pinion E1.9 (501069)	A: 1.010
Motor	FIT, Pinion E1.12 (501070)	A: 1.010
Motor	FIT, BAFANG H600 (501187)	#
Motor	BOSCH, Performance Line SX [BDU3144] (EB11.100.00V)	A: 1.004
Motor	BOSCH, Performance Line CX [BDU3843] (EB11.100.01C)	A: 1.007, embargo do 30.09.2024
Motor	BOSCH, Performance Line CX [BDU3840] (EB11.100.00E)	A: 1.007, embargo do 30.09.2024

3.3.11.2 Palubní počítač

Palubní počítač je řídicím centrem elektrického hnacího systému.

Dodržujte návod k obsluze výrobce. Pedelec může být vybaven následujícím palubním počítačem:

Kon-strukční díl	Název	Odkaz Část 4, kapitola
Palubní počítač	FIT, Remote Basic (501262)	A: 2.005
Palubní počítač	FIT, Master Node Basic (501301)	A: 2.018
Palubní počítač	BOSCH, SystemController [BRC3100] (EB13.100.000)	A: 2.004
Palubní počítač	BOSCH, SystemController [#] (EB13.200.03B)	#
Palubní počítač	BOSCH, Purion 200 [BRC 3800] (EB13.200.03V)	A: 2.003

3.3.11.3 Displej

Některé Pedelec jsou dodávány s displejem. Na displeji se zobrazují informace o přístrojích a jízdě.

Dodržujte návod k obsluze výrobce. Pedelec může být vybaven následující ovládací jednotkou:

Kon-strukční díl	Název	Odkaz Část 4, kapitola
Displej	BOSCH, Intuvia 100 [BHU3200] (EB13.100.00F)	A: 3.001
Displej	BOSCH, Kiox 500 [BHU3700] (EB13.100.004)	A: 3.002
Displej	FIT, Compact (500085)	A: 3.003

3.3.11.4 Ovládací jednotka

Některé Pedelec jsou dodávány s ovládací jednotkou. Ovládací jednotka předává zadání jezdce do palubního počítače.

Dodržujte návod k obsluze výrobce. Pedelec může být vybaven následující ovládací jednotkou:

Kon-strukční díl	Název	Odkaz Část 4, kapitola
Ovládací jednotka	FIT, Remote Pure Links (501303)	A: 02.018
Ovládací jednotka	BOSCH, Mini-Remote [BRC3300] (EB13.100.001)	A: 4.001
Ovládací jednotka	BOSCH, Mini Remote Dropbar [BRC3310] (EB13.100.002)	A: 4.001

3.3.11.5 Akumulátor

Ke každému Pedelec se dodává akumulátor. Akumulátor napájí Pedelec. Jedná se o lithium-iontový akumulátor, který je vyvinut a vyroben podle nejnovějších poznatků. Každý akumulátorový článek je chráněn ocelovou nádobou a uložen v plastovém pouzdru.

Akumulátor je vybaven vestavěnou ochrannou elektronikou. Tato elektronika je přizpůsobena nabíječce a Pedelec.

Teplota akumulátoru je neustále sledována.

Akumulátor je chráněn ochranným obvodem proti hlubokému vybití, přebití, přehřátí a zkratu. V případě nebezpečí ochranný obvod automaticky odpojí akumulátor.

V nabitém stavu má akumulátor vysoký energetický obsah. Pravidla chování k bezpečné manipulaci najdete v kapitole 2 Bezpečnost a kapitole 6.9 Akumulátor.

Životnost akumulátoru ovlivňuje způsob a doba trvání zatížení. Stejně jako každý lithium-iontový akumulátor stárne přirozeně i tento akumulátor, dokonce i když jej nepoužíváte. Životnost akumulátoru lze prodloužit, pokud je zajištěna jeho správná údržba a jeho skladování při správné teplotě. Ani správná péče však nezabrání poklesu stavu nabití akumulátoru, který je způsoben stárnutím. Podstatné zkrácení provozní doby po nabití ukazuje, že je akumulátor opotřebovaný.

S klesající teplotou klesá i výkon akumulátoru, protože se zvýší elektrický odpor. V zimě je vzhledem k nižší teplotě třeba počítat se snížením obvyklého dojezdu. Při delší jízdě v zimě se doporučuje používat tepelná ochranná pouzdra.

Každý akumulátor má svůj zámek.

Dodržujte návod k obsluze výrobce. Pedelec může být vybaven následujícím akumulátorem:

Kon-strukční díl	Název	Odkaz Část 4, kapitola
Akumulátor	BOSCH, CompactTube 400 Wh [BBP3242] (EB12.100.020)	A: 5.002
Akumulátor	BOSCH, PowerTube 600 [BBP3860] (EB12.100.04W)	A: 5.008
Akumulátor	BOSCH, PowerTube 800 Vertical [BBP3881] (EB12.100.054)	A: 5.008
Akumulátor	FIT, Supertube 275 (501167)	#
Akumulátor	FIT, Supertube 550 (501168)	#
Akumulátor	FIT, Ultracore 800 Wh (501215)	#
Akumulátor	FIT, Ultracore 1060Wh (501216)	#

3.3.11.6 Nabíječka

Každý Pedelec je dodáván s nabíječkou, která je určena pro příslušný akumulátor. Smí se používat pouze nabíječky dodané nebo schválené výrobcem.

Dodržujte návod k obsluze výrobce. Pedelec může být vybaven následující nabíječkou:

Kon-strukční díl	Název	Odkaz Část 4, kapitola
Nabíječka	BOSCH, 2A Charger [BPC3200] (EB12.110.016)	A: 6.001
Nabíječka	BOSCH, 4A Charger [BPC3400] (EB12.110.001)	A: 6.001
Nabíječka	FIT, FIT Standard Charger (500950)	A: 6.004

3.4 Popis řízení a zobrazení

3.4.1 Palubní počítač BOSCH Kiox 400C

BOSCH Kiox 400C na horní trubce je palubní počítač a ovládací jednotka. Systém se ovládá čtyřmi tlačítky, má ukazatel a nabíjecí přípojku USB.

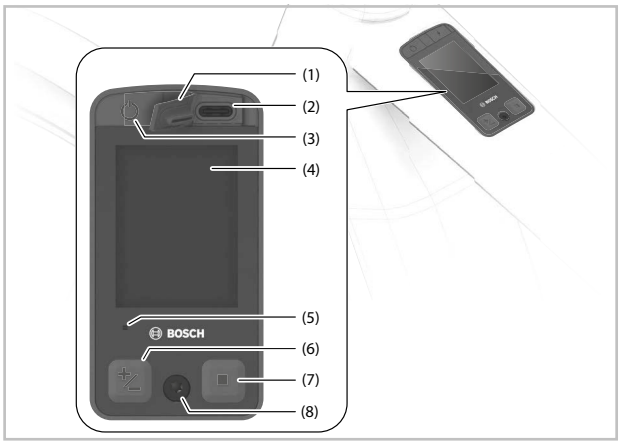

Obr. 7: Přehled palubního počítače Kiox 400C

1		Klapka nabíjecí přípojky USB
2		Nabíjecí přípojka USAB
3	⏻	Vypínač (palubní počítač)
4		Ukazatel
5		Snímač okolního světla
6	+/–	Tlačítko Plus-Minus
7	■	Tlačítko volby
8		Upevňovací šroub Kiox 400C

Tabulka 9: Přehled tlačítek a ukazatelů BOSCH Kiox 400C

3.4.1.1 Ukazatel úrovně podpory

Čím vyšší je zvolena úroveň podpory, tím větší podporu poskytuje hnací systém jezdci při šlapání.

Pro pohony Performance Line CX je k dispozici režim „eMTB Mode“. V režimu „eMTB Mode“ je faktor podpory a točivý moment dynamicky přizpůsoben v závislosti na síle šlapání na pedály. Volitelné úrovně podpory závisí na modelu.

Úroveň podpory šlapání	Použití
OFF	U zapnutého hnacího systému je vypnutá podpora motoru. Pedelec může být poháněn stejně jako normální Pedelec pouze šlapáním
ECO	Nízká podpora při maximální účinnosti pro maximální dojezd
ECO+	režim jízdy s optimalizovaným dojezdem, který aktivuje asistenci jízdy pouze nad určitou úrovní výkonu jezdce; pro přirozenou jízdu a maximální dojezd
TOUR	Rovnoměrná podpora, pro jízdy s velkým dojezdem
TOUR+	Dynamická podpora pro přirozenou a sportovní jízdu
eMTB	Velká podpora, pro sportovní jízdu, optimální podpora v každém terénu
eMTB+	velká podpora, pro sportovní jízdu, optimální podpora v každém terénu. Až o 100 % vyšší „Extended Boost“
SPORT	Velká podpora pro sportovní jízdu na horských trasách a v městském provozu
TURBO	Maximální podpora až do vysoké frekvence šlapání, pro sportovní jízdu
AUTO	Podpora se dynamicky přizpůsobí jízdní situaci
RACE	Maximální podpora na závodní dráze eMTB; velmi přímá reakce a maximální „Extended Boost“ pro maximální možný výkon při závodech
CARGO	Rovnoměrná, silná podpora k bezpečné přepravě velkých hmotností
SPRINT	Dynamická podpora v závislosti na kadenci – pro sportovní jízdu na eGravel a eRoad s rychlými sprinty a častým stoupáním

Tabulka 10: Přehled úrovně podpory BOSCH Kiox 400C

3.4.1.2 Ukazatel ABS (volitelný)

U Pedelec se systémem ABS se při rozjezdu rozsvítí ukazatel ABS. Po rozjezdu systém ABS interně zkontroluje svou funkčnost a symbol ABS zhasne.

V případě chyby se rozsvítí symbol ABS a na displeji se zobrazí upozornění. To znamená, že systém ABS je neaktivní. Potvrďte chybu tlačítkem volby, blikající ukazatel chyby ABS zhasne. Ve stavovém řádku se zobrazí symbol ABS, který vás nadále informuje o tom, že je ABS vypnuto.

Je-li akumulátor nabitý, bliká sloupec zcela nahoře.

3.4.2 Palubní počítač BOSCH Purion 200

Palubní počítač na řídítkách slouží jako ovládací jednotka. Řídí systém a veškeré ukazatele prostřednictvím šesti tlačítek.

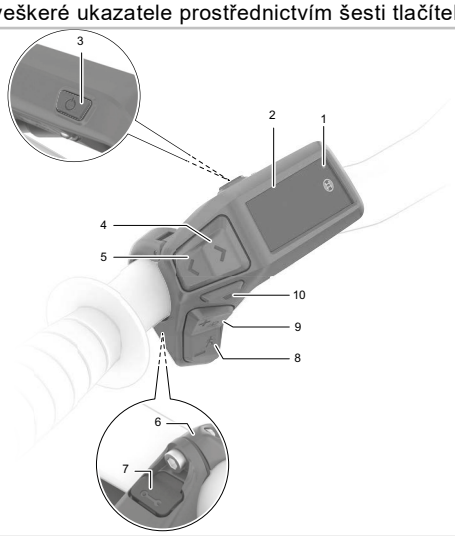

Obr. 8: Přehled palubního počítače BOSCH Purion 200

1		Snímač okolního světla Ukazatel úrovně podpory
2		Displej Ukazatel ABS (volitelný)
3		**Vypínač (palubní počítač)** Ukazatel stavu nabití (palubního počítače)
4	>	Tlačítko pro zvýšení jasu / přetáčení vpřed
5	<	Tlačítko pro snížení jasu / přetáčení dozadu
6		Držák
7		Diagnostická přípojka (pouze pro účely údržby)
8	–	Tlačítko Minus Tlačítko funkce podpory tlačení
9	+	Tlačítko Plus **Tlačítko osvětlení**
10		Tlačítko volby

Tabulka 11: Přehled tlačítek a ukazatelé BOSCH Purion 200

3.4.2.1 Ukazatel úrovně podpory

Čím vyšší je zvolena úroveň podpory, tím větší podporu poskytuje hnací systém jezdci při šlapání.

Pro pohony Performance Line CX je k dispozici režim „eMTB Mode“. V režimu „eMTB Mode“ je faktor podpory a točivý moment dynamicky přizpůsoben v závislosti na síle šlapání na pedály. Volitelné úrovně podpory závisí na modelu.

Úroveň podpory šlapání	Použití
OFF	U zapnutého hnacího systému je vypnutá podpora motoru. Pedelec může být poháněn stejně jako normální Pedelec pouze šlapáním
ECO	Nízká podpora při maximální účinnosti pro maximální dojezd
TOUR	Rovnoměrná podpora, pro jízdy s velkým dojezdem
TOUR+	Dynamická podpora pro přirozenou a sportovní jízdu
eMTB	Velká podpora, pro sportovní jízdu, optimální podpora v každém terénu
SPORT	Velká podpora pro sportovní jízdu na horských trasách a v městském provozu
TURBO	Maximální podpora až do vysoké frekvence šlapání, pro sportovní jízdu
AUTO	Podpora se dynamicky přizpůsobí jízdní situaci
RACE	Maximální podpora na závodní dráze eMTB; velmi přímá reakce a maximální „Extended Boost“ pro maximální možný výkon při závodech
CARGO	Rovnoměrná, silná podpora k bezpečné přepravě velkých hmotností
SPRINT	Dynamická podpora v závislosti na kadenci – pro sportovní jízdu na eGravel a eRoad s rychlými sprinty a častým stoupáním

Tabulka 12: Přehled úrovně podpory BOSCH Purion 200

3.4.2.2 Ukazatel ABS (volitelný)

U Pedelec se systémem ABS se při rozjezdu rozsvítí ukazatel ABS. Po rozjezdu systém ABS interně zkontroluje svou funkčnost a symbol ABS zhasne.

V případě chyby se rozsvítí symbol ABS a na displeji se zobrazí upozornění. To znamená, že systém ABS je neaktivní. Potvrďte chybu tlačítkem volby, blikající ukazatel chyby ABS zhasne. Ve stavovém řádku se zobrazí symbol ABS, který vás nadále informuje o tom, že je ABS vypnuto.

Je-li akumulátor nabitý, bliká sloupec zcela nahoře.

3.4.3 Palubní počítač BOSCH Purion 400

Palubní počítač na řídítkách řídí systém a zobrazuje všechny údaje na displeji.

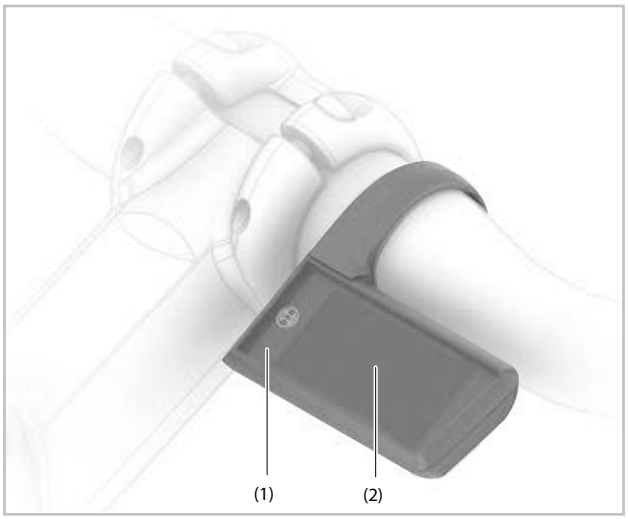

Obr. 9: Přehled palubního počítače BOSCH Purion 400

1	Palubní počítač
2	Displej

Tabulka 13: Přehled tlačítek a ukazatelé BOSCH Purion 400

3.4.3.1 Ukazatel úrovně podpory

Čím vyšší je zvolena úroveň podpory, tím větší podporu poskytuje hnací systém jezdci při šlapání.

Pro pohony Performance Line CX je k dispozici režim „eMTB Mode“. V režimu „eMTB Mode“ je faktor podpory a točivý moment dynamicky přizpůsoben v závislosti na síle šlapání na pedály. Volitelné úrovně podpory závisí na modelu.

Úroveň podpory šlapání	Použití
OFF	U zapnutého hnacího systému je vypnutá podpora motoru. Pedelec může být poháněn stejně jako normální Pedelec pouze šlapáním
ECO	Nízká podpora při maximální účinnosti pro maximální dojezd
TOUR	Rovnoměrná podpora, pro jízdy s velkým dojezdem
TOUR+	Dynamická podpora pro přirozenou a sportovní jízdu
eMTB	Velká podpora, pro sportovní jízdu, optimální podpora v každém terénu
SPORT	Velká podpora pro sportovní jízdu na horských trasách a v městském provozu
TURBO	Maximální podpora až do vysoké frekvence šlapání, pro sportovní jízdu
AUTO	Podpora se dynamicky přizpůsobí jízdní situaci
RACE	Maximální podpora na závodní dráze eMTB; velmi přímá reakce a maximální „Extended Boost“ pro maximální možný výkon při závodech
CARGO	Rovnoměrná, silná podpora k bezpečné přepravě velkých hmotností
SPRINT	Dynamická podpora v závislosti na kadenci – pro sportovní jízdu na eGravel a eRoad s rychlými sprinty a častým stoupáním

Tabulka 14: Přehled úrovně podpory BOSCH Purion 200

3.4.3.2 Ukazatel ABS (volitelný)

U Pedelec se systémem ABS se při rozjezdu rozsvítí ukazatel ABS. Po rozjezdu systém ABS interně zkontroluje svou funkčnost a symbol ABS zhasne.

V případě chyby se rozsvítí symbol ABS a na displeji se zobrazí upozornění. To znamená, že systém ABS je neaktivní. Potvrďte chybu tlačítkem volby, blikající ukazatel chyby ABS zhasne. Ve stavovém řádku se zobrazí symbol ABS, který vás nadále informuje o tom, že je ABS vypnuto.

Je-li akumulátor nabitý, bliká sloupec zcela nahoře.

3.4.4 Ovládací jednotka System Controller BOSCH

System Controller BOSCH na horní trubce je ovládací jednotka. Řídí systém dvěma tlačítky a má 3 ukazatele.

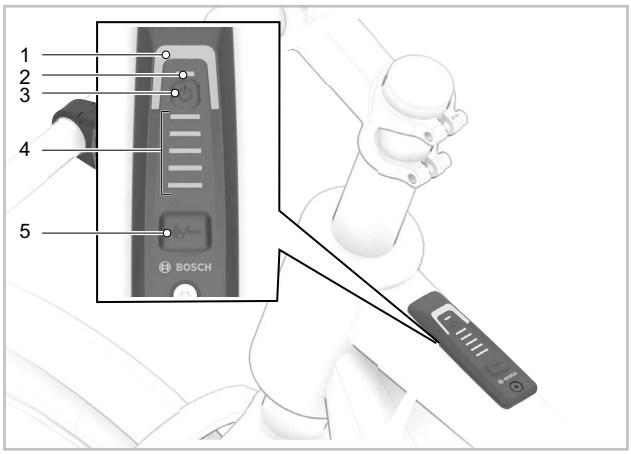

Obr. 10: Přehled, ovládací jednotka BOSCH System Controller

1		Ukazatel úrovně podpory
2		Ukazatel ABS (volitelný)/snímač světla prostředí
3	⏻	**Vypínač (ovládací jednotka)**
4		Ukazatel stavu nabití (ovládací jednotka)
5	+ / -	Tlačítko režimu

Tabulka 15: Přehled tlačítek a ukazatelé BOSCH System Controller

3.4.4.1 Ukazatel úrovně podpory

Čím vyšší je zvolena úroveň podpory, tím větší podporu poskytuje hnací systém jezdci při šlapání. Na ovládací jednotce System Controller BOSCH nebo na Mini Remote BOSCH nastavíte, jak silně bude elektrický pohon podporovat jezdce při šlapání. Volitelné úrovně podpory závisí na modelu.

Úroveň podpory šlapání	Použití
OFF	U zapnutého hnacího systému je vypnutá podpora motoru. Pedelec může být poháněn stejně jako normální Pedelec pouze šlapáním
ECO	Nízká podpora při maximální účinnosti pro maximální dojezd
TOUR	Rovnoměrná podpora, pro jízdy s velkým dojezdem
TOUR+	Dynamická podpora pro přirozenou a sportovní jízdu
eMTB/SPORT	Velká podpora, pro sportovní jízdu, optimální podpora v každém terénu
TURBO	Maximální podpora až do vysoké frekvence šlapání, pro sportovní jízdu
AUTO	Podpora se dynamicky přizpůsobí jízdní situaci
RACEC	Maximální podpora na závodní dráze eMTB; velmi přímá reakce a maximální „Extended Boost“ pro vysoký výkon při závodech
CARGO	Rovnoměrná, silná podpora k bezpečné přepravě velkých hmotností

Tabulka 16: Přehled úrovně podpory BOSCH System Controller

Úroveň podpory se zobrazí pomocí různých barev ukazatele úrovně podpory šlapání.

Použití	Barva
Maximální podpora	červená
Středně velká podpora	fialová
Malá podpora	modrá
Minimální podpora	zelená
Podpora vypnutá	černá (LED nesvítí)

Tabulka 17: Barvy úrovně podpory BOSCH System Controller

3.4.4.2 Ukazatel ABS (volitelný)

U Pedelec se systémem ABS se při rozjezdu rozsvítí ukazatel ABS.

Jakmile Pedelec dosáhne rychlosti 6 km/h, ukazatel ABS zhasne.

V případě poruchy se rozsvítí ukazatel ABS a oranžově blikající ukazatel zvolené úrovně podpory.

Potvrďte chybu tlačítkem volby, blikající ukazatel zvolené úrovně podpory zhasne. Ukazatel ABS dále svítí a signalizuje, že systém ABS není v činnosti.

3.4.5 Ovládací jednotka BOSCH Mini Remote a Mini Remote Dropbar

BOSCH Mini Remote na řídítkách a Mini Remote Dropbar na řídítkách závodních jízdních kol jsou ovládací jednotky. Řídí systém a veškeré ukazatele prostřednictvím čtyř tlačítek.

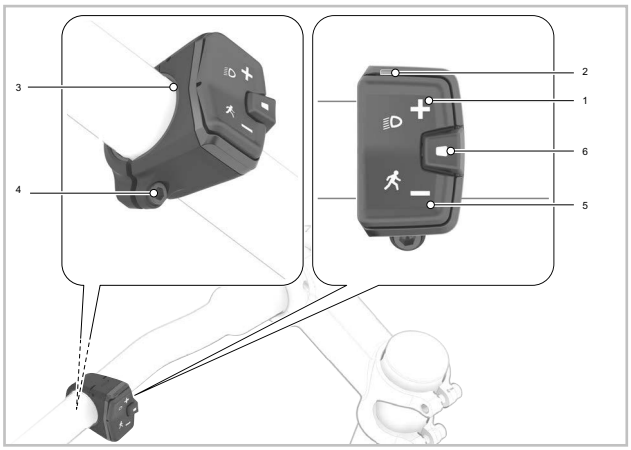

Obr. 11: Přehled ovládací jednotky BOSCH Mini Remote

1	+	Tlačítko Plus / **Tlačítko osvětlení**
2		Kontrolka LED
3		Pryžový vkládací nástroj/držák baterie
4		Upevňovací šroub (Mini Remote)
5	–	Tlačítko Minus Tlačítko funkce podpory tlačení
6		Tlačítko volby

Tabulka 18: Přehled tlačítek a ukazatelé BOSCH Mini Remote

3.4.6 Palubní počítač FIT Remote Basic

Palubní počítač na řídítkách slouží jako ovládací jednotka. Systém se ovládá pomocí šesti tlačítek.

Obr. 12: Přehled ovládací jednotky FIT Remote Basic

1 Tlačítko osvětlení
2 Vypínač (palubní počítač)
3 Tlačítko volby
4 Tlačítko Plus
5 Tlačítko Minus
6 Tlačítko funkce podpory tlačení

3.4.7 Palubní počítač FIT LCD Remote

Palubní počítač na řídítkách slouží jako ovládací jednotka. Řídí systém a veškeré ukazatele prostřednictvím šesti tlačítek.

Obr. 13: Přehled palubního počítače FIT LCD Remote

1 **Vypínač (palubní počítač)**
2 Přepínací tlačítko výběru
3 Tlačítko Plus
4 Tlačítko Minus
5 Tlačítko funkce podpory tlačení
6 **Tlačítko osvětlení**

3.4.7.1 Ukazatel úrovně podpory

Čím vyšší úroveň podpory je zvolena, tím větší podporu poskytuje hnací systém jezdci při šlapání.

Úroveň podpory šlapání	Použití
FLY	Maximální podpora motoru pro sportovní jízdu až do vysoké frekvence šlapání.
FLEX	Podpora motoru se perfektně hodí pro E-MTB-Trails nebo velmi agilní elektrokola.
FLOW	Podpora motoru pro energeticky úsporné dálkové jízdy nebo v mírně zvlněném terénu.
ECO	Minimální podpora motoru při maximální účinnosti pro maximální dojezd.
OFF	Bez podpory motoru. Elektrokolo jezdí jako normální jízdní kolo. Můžete vyvolat všechny funkce palubního počítače.
	V úrovni podpory [BOOST] lze krátkodobě zvýšit sílu vyvinutou motorem na úroveň [HIGH] nezávisle na vybrané úrovni podpory. Tato funkce je k dispozici pouze za jízdy.

Tabulka 19: Přehled úrovně podpory FIT LED Remote

3.4.8 Palubní počítač FIT Master Node Display

Palubní počítač FIT Master Node Display na horní trubce je ovládací jednotka. Systém se ovládá třemi tlačítky a má dva ukazatele.

Obr. 14: Přehled palubního počítače FIT Master Node Basic

1 Ukazatel stavu nabití
2 **Vypínač (palubní počítač)**
3 Funkční ukazatel
4 Tlačítko>
5 Tlačítko<

3.4.8.1 Ukazatel úrovně podpory

Čím vyšší je zvolena úroveň podpory, tím větší podporu poskytuje hnací systém jezdci při šlapání. Úroveň podpory se zobrazuje na funkčním ukazateli.

Stupeň podpory šlapání	Ukazatel	Použití	Stupeň podpory šlapání	Ukazatel	Použití
OFF		Žádná podpora. Elektrokolo jezdí jako normální jízdní kolo. Můžete vyvolat všechny funkce palubního počítače.	FLEX		Podpora se perfektně hodí pro E-MTB-Trails nebo velmi agilní elektrokola.
ECO		Minimální podpora při maximální účinnosti pro maximální dojezd.	FLY		Maximální podpora pro sportovní jízdu až do vysoké frekvence šlapání.
FLOW		Podpora pro energeticky úsporné dálkové jízdy nebo v mírně zvlněném terénu.			

Tabulka 20: Přehled úrovně podpory FIT Master Node Basic

3.4.9 Ovládací jednotka FIT Remote Basic Links

Pedelec se ovládá pomocí ovládací jednotky FIT Remote Pure Links.

Obr. 15: Přehled ovládací jednotky FIT Remote Pure Links

1	**Páka**
2	**Funkční tlačítko**

Tabulka 21: Přehled tlačítek a páček na FIT Remote Basic Links

4 Doprava a skladování

4.1 Doprava

POZOR **Pád při náhodné aktivaci hnacího systému**

Při náhodné aktivaci hnacího systému hrozí nebezpečí úrazu.

▶ Vyjměte akumulátor.

4.1.1 Používání přepravní pojistky

Platí pouze pro Pedelec s hydraulickými brzdami

POZOR Únik oleje v případě odstranění přepravní pojistky

Přepravní pojistky brzdy zabraňují náhodné aktivaci brzdy při dopravě nebo zaslání. V takovém případě může dojít k neopravitelnému poškození brzdového systému nebo úniku oleje s následnými škodami na životním prostředí.

▶ Pokud je demontované kolo, nesmí být v žádném případě stisknuta brzdová páka.

▶ Z toho důvodu vždy používejte při dopravě nebo zaslání přepravní pojistku.

▶ Vložte přepravní pojistky mezi brzdové destičky.

⇨ Přepravní pojistky jsou sevřeny mezi oběma destičkami a brání nežádoucímu trvalému brzdění, při kterém může unikat brzdová kapalina.

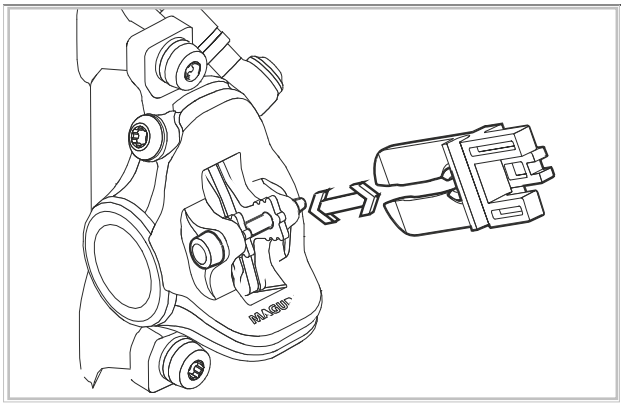

Obr. 16: Upevnění přepravních pojistek

4.1.2 Přeprava Pedelec

Přeprava autem

Nosné systémy jízdních kol, které upevňují Pedelec vzhůru nohama, vytvářejí v brzdovém systému vzduchové bubliny.

▶ Vyjmutí akumulátoru.

▶ Vyjměte všechny odnímatelné součásti (displej, hustilka pro jízdní kolo, láhev na pití atd.) z Pedelec.

▶ Akumulátor je třeba přepravovat v suchém a čistém prostředí, které je chráněno proti přímému slunečnímu záření.

▶ Nikdy nepoužívejte nosný systém, který upevňuje Pedelec vzhůru nohama. Specializovaní prodejci vám poradí se správným výběrem a bezpečným používáním přepravního systému.

▶ Při dopravě je třeba mít na paměti provozní hmotnost Pedelec.

4.1.3 Zasílání Pedelec

▶ Při zasílání Pedelec je vhodné se obrátit na specializovaného prodejce, aby provedl odborné zabalení Pedelec.

4.1.4 Doprava akumulátoru

Na akumulátory se vztahuji předpisy pro nebezpečné zboží. Nepoškozené akumulátory smějí přepravovat soukromé osoby v silničním provozu.

4.1.5 Zasílání akumulátoru

Akumulátor je pokládán za nebezpečné zboží, a proto může být balen a odesílán jen vyškolenými osobami. Kontaktujte specializovaného prodejce.

4.2 Uskladnění

▶ Pedelec, akumulátor, jakož i palubní počítač, displej a nabíječku vždy skladujte odděleně.

Skladovací teplota	+10…+40 °C
Vlhkost vzduchu	30 %…85 %
Optimální skladovací teplota	+10…+20 °C
Optimální vlhkost vzduchu	30 %…60 %

Tabulka 22: Okolní podmínky při skladování

▶ V zásadě je třeba zabránit působení teplot nižších než -5 °C a vyšších než +40 °C a dále vlhkosti vzduchu vyšší než 85 %.

▶ Pedelec, palubní počítač, akumulátor a nabíječku

- skladujte na suchém,
- čistém,
- místě chráněném před přímým slunečním světlem,
- které je dobře větráno,
- v žádném případě je neskladujte na volném prostranství.

▶ Pedelec skladujte v suché místnosti.

▶ Palubní počítač, displej a nabíječku uložte v suchém prostředí při pokojové teplotě.

▶ Pro dlouhou trvanlivost akumulátoru skladujte při teplotě asi 10 °C až 20 °C.

▶ Akumulátory skladujte v místnostech vybavených detektory kouře. Akumulátory je vhodné uložit do preventivního boxu s elektrickou přípojkou.

▶ Akumulátory neskladujte v blízkosti hořlavých nebo snadno zápalných předmětů.

▶ Nikdy neskladujte akumulátory v blízkosti tepelných zdrojů.

4.3 Provozní přestávka

Upozornění Při nepoužívání se akumulátory vybíjí. Pokud je akumulátor dlouhodobě skladován ve vybitém stavu, může dojít k jeho poškození a výraznému snížení kapacity.

▶ Akumulátor skladujte nabitý alespoň na 30 %.

▶ Akumulátor nabíjejte vždy po 6 měsících.

▶ LED Remote nebo System Controller nabíjejte každé 3 měsíce asi na 1 hodinu pomocí diagnostického rozhraní USB.

▶ Jestliže se Pedelec nebude používat po dobu až čtyř týdnů, vyjměte palubní počítač a akumulátor z držáku.

▶ Pokud není Pedelec používán déle než čtyři týdny, je třeba provést přípravu na provozní přestávku.

Upozornění Pokud je akumulátor trvale připojen k nabíječce, může se poškodit.

▶ Akumulátor nikdy trvale nepřipojujte k nabíječce.

4.3.1 Příprava na provozní přestávku

1. Pedelec očistěte lehce navlhčenou utěrkou a nakonzervujte voskovým sprejem. V žádném případě nenanášejte vosk na třecí plochy brzd.
2. Před delší odstávkou by měl specializovaný prodejce provést údržbu, základní očištění a konzervaci.
3. Vyjmutí akumulátoru.
4. Akumulátor nabijte na 30 % až 60 %, jakmile se rozsvítí 2 až 3 LED ukazatele stavu nabití (akumulátoru). Po 6 měsících zkontrolujte stav nabití akumulátoru. Jestliže svítí pouze jedna LED ukazatele stavu nabití (akumulátor), proveďte nabití akumulátoru na 30 až 60 %.

5 Návod k montáži online nákup

Konečnou montáž a uvedení tohoto Pedelec do provozu provedl váš specializovaný prodejce. Před přepravou byly odšroubovány pedály a upravena řídítka. Tento návod budete potřebovat k tomu, abyste svůj Pedelec po přepravě uvedli do stavu způsobilého k provozu na pozemních komunikacích.

⚠ POZOR Pád způsobený nesprávně nastavenými utahovacími momenty

Pokud je šroub utažen příliš velkou silou, může prasknout. Je-li šroub příliš volný, může se uvolnit. V důsledku toho může dojít k pádu a zranění.

▶ Vždy dodržujte uvedené utahovací momenty pro šrouby a momenty uvedené v návodu k montáži.

▶ Montáž vyžaduje odpovídající základní znalosti. Pokud tomu tak není, kontaktujte specializovaného prodejce.

⚠ POZOR Pád a nebezpečí stlačení při neúmyslné aktivaci

Při náhodné aktivaci hnacího systému hrozí nebezpečí úrazu.

▶ Vyjměte akumulátor.

5.1 Obsah dodávky

▶ Obalový materiál je z lepenky. Obal zlikvidujte podle úředních pokynů.

Obsah dodávky

☐	1 Pedelec s akumulátorem
☐	2 pedály
☐	1 nabíječka
☐	1 Technická dokumentace

5.2 Montáž

▶ Montáž Pedelec provádějte v čistém a suchém prostředí. Teplota v pracovním prostředí by měla činit 15 °C - 25 °C.

▶ Zajistěte pedelec v montážním stojanu. Pokud používáte montážní musí být vhodný pro max. hmotnost 30 kg. Alternativně může Pedelec držet druhá osoba.

5.2.1 Připravte si potřebné nářadí

Pro montáž Pedelec je potřebné následující nářadí:

	Klíč 15 mm
	Momentový klíč Pracovní rozsah 5 … 40 Nm
	Nástavce Torx: T15, T20, T25 Nástavce na šrouby s vnitřním šestihranem 4 mm, 5 mm a 6 mm

Tabulka 23: Nářadí potřebné k montáži

5.2.2 Narovnání řídítek

Řídítka byla pro přepravu otočena rovnoběžně s plášti a rámem.

1 Otáčejte řídítky ve směru hodinových ručiček, dokud nebudou kolmo ke kolu a rámu. Zajištění řídítek závisí na představci se šroubem

Platí pouze pro Pedelec s tímto vybavením

1 Sejměte pojistný kryt na představci.

2 V závislosti na typu šroubu uvolněte šroub pomocí 4 mm, 5 mm nebo 6 mm nástrčného bitu T15, T20, T25 Torx nebo zástrčným šestihranným klíčem.

3 Otočte řídítka do požadované polohy.

4 V závislosti na typu šroubu utáhněte šroub pomocí 4 mm, 5 mm nebo 6 mm nástrčného bitu T15, T20, T25 Torx nebo zástrčným šestihranným klíčem.

5 Nasaďte zpět pojistný krat na představec.

5.2.3 Kontrola usazení představce a řídítek

Kontrola spojení

1 Postavte se před Pedelec. Sevřete přední kolo mezi nohy. Uchopte rukojeti řídítek.

2 Pokuste se otočit řídítka vzhledem k přednímu kolu.

⇨ Představec se nesmí posunout ani otočit.

3 Pokud lze představec otočit, zkontrolujte upevnění.

⇨ Jestliže nelze představec zajistit, obraťte se na specializovaného prodejce.

Zkontrolujte správné upevnění

1 Celou vahou těla se opřete o řídítka.

⇨ Řídítka a představec nesmí prokluzovat.

▶ Pokud nelze řídítka zajistit, kontaktujte specializovaného prodejce.

Kontrola ložiskové vůle

1 Položte prsty jedné ruky na horní misku ložiska řízení. Druhou rukou stlačte brzdu předního kola. Zkuste popojet s Pedelec dopředu a dozadu.

⇨ Poloviny pláště ložiska se nesmí pohybovat proti sobě.

⇨ Pokud se poloviny pláště ložiska posunou, obraťte se na specializovaného prodejce.

5.2.4 Montáž pedálů

Pedály mají rozdílné závity, aby se při šlapání neuvolnily.

- Levý pedál je opatřen levým závitem při pohledu ve směru jízdy a je označen písmenem L.
- Pravý pedál je opatřen pravým závitem při pohledu ve směru jízdy a je označen písmenem R.

Značka se nachází na konci hlavy, na ose nebo na pedálu.

Obr. 17: Příklad označení pedálů

1 Závity obou pedálů potřete plastickým mazivem odolným proti vodě.

2 Zašroubujte rukou pedál označený L proti směru pohybu hodinových ruček (při pohledu ve směru jízdy) do levého ramena kliky.

Obr. 18: Pedál L levého ramena kliky

3 Zašroubujte rukou pedál označený R ve směru pohybu hodinových ruček (při pohledu ve směru jízdy) do pravého ramena kliky.

Obr. 19: Pedál R pravého ramena kliky

4 Pomocí 15 mm klíče utáhněte levý závit pedálu proti směru pohybu hodinových ruček a pravý závit pedálu ve směru pohybu hodinových ruček s utahovacím momentem 33 … 35 Nm.

6 Provoz

6.1 Rizika a ohrožení

⚠VAROVÁNÍ **Zranění a smrtelný úraz způsobený mrtvým úhlem**

Jiní účastníci silničního provozu, jako např. autobusy, nákladní a osobní vozidla nebo chodci často podceňují rychlost jízdních kol. Nezřídka rovněž dochází k přehlédnutí jízdních kol v silniční dopravě. V důsledku toho může dojít k vážnému či dokonce smrtelnému úrazu.

- ▶ Používejte helmu. Přilba by měla mít reflexní pruhy nebo osvětlení v dobře viditelné barvě.
- ▶ Oblečení by mělo být co nejjasnější nebo reflexní. Vhodný je také fluorescenční materiál. Vesty s vysokou viditelností nebo šerpy pro horní část těla poskytují ještě větší bezpečnost.
- ▶ Vždy počítejte s tím, že ostatní lidé budou dělat chyby při řízení
- ▶ Nezapomínejte na mrtvý úhel odbočujících vozidel. Preventivně snižte rychlost při jízdě za účastníky provozu, kteří odbočují vpravo.

⚠VAROVÁNÍ **Zranění a smrtelný úraz způsobený jízdní chybou**

Jízdní chyba a podcenění rychlosti způsobí velmi rychle nebezpečnou situaci. Pád může mít za následek vážný či dokonce smrtelný úraz.

- ▶ Pokud jste nepoužívali Pedelec delší dobu, je třeba si nejprve zvyknout na silniční provoz.
- ▶ Pravidelně zkoušejte plné zabrzdění.
- ▶ Absolvujte školení zaměřené na bezpečnou jízdu.

⚠VAROVÁNÍ **Úraz či smrtelný úraz z nepozornosti**

Nesoustředěnost v dopravě zvyšuje riziko nehody. V důsledku toho může dojít k pádu a vážnému úrazu.

- ▶ Nikdy se nenechte rozptylovat smartphonem.

⚠ POZOR **Pád způsobený volným oděvem**

Tkaničky, šály a jiné volné součásti oděvu se mohou zachytit do paprsků *kola* a *řetězového převodu*. Následkem toho může dojít k pádu a úrazu.

- ▶ Z toho důvodu používejte pevnou obuv a těsně přiléhající oděv.

⚠ POZOR **Pád způsobený nezjištěnými škodami**

Po pádu, nehodě nebo převržení jízdního kola může dojít k obtížně rozpoznatelným škodám, např. na brzdovém systému, rychloupínácích nebo *rámu*. Následkem toho může dojít k pádu a úrazu.

- ▶ Jízdní kolo přestaňte používat. Kontaktujte specializovaného prodejce.

⚠ POZOR **Pád způsobený znečištěním**

Hrubé nečistoty mohou nepříznivě ovlivnit funkci jízdního kola, např. brzd. Následkem toho může dojít k pádu a úrazu.

- ▶ Před jízdou odstraňte hrubé nečistoty.

⚠ POZOR **Pád způsobený únavou materiálu**

Intenzivní používání může způsobit únavu materiálu. Vlivem únavy materiálu může dojít k náhlému selhání některého dílu. Následkem toho může dojít k pádu a úrazu.

- ▶ Při jakémkoli projevu únavy materiálu přestaňte jízdní kolo používat. Objednejte si u specializovaného prodejce kontrolu součásti.
- ▶ Pravidelně objednávejte u specializovaného prodejce předepsanou velkou prohlídku. Při velké prohlídce jízdního kola se kontrolují známky únavy materiálu rámu, vidlice, prvků odpružení (pokud jsou instalovány) a součástí z kompozitních materiálů.

Vlivem tepelného záření (např. vytápění) v bezprostřední blízkosti karbon křehne. V důsledku toho dochází k prasknutí karbonových dílů a pádu s následným úrazem.

- ▶ Za žádných okolností nevystavujte karbonové díly jízdního kola působení silných tepelných zdrojů.

⚠ POZOR **Pád způsobený stavem vozovky**

Volné předměty, např. větve, se mohou zachytit v kole a způsobit pád a následný úraz.

- ▶ Z toho důvodu věnujte pozornost stavu komunikace.
- ▶ Jezděte pomalu a brzděte s předstihem.

Na mokrých silnicích může dojít ke smyku *pláště*. Na mokré silnici je třeba počítat s delší brzdnou dráhou. Pocit při brzdění se liší od obvyklého pocitu. Může dojít ke ztrátě kontroly nebo pádu a následnému úrazu.

- ▶ Při dešti jezděte pomalu a brzděte s předstihem.

Upozornění Vysoké teploty nebo přímé sluneční záření mohou způsobit, že *tlak v pláštích* překročí maximální přípustnou hodnotu. Přitom může dojít k poškození *plášťů*.

- ▶ Jízdní kolo zaparkujte ve stínu.
- ▶ V průběhu teplých dnů pravidelně kontrolujte *tlak v pláštích* a podle potřeby ho regulujte.

Upozornění Vzhledem k otevřenému konstrukčnímu provedení může při teplotách pod bodem mrazu dojít k nepříznivému ovlivnění jednotlivých funkcí průnikem vlhkosti.

- ▶ Jízdní kolo je nutné vždy uložit v suchém prostředí chráněném proti mrazu.

6.2 Instruktáž a služby zákazníkům

Služby zákazníkům zajišťuje specializovaný prodejce, který dodal jízdní kolo. Na listu Pedelec tohoto návodu k obsluze jsou uvedeny jeho kontaktní údaje. Specializovaný prodejce, který dodal Pedelec, bude provádět i v budoucnu práce, přestavbu nebo opravu.

6.3 Úprava Pedelec

⚠ POZOR Pád způsobený nesprávně nastavenými utahovacími momenty

Pokud je šroub utažen příliš velkou silou, může prasknout. Je-li šroub příliš volný, může se uvolnit. V důsledku toho může dojít k pádu a zranění.

▶ Vždy dodržujte uvedené utahovací momenty pro šrouby uvedené v návodu k obsluze.

Pouze přizpůsobený Pedelec zaručuje požadované jízdní pohodlí a aktivitu zaměřenou na upevnění zdraví.

Pokud se změní hmotnost těla nebo maximální zatížení zavazadel, je třeba provést všechna nastavení znovu.

6.3.1 Příprava

K přizpůsobení Pedelec je potřebné následující nářadí:

	Měřicí pásmo
	Váha
	Vodováha
	Očkový klíč 8 mm, 9 mm, 10 mm, 13 mm, 14 mm a 15 mm
	Momentový klíč Pracovní rozsah 5 … 40 Nm
	Šestihranný zástrčný klíč 2 mm, 2,5 mm, 3 mm, 4 mm, 5 mm, 6 mm a 8 mm
	Křížový šroubovák
	Plochý šroubovák

Tabulka 24: Nářadí potřebné k montáži

6.3.2 Nastavení jízdní polohy

Výchozím bodem pro pohodlné držení těla je správná poloha pánve. Pokud se pánev nachází v nesprávné poloze, může to být příčinou nejrůznějších bolestí, např. ramenou nebo zad.

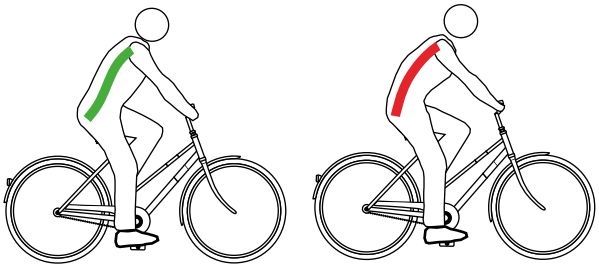

Obr. 20: Pánev se nachází ve správné (zelené) nebo nesprávné (červené) poloze

Pánev se nachází ve správné poloze, jestliže páteř tvoří písmeno S a záda jsou přirozeně, mírně prohnutá.

Pánev se nachází v nesprávné poloze, pokud je poněkud zakloněná dozadu. Tím se páteř zakulacuje a nemůže optimálně pružit.

V závislosti na druhu Pedelec, fyzické zdatnosti a preferované trase nebo rychlosti je třeba předem zvolit vhodnou jízdní polohu.

Zejména před delšími jízdami doporučujeme zkontrolovat a optimalizovat jízdní polohu

6.3.2.1 Přizpůsobení prvků odpružení tělesné hmotnosti

Funkce následujících sedlovek je závislá na tělesné hmotnosti:

- Odpružená sedlovka,
- paralelogramová sedlovka nebo
- odpružená vidlice.

✓ Tělesná hmotnost musí odpovídat nosnosti a zatížení prvku odpružení.

▶ Pokud se tělesná hmotnost odchyluje od specifikací prvků odpružení, obraťte se na svého specializovaného prodejce. Pokud je k dispozici, je třeba vyměnit pružinu v konstrukčním díle nebo celý konstrukční díl.

▶ Celková přípustná hmotnost nesmí být nikdy překročena.

6.3.3 Sedlo

6.3.3.1 Vyrovnání sedla

▶ Vyrovnejte sedlo ve směru jízdy. Nastavte špičku sedla podle horní trubky.

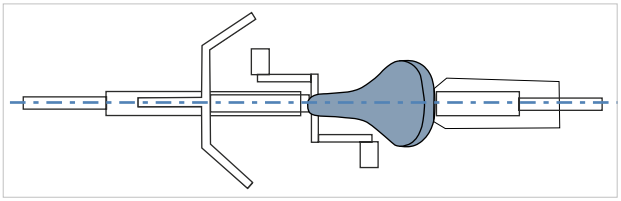

Obr. 21: Vyrovnání sedla ve směru jízdy

6.3.3.2 Nastavení výšky sedla

✓ Chcete-li bezpečně určit výšku sedla,

- postavte Pedelec ke stěně, aby se o ni mohl jezdec opřít, nebo
- požádejte druhou osobu, aby vám Pedelec pevně podržela.

1 Nastavte přibližně výšku sedla podle vzorce pro výpočet výšky sedla: Výška sedla (*SH*) = vnitřní délka nohy (*I*) × 0,9

2 Nasedněte na kolo.

3 Položte patu na pedál a napněte nohu tak, aby se pedál nacházel v nejnižší poloze. Koleno by se nyní mělo protlačit.

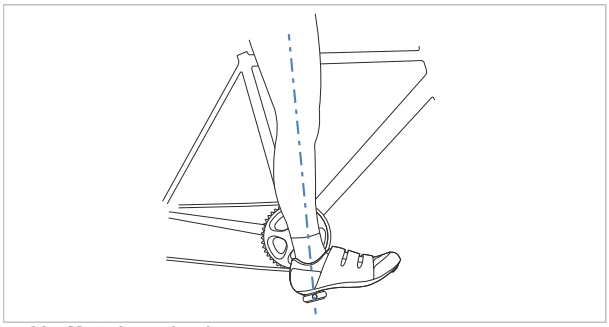

Obr. 22: Metoda podpatku

4 Vyzkoušejte jízdu.

⇨ Jezdec sedí na sedle rovně v optimální výšce.

- Pokud se pánev při šlapání naklání doprava a doleva, je sedlo příliš vysoko.
- Jestliže se po několika kilometrech jízdy projeví bolesti kolen, je sedlo příliš nízko.

⇨ V případě potřeby upravte sedlovku podle svých potřeb. Nastavte výšku sedla pomocí rychloupínáku.

5 Při změně výšky sedla otevřete rychloupínák sedlovky (1). K tomu otevřete upínací páku směrem od sedlovky (3).

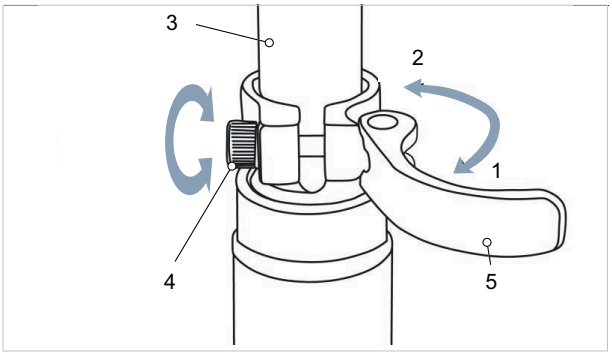

Obr. 23: Otevření rychloupínáků sedlovky

6 Sedlovku nastavte do požadované výšky

⚠ POZOR **Pád způsobený příliš vysoko nastavenou sedlovkou**

Příliš vysoko nastavená *sedlovka* vyvolá prasknutí *sedlovky* nebo *rámu*. V důsledku toho může dojít k pádu a zranění.

▶ Vytáhněte sedlovku z rámu jen ke značce minimální hloubky zasunutí.

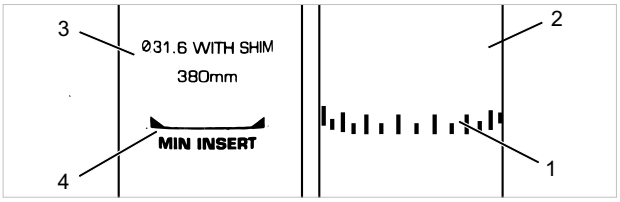

Obr. 24: Detail sedlovky, příklad značky minimální hloubky zasunutí

7 Při zavírání *upínací páku sedlovky* stlačte až k dorazu na *sedlovce* (2).

8 Zkontrolujte *upínací sílu rychloupínáku*.

6.3.3.3 Nastavení výšky sedla dálkovým ovládáním

Pro nastavení výšky sedla použijte vzorec:
Výška sedla (*SH*) = vnitřní délka nohy (*I*) × 0,9

▶ Upozornění Pokud nelze dosáhnout požadované výšky sedla, hlouběji se zasune sedlovka do sedlové trubky. Při zasunutí sedlovky musí být upravena délku bovdenu sedlovky v rámu až k dálkovému ovládání. Pokud to není možné, kontaktujte specializovaného prodejce.

6.3.3.4 Nastavení polohy sedla

Sedlo lze posouvat na ližinách sedla. Správná vodorovná poloha zajišťuje optimální přenos síly při šlapání. Tím zabraňuje bolesti kolen a bolestem pánve vyvolaným nesprávnou polohou. Posunete-li sedlo o více než 10 mm, je třeba znovu nastavit výšku sedla, protože se obě nastavení vzájemně ovlivňují.

✓ Řídítka se smějí nastavovat pouze v klidu.

✓ Při zjišťování polohy sedla buď

- postavte Pedelec ke stěně, aby se o ni mohl jezdec opřít, nebo
- požádejte druhou osobu, aby vám Pedelec pevně podržela.

✓ Sedlo posouvejte jen v přípustném rozsahu (značka na zadní vidlici).

1 Nasedněte na Pedelec.

2 Pedály nohama nastavte do vodorovné polohy.

⇨ Jezdec sedí v optimální poloze, jestliže olovnice spuštěná od čéšky dolů prochází přesně osou pedálu.

▶ Pokud se olovnice nachází za pedálem, posuňte sedlo více dopředu.

▶ Pokud se olovnice nachází před pedálem, posuňte sedlo více dozadu.

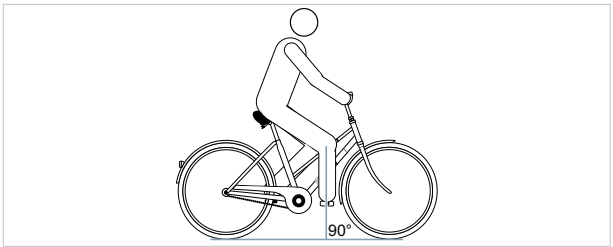

Obr. 25: Měření olovnicí od čéšky

3 Povolte příslušné šrouby, proveďte seřízení a utáhněte svěrné šrouby sedla maximálním utahovacím momentem.

6.3.3.5 Nastavení sklonu sedla

Zajištění optimálního posedu vyžaduje přizpůsobení sklonu sedla výšce posedu, poloze sedla a řídítek, jakož i tvaru sedla. Tím se dosáhne optimální jízdní polohy.

Vodorovná poloha sedla zabraňuje, aby jezdec klouzal dopředu nebo dozadu. Tímto způsobem předejdete problémům se sedadlem. V jakékoli jiné poloze může špička sedla nepříjemně tlačit v oblasti genitálií. Doporučujeme dále, aby střed sedla byl přesně rovný. V takovém případě sedíte sedacími kostmi na široké zadní části sedla.

1 Sklon sedla nastavte do vodorovné polohy.

2 Střed sedadla nastavte přesně do vodorovné polohy.

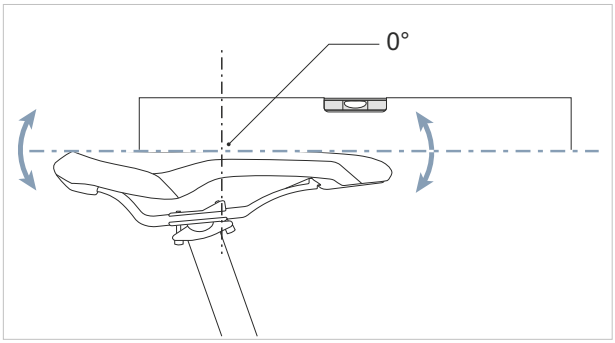

Obr. 26: Sedlo musí mít uprostřed sklon 0°

⇨ Jezdec sedí v sedle pohodlně a neklouže dopředu ani dozadu.

3 Pokud má jezdec tendenci klouzat dopředu nebo sedět na úzké části sedla, znovu nastavte sedlo nebo sedlo sklopte poněkud dozadu.

6.3.3.6 Kontrola sedla

▶ Po nastavení zkontrolujte sedlo.

6.3.4 Řídítka

6.3.4.1 Nastavení řídítek

Řídítka a jejich nastavení určují polohu, v jaké jezdec sedí na Pedelec.

1 Po výběru posedu určete sklon horní části těla a úhel horní části paží.

2 Při nastavování řídítek napněte zádové svaly. Pouze při napnutí zádových a břišních svalů může být páteř stabilizována a chráněna před přetížením. Pasivní svaly nemohou plnit tuto důležitou funkci.

3 Nastavte podle vybavení požadovanou polohu řídítek na představci nastavením výšky a úhlu představce.

4 Po nastavení řídítek znovu zkontrolujte výšku sedla a jízdní polohu. Je možné, že se poloha pánve na sedle změnila vlivem nastavení řídítek. To může mít značný vliv na polohu kyčelního kloubu v důsledku naklonění pánve a zkrátit použitelnou délku nohy v sedlové opoře až o 3 cm.

5 V případě potřeby upravte výšku a polohu sedla.

6.3.5 Představec

6.3.5.1 Kontrola tuhosti představce

▶ Po nastavení sedla pevně držte řídítka. Celou vahou těla se opřete o řídítka.

⇨ Řídítka zůstanou stabilní ve své poloze.

6.3.5.2 Nastavení upínací síly rychloupínáku

⚠ POZOR **Pád způsobený nesprávným nastavením upínací síly**

Příliš vysoká upínací síla poškodí rychloupínák. Nedostatečná upínací síla způsobí nevhodné působení síly. Přitom může vyvolat prasknutí dílů. V důsledku toho může dojít k pádu a zranění.

V žádném případě nepoužívejte nástroj (např. kladivo nebo kleště) k upevnění rychloupínáku.

Není-li možné *upínací páku řídítek* stlačit až do koncové polohy, povolte *rýhovanou matici*.

▶ Jestliže upínací síla *upínací páky sedlovky* není dostatečná, utáhněte *rýhovanou matici*.

▶ Pokud nelze nastavit upínací sílu, kontaktujte specializovaného prodejce.

6.3.5.3 Nastavení představce Ahead

Představec Ahead je upevněn přímo k trubce řízení, která vyčnívá nad rám.

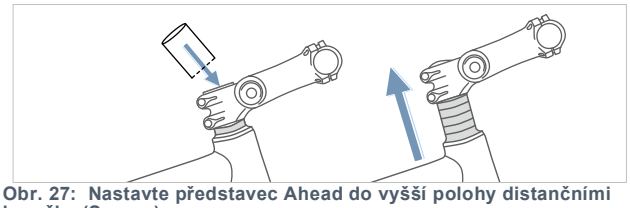

Obr. 27: Nastavte představec Ahead do vyšší polohy distančními kroužky (Spacer)

▶ Pokud je třeba změnit výšku představce, obraťte se na specializovaného prodejce.

6.3.5.4 Nastavení úhlově nastavitelného představce

Úhlově nastavitelné představce jsou k dispozici v různých délkách pro sloupkové představce a představce Ahead.

Obr. 28: Různá provedení úhlově nastavitelného představce

Nastavením úhlu představce (c) se změní jak vzdálenost horní části těla od řídítek (b), tak výška řídítek (a).

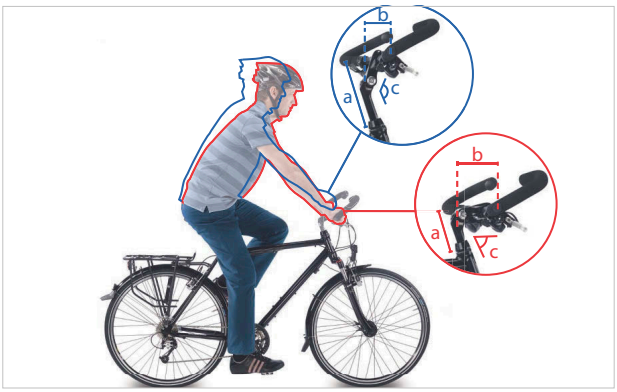

Obr. 29: Poloha u městského (modrá) a trekingového kola (červená) při změně úhlu

6.3.5.5 Kontrola představce

▶ Po seřízení představce zkontrolujte představec (viz kapitola 8.5.5).

6.3.6 Rukojeti

6.3.6.1 Nastavení ergonomických rukojeti

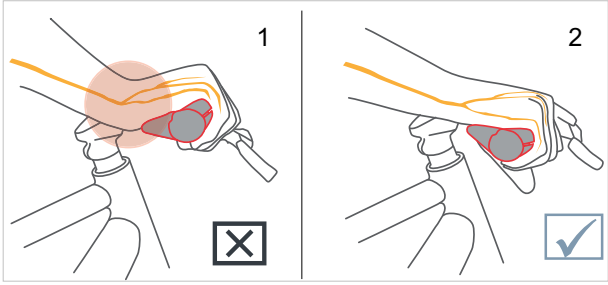

Obr. 30: Nesprávná (1) a správná (2) poloha rukojeti

1 Povolte svěrný šroub rukojeti.

2 Otočte rukojeť do správné polohy.

3 Utáhněte svěrný šroub rukojeti uvedeným utahovacím momentem.

⇨ Rukojeti jsou pevně utaženy.

6.3.6.2 Kontrola řídítek

▶ Po nastavení rukojetí zkontrolujte řídítka.

6.3.7 Pláště

Pro všechny pláště platí:

▶ Nikdy nepřekračujte minimální a maximální tlak uvedený na plášti.

▶ Pokud se hodnoty tlaku na ráfku a plášti liší, použijte jako základ nižší hodnotu.

Správný tlak vzduchu v pláštích závisí především na jejich zatížení. Zatížení je určeno vlastní hmotností Pedelec, hmotností jezdce a hmotností zavazadla.

Na rozdíl od automobilu má hmotnost Pedelec na celkovou hmotnost malý vliv. Osobní preference nízkého valivého odporu nebo vysokého komfortu odpružení se navíc značně liší.

Pravidlo zní:

- Čím vyšší je tlak v plášti, tím nižší je valivý odpor, opotřebení a náchylnost k propíchnutí.
- Čím nižší je tlak v plášti, tím vyšší je komfort a přilnavost pláště.

Trvale příliš nízký tlak vzduchu často vede k předčasnému opotřebení pláště. Typickým důsledkem je prasknutí bočnice. Dochází rovněž ke zbytečně vysokému oděru.

Na druhou stranu plášť s nízkým tlakem vzduchu dokáže lépe absorbovat nárazy při jízdě.

Široké pláště se obvykle používají s nižším tlakem vzduchu. Nabízejí možnost využít nižšího tlaku vzduchu, aniž by došlo k závažným nevýhodám v oblasti valivého odporu, ochrany proti průrazu a opotřebení.

6.3.8 Brzda

Vzdálenost brzdové páky lze přizpůsobit tak, aby byly lépe dosažitelné. Rovněž lze bod záběru přizpůsobit preferencím jezdce.

Zajíždění brzdových destiček

Kotoučové brzdy potřebují určitou dobu k zabrzdění. Brzdná síla se v průběhu doby zvyšuje. To platí i po výměně brzdových destiček nebo brzdových kotoučů.

1 Pedelec zrychlete na asi 25 km/h.

2 Pedelec zbrzděte až do zastavení.

3 Tento postup opakujte 30 až 50x. Kotoučová brzda je zasunutá a nabízí optimální brzdný výkon.

6.4 Příslušenství

Není zahrnuto do ceny

6.4.1 Dětská sedačka

VAROVÁNÍ Pád způsobený nesprávnou montáží

Nosiče zavazadel s max. nosností menší než 27 kg nejsou vhodné pro upevnění dětské sedačky a mohou prasknout. V důsledku toho může dojít k pádu s vážnými zdravotními následky pro uživatele jízdního kola i dítě.

▶ Nikdy nepřipevňujte dětskou sedačku k sedlovce nebo k řídítkům.

VAROVÁNÍ Pád způsobený zlomením karbonových komponent

Připevnění dětských sedaček ke karbonovým konstrukčním dílům může způsobit jejich zlomení. V důsledku toho může dojít k pádu s vážnými zdravotními následky pro uživatele Pedelec i dítě.

▶ Nikdy neinstalujte dětskou sedačku na karbonový rám.

POZOR Pád způsobený neodborným zacházením

Při použití dětské sedačky se změní jízdní vlastnosti a stabilita jízdního kola. V důsledku toho může dojít ke ztrátě kontroly a následnému pádu a úrazu.

▶ Před jízdou s jízdním kolem ve veřejném prostoru si vyzkoušejte bezpečné používání dětské sedačky.

POZOR Nebezpečí stlačení končetin nechráněnou pružinou

Pokud dítě vloží prsty do nechráněných pružin nebo mechanických dílů sedla, resp. sedlovky může dojít k jejich stlačení.

▶ Nepoužívejte sedlo s nechráněnými pružinami v případě, že je namontována dětská sedačka.

▶ Nepoužívejte odpružené sedlovky s nechráněnými mechanickými díly, resp. pružinami v případě, že je namontována dětská sedačka.

Upozornění Řiďte se předpisy, které upravují používání dětských sedaček.

Upozornění Dále se řiďte pokyny pro obsluhu a bezpečnostními pokyny pro systém dětské sedačky.

Upozornění Nikdy nepřekračujte maximálně přípustnou celkovou hmotnost.

Specializovaný prodejce poradí, který systém dětské autosedačky je vhodný pro dítě a jízdní kolo.

V zájmu zajištění bezpečnosti musí provést první montáž dětské sedačky specializovaný prodejce.

Při montáži dětské sedačky musí specializovaný prodejce zajistit, aby

- sedačka a její upevnění byly vhodné pro jízdní kolo, aby byly namontovány a
- řádně upevněny všechny díly, aby byla event. správně přizpůsobena,
- ovládací lanka řazení a brzd, jakož i hydraulická a elektrická vedení, aby byl
- zajištěn volný pohyb jezdce a byla zachována maximálně přípustná celková
- hmotnost jízdního kola.

Specializovaný prodejce zajistí instruktáž zaměřenou na správné zacházení s jízdním kolem a dětskou sedačkou.

6.4.2 Přívěs

POZOR Pád způsobený selháním brzd

Při použití příliš těžkého přívěsu se může prodloužit brzdná dráha. Dlouhá brzdná dráha může způsobit pád nebo nehodu a následný úraz.

▶ Za žádných okolností nesmí být překročena uvedená hmotnost přívěsu.

▶ U přípustné celkové hmotnosti vezměte v úvahu zatížení přívěsu a vždy ho dodržujte.

Upozornění Dále se řiďte pokyny pro obsluhu a bezpečnostními pokyny pro přívěsný systém.

Upozornění Řiďte se předpisy, které upravují používání přívěsu jízdního kola.

Upozornění Používejte homologované spojovací systémy.

Jízdní kolo schválené pro použití přívěsu je opatřeno odpovídajícím štítkem. Smí být připojen pouze takový přívěs, aby nebylo překročeno zatížení spojky přívěsu ani hmotnost.

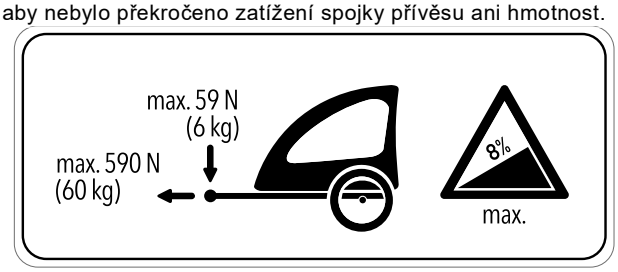

Obr. 31: Štítek s pokyny pro přívěs

Specializovaný prodejce poradí vhodný přívěs pro jízdní kolo. V zájmu zajištění bezpečnosti musí provést první montáž přívěsného systému specializovaný prodejce.

6.5 Použití akumulátoru

6.5.1 Používání integrovaného akumulátoru

Platí pouze pro Pedelec s tímto vybavením

6.5.1.1 Vyjmutí integrovaného akumulátoru

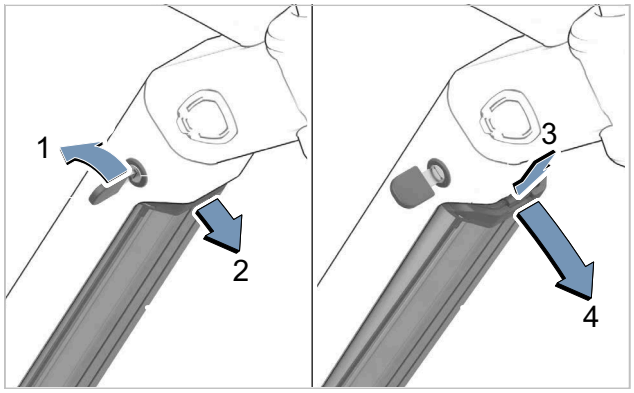

Obr. 32: Vyjmutí integrovaného akumulátoru

1 Klíčem otevřete zámek akumulátoru (1).

⇨ Akumulátor je odjištěný a je zachycen zádržnou pojistkou (2).

2 Podepřete akumulátor zespoda jednou rukou. Druhou rukou stiskněte zádržnou pojistku (3).

⇨ Tím je akumulátor odjištěný a spadne vám do ruky (4).

3 Vytáhněte akumulátor z rámu.

4 Ze zámku akumulátoru vytáhněte klíč.

6.5.1.2 Vložení integrovaného akumulátoru

✓ Klíč se nachází v zámku.

✓ Zámek je odemčený.

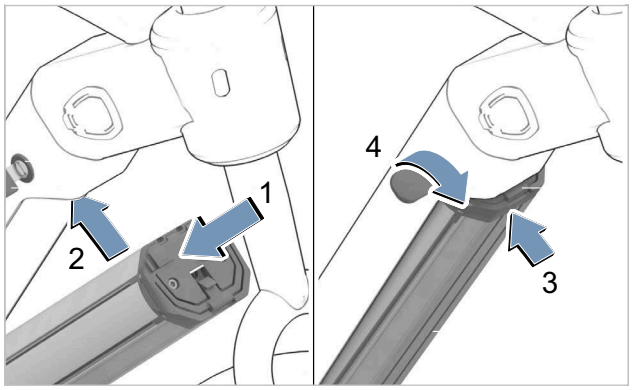

Obr. 33: Vložení integrovaného akumulátoru

1 Akumulátor vložte kontakty dopředu do spodního držáku akumulátoru (1).

2 Akumulátor vyklopte nahoru tak, aby byl zajištěn zádržnou pojistkou (2).

3 Podržte klíč v odemknuté poloze.

4 Akumulátor zatlačte nahoru (3).

⇨ Akumulátor slyšitelně zaskočí.

5 Zkontrolujte upevnění akumulátoru ve všech směrech.

6 Zamkněte akumulátor klíčem, protože v opačném případě se zámek může otevřít a akumulátor vypadnout z držáku (4).

7 Ze zámku akumulátoru vytáhněte klíč.

8 Před každou jízdou zkontrolujte upevnění akumulátoru.

6.5.2 Použití akumulátoru Sonic EN-R

Platí jen pro Pedelec Sonic EN-R

6.5.2.1 Vyjmutí akumulátoru Sonic EN-R

1 Otočte imbusovým nástrojem pod horní trubkou o 90° ve směru hodinových ručiček. Imbusový nástroj vyjměte z držáku. Vyklopte imbusový nástroj.

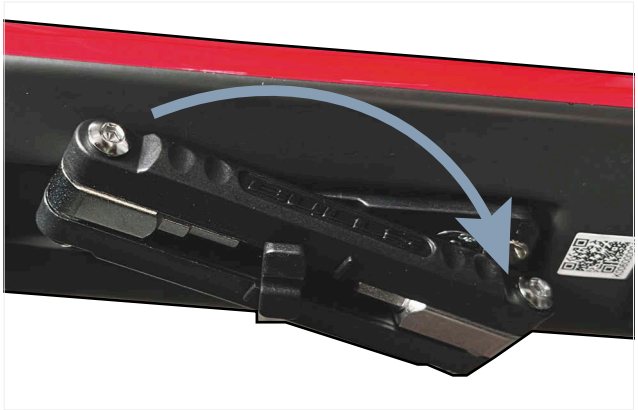

Obr. 34: Vyjmutí imbusového nástroje

2 Otevřete zámek akumulátoru imbusovým nástrojem (1).

⇨ Akumulátor je odjištěný a je zachycen zádržnou pojistkou (2).

Obr. 35: Otevření zámku akumulátoru imbusovým nástrojem

3 Podepřete akumulátor zespoda jednou rukou. Druhou rukou stiskněte zádržnou pojistku (3).

⇨ Tím je akumulátor odjištěný a spadne vám do ruky (4).

4 Vytáhněte akumulátor z rámu.

5 Vytáhněte imbusový nástroj ze zámku akumulátoru.

6.5.2.2 Vložení akumulátoru Sonic EN-R

1 Otočte imbusovým nástrojem pod horní trubkou o 90° ve směru hodinových ručiček. Imbusový nástroj vyjměte z držáku. Vyklopte imbusový nástroj.Akumulátor vložte kontakty dopředu do spodního držáku akumulátoru (1).

2 Akumulátor vyklopte nahoru tak, aby byl akumulátor zajištěn zádržnou pojistkou.

3 Podržte klíč v odemknuté poloze.

4 Akumulátor zatlačte nahoru.

⇨ Akumulátor slyšitelně zaskočí.

5 Zkontrolujte upevnění akumulátoru ve všech směrech.

6 Zamkněte akumulátor imbusovým nástrojem, protože v opačném případě se zámek může otevřít a akumulátor může vypadnout z držáku

7 Ze zámku akumulátoru vytáhněte klíč.

8 Před každou jízdou zkontrolujte upevnění akumulátoru.

6.5.3 Nabíjení akumulátoru

▶ Postupujte podle návodu k obsluze akumulátoru a nabíječky.

Konstrukční díl	Odkaz Část 4, kapitola
BOSCH, CompactTube 400 Wh [BBP3242] (EB12.100.020)	A: 5.002
BOSCH, PowerTube 600 [BBP3860] (EB12.100.04W)	A: 5.008
BOSCH, PowerTube 800 Vertical [BBP3881] (EB12.100.054)	A: 5.008
FIT, Supertube 275 (501167)	A: #
FIT, Supertube 550 (501168)	A: #
FIT, Ultracore 800 Wh (501215)	A: #
FIT, Ultracore 1060Wh (501216)	A: #
BOSCH, 2A Charger [BPC3200] (EB12.110.016)	A: 6.001
BOSCH, 4A Charger [BPC3400] (EB12.110.001)	A: 6.001
FIT, FIT Standard Charger (500950)	A: 6.004

6.5.4 Změna jízdní geometrie

Platí pouze pro jízdní kola s tímto vybavením

Nastavením rastrové desky se mění geometrie připojení tlumiče zadního odpružení k horní trubce.

1 Otočte imbusovým nástrojem pod horní trubkou o 90° ve směru hodinových ručiček. Imbusový nástroj vyjměte z držáku. Vyklopte imbusový nástroj.

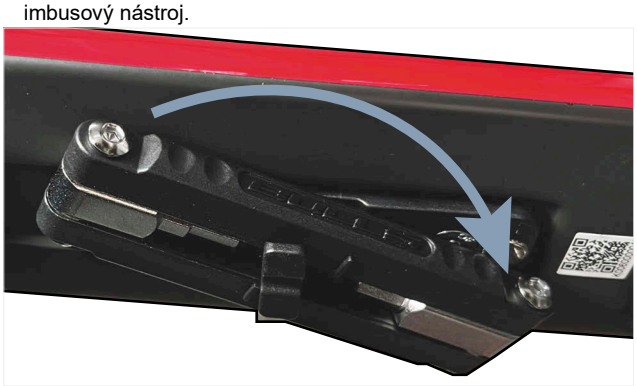

Obr. 36: Vyjmutí imbusového nástroje

2 Pomocí imbusového klíče otočte dva žlutě zakroužkované šrouby o 1,5 otáčky (540°) doleva.

⇨ Šroub je uvolněn.

Upozornění Šrouby nikdy zcela nevyšroubovávejte.

Obr. 37: Povolení šroubů

3 Posuňte rám do požadované úhlové polohy. Ujistěte se, že aretační čárky odpovídají.

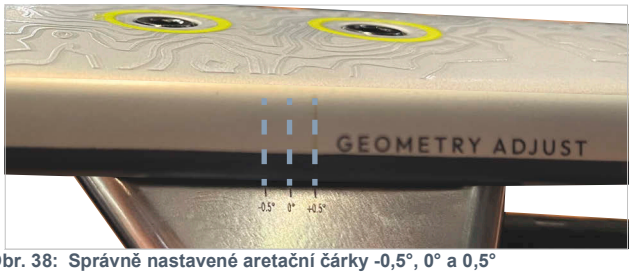

Obr. 38: Správně nastavené aretační čárky -0,5°, 0° a 0,5°

4 Šrouby utáhněte imbusovým klíčem o 1,5 otáčky (540°) doprava s 8 Nm.

5 Proveďte zatížení spoje ve směru jízdy.

⇨ Pokud se spoj nepohne, je rastrová deska správně zasunuta.

⇨ Pokud dojde k pohybu nebo posunu při zatížení, není rastrová deska správně upevněna.

▶ Opakujte kroky 2 až 5.

6 Sklopte imbusový nástroj. Vložte do držáku pod horní trubkou. Utáhněte imbusový nástroj o 90° proti směru hodinových ručiček.

6.5.5 Nastavení převodovky Pinion

Platí pouze pro jízdní kola s tímto vybavením

6.5.5.1 Aktivace automatického nastavení řazení SMART.SELECT

✓ Pedelec stojí.

✓ Hnací systém aktivován.

▶ Prostřednictvím nabídky <Shift> aktivujte v nastaveních na palubním počítači START.SELECT.

⇨ Při zastavení dojde k automatickému přeřazení na specifikovaný startovní převod.

6.5.5.2 Aktivace automatického nastavení řazení SMART.SELECT

✓ Pedelec stojí.

✓ Hnací systém aktivován.

▶ Prostřednictvím nabídky <Shift> aktivujte v nastaveních na palubním počítači PRE.SELECT.

⇨ Systém při jízdě bez podpory šlapání provede automatické přeřazení na převod perfektní pro rychlost v upřednostňované frekvenci šlapání.

6.5.5.3 Aktivace automatického nastavení řazení AUTO.SHIFT

✓ Pedelec stojí.

✓ Hnací systém aktivován.

▶ Prostřednictvím nabídky <Shift> aktivujte v nastaveních na palubním počítači AUTO.SHIFT.

⇨ Systém přeřadí na příslušný Gear (převodový stupeň) podle nastavené rychlosti šlapání.

6.5.5.4 Aktivace automatického nastavení řazení AUTO.SHIFT.PRO

✓ Pedelec stojí.

✓ Hnací systém aktivován.

1 Prostřednictvím nabídky <Shift> aktivujte v nastaveních na palubním počítači AUTO.SHIFT.Pro.

⇨ Systém při jízdě bez podpory šlapání provede automatické přeřazení na převod perfektní pro rychlost v upřednostňované frekvenci šlapání.

2 Stiskněte a podržte zadní tlačítko na řadicí páčce.

⇨ Původně zvolená frekvence šlapání se vynuluje.

6.6 Před každou jízdou

▶ Před každou jízdou zkontrolujte jízdní kolo.

Kontrolní seznam úkonů prováděných před každou jízdou		
☐	Zkontrolujte, zda je Pedelec čistý.	Viz kapitola 7.2
☐	Zkontrolujte ochranná zařízení.	viz kapitola 7.1.1
☐	Zkontrolujte rám.	viz kapitola 7.1.2
☐	Zkontrolujte vidlici.	viz kapitola 7.1.3
☐	Kontrola tlumiče zadního odpružení (pokud je k dispozici).	viz kapitola 7.1.4
☐	Zkontrolujte nosič zavazadel.	viz kapitola 7.1.5
☐	Zkontrolujte blatníky.	viz kapitola 7.1.6
☐	Zkontrolujte vyvážení kola.	viz kapitola 7.1.7
☐	Zkontrolujte rychloupínák.	viz kapitola 7.1.8
☐	Zkontrolujte zvonek.	viz kapitola 7.1.9
☐	Zkontrolujte rukojeti.	viz kapitola 7.1.10
☐	Zkontrolujte osvětlení.	viz kapitola 7.1.11
☐	Zkontrolujte brzdy.	viz kapitola 7.1.12

▶ Při jízdě v případě neobvyklých zvuků, vibrací nebo zápachů se zaměřte na neobvyklé pocity při brzdění, šlapání a řízení. To jsou příznaky únavy materiálu.

⇨ V případě odchylek od kontrolního seznamu „Před každou jízdou“ nebo neobvyklého chování přestaňte jízdní kolo používat. Kontaktujte specializovaného prodejce.

6.7 Používání nosiče zavazadel

⚠ POZOR **Pád způsobený nákladem na nosiči zavazadel**

Naložený nosič zavazadel změní jízdní vlastnosti jízdního kola, především při zatáčení a brzdění. Může se to projevit ztrátou kontroly. Následkem toho může dojít k pádu a úrazu.

▶ Před jízdou s jízdním kolem na veřejné komunikaci si vyzkoušejte benosiči zavazadel bezpečné používání nosiče zavazadel **s** nákladem.

⚠ POZOR **Stlačení prstů pružinou nosiče zavazadel**

Pružina nosiče zavazadel je předepjata velkou upínací silou. Hrozí tedy nebezpečí stlačení prstů.

▶ V žádném případě nenechejte pružinu nekontrolovaně sklapnout.

▶ Při sklopení pružiny do provozní polohy dbejte, aby nedošlo ke stlačení prstů.

⚠ POZOR **Pád způsobený nezajištěným zavazadlem**

Volné nebo nezajištěné předměty převážené na nosiči zavazadel, např. pásy, se mohou zachytit v zadním kole. Následkem toho může dojít k pádu a úrazu.

Předměty upevněné na nosiči zavazadel mohou zakrýt odrazová světla a osvětlení. Může tedy dojít k přehlédnutí jízdního kola v provozu. Následkem toho může dojít k nehodě a úrazu.

▶ Předměty bezpečně upevněte na nosiči zavazadel.

▶ Předměty upevněné na nosiči zavazadel nesmějí zakrývat odrazová světla, světlomet ani **zadní světlo**.

▶ Zavazadla podle možnosti rovnoměrně rozdělte na levou a pravou stranu.

▶ Doporučujeme používat brašny a koše.

Obr. 39: Na nosiči zavazadel je uvedena jeho maximální nosnost

▶ Na jízdní kolo umístěte zavazadlo pouze do *nejvyšší přípustné celkové hmotnosti* (zGG).

▶ Na jízdní kolo umístěte zavazadlo pouze do maximální nosnosti nosiče zavazadel.

▶ Používejte pouze originální nebo schválený nosič zavazadel.

6.8 Sklopení bočního stojánku

▶ Před jízdou sklopte boční stojánek nohou do provozní polohy.

6.9 Používání pedálů

▶ Při jízdě a šlapání spočívá ploska nohy na pedálu.

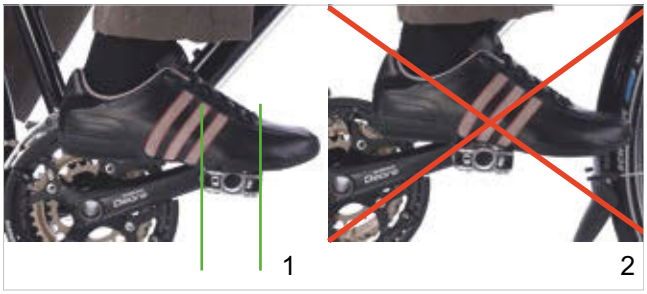

Obr. 40: Správná (1) a nesprávná (2) poloha nohy na pedálu

6.10 Nastavení výšky sedla dálkovým ovládáním

Platí pouze pro jízdní kola s tímto vybavením

6.10.1 Snížení sedla

1 Sedněte si na sedlo.

2 Stiskněte ovládací páčku dálkového ovladače.

⇨ Sedlovka se pustí dolů.

3 Po dosažení požadované výšky sedla uvolněte páčku dálkového ovládání.

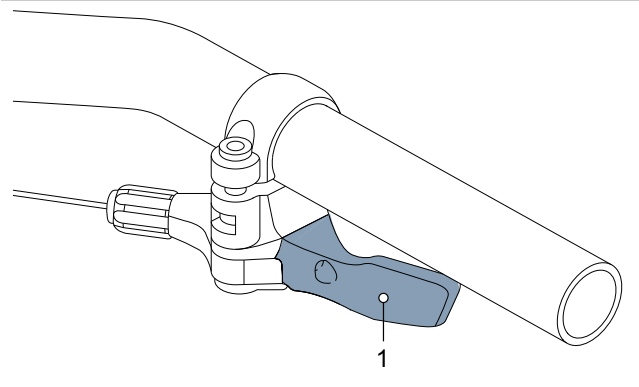

Obr. 41: Ovládací páčka dálkového ovládání (1)

6.10.2 Zdvižení sedla

1 Odlehčete sedlo.

2 Stiskněte ovládací páčku dálkového ovladače.

⇨ Sedlovka se zdvihne.

3 Po dosažení požadované výšky sedla uvolněte páčku dálkového ovládání.

6.11 Použití zvonku

1 Stiskněte páčku zvonku dolů.

2 Páčku uvolněte.

6.12 Používání řídítek

⇨ Citlivé oblasti dlaně jsou podepřeny.

⇨ Tím se zabrání přetížení a únavě rukou.

6.13 Používání elektrického hnacího systému

6.13.1 Zapnutí elektrického hnacího systému

⚠ POZOR **Pád způsobený opožděným brzděním**

Zapnutý hnací systém lze aktivovat sešlápnutím pedálů. Pokud je pohon neúmyslně aktivován a není použita brzda, může dojít k pádu a úrazu.

▶ Jestliže není možné brzdu bezpečně použít, resp. nelze pohon okamžitě vypnout, nespouštějte elektrický hnací systém, resp. okamžitě ho vypněte.

✓ V Pedelec je vložen dostatečně nabitý akumulátor.

✓ Akumulátor je usazen a zajištěn. Klíč akumulátor je odstraněn.

✓ Snímač rychlosti je správně připojen.

▶ Krátce (<3 sekundy) stiskněte **Vypínač** na palubním počítači, ovládací jednotce nebo akumulátoru.

⇨ Elektrický hnací systém je zapnutý.

6.13.2 Vypnutí elektrického hnacího systému

▶ Krátce (<3 sekundy) stiskněte **Vypínač** na palubním počítači, ovládací jednotce nebo akumulátoru.

⇨ Elektrický hnací systém je vypnutý.

6.14 Používání základních funkcí palubního počítače

6.14.1 Použití diagnostické přípojky

Upozornění Spojení USB není vodotěsné. Vlhkost, která pronikne USB přípojkou do ovládací jednotky, způsobí zkrat.

▶ V žádném případě nepřipojujte externí zařízení.

▶ Pravidelně kontrolujte polohu gumové krytky USB přípojky

Diagnostická přípojka je určena pouze pro účely údržby a není určena k připojení externích zařízení.

▶ Kryt diagnostické přípojky musí být vždy zavřená, abyste zabránili vniknutí prachu a vlhkosti.

6.14.2 Nabíjení akumulátoru ovládací jednotky

▶ Postupujte podle návodu k obsluze palubního počítače.

Název	Odkaz Část 4, kapitola
BOSCH, Purion 200 [BRC 3800] (EB13.200.03V)	A: 2.003

6.14.3 Využití osvětlení

▶ Elektrický hnací systém je zapnutý.

▶ Krátce stiskněte tlačítko osvětlení.

⇨ Osvětlení je zapnuté.

▶ Krátce stiskněte tlačítko osvětlení.

⇨ Osvětlení je vypnuté.

Použití osvětlení s FIT Remote Basic

Platí pouze pro Pedelec s tímto vybavením

▶ Krátce stiskněte **Vypínač**.

⇨ Osvětlení je zapnuté.

6.14.4 Používání dálkového světla

Platí pouze pro Pedelec s tímto vybavením

✓ Dálkové světlo používejte pouze tehdy, když nemůže být oslněn žádný jiný účastník silničního provozu.

✓ Osvětlení je zapnuté a LED dioda ve spínači dálkového světla svítí.

▶ Stiskněte **spínač dálkového světla** na řídítkách.

⇨ Dálkové světlo je zapnuté.

⇨ LED dioda ve spínači dálkového světla se rozsvítí modře.

▶ Stiskněte **spínač dálkového světla** na řídítkách.

⇨ Osvětlení je zapnuté.

⇨ LED dioda ve spínači dálkového světla svítí zeleně.

6.14.4.1 Používání světelné houkačky

▶ Stiskněte dvakrát po sobě **spínač dálkového světla**.

6.14.5 Výběr stupně podpory šlapání

S ovládací jednotkou lze nastavit, jakou silou bude elektrický pohon podporovat jezdce při šlapání. Stupeň podpory šlapání lze kdykoli změnit v průběhu jízdy.

▶ Stiskněte **tlačítko Plus**.

⇨ Stupeň podpory šlapání se zvýší.

▶ Stiskněte **tlačítko Minus**.

⇨ Stupeň podpory šlapání se sníží.

Výběr stupně podpory šlapání s FIT Remote Basic

Platí pouze pro Pedelec s tímto vybavením

▶ Stiskněte **tlačítko >**.

⇨ Stupeň podpory šlapání se zvýší.

▶ Stiskněte **tlačítko <**.

⇨ Stupeň podpory šlapání se sníží.

Výběr stupeň podpory šlapání s FIT, Remote Pure link

Platí pouze pro Pedelec s tímto vybavením

▶ Stiskněte **Otočný přepínač** směrem nahoru.

⇨ Stupeň podpory šlapání se zvýší.

▶ Stiskněte **Otočný přepínač** směrem dolů.

⇨ Stupeň podpory šlapání se sníží.

6.14.6 Používání funkce podpory tlačení

Platí pouze pro Pedelec s tímto vybavením

⚠ POZOR **Úraz způsobený pedálem a koly**

Při použití funkce podpory tlačení se otáčejí pedály a hnací kolo. Pokud při použití funkce podpory tlačení nemají Pedelec kontakt s vozovkou (např. při vynášení do schodů nebo nakládání do nosiče jízdního kola), hrozí nebezpečí úrazu.

▶ Funkci podpory tlačení používejte výhradně při tlačení Pedelec.

▶ V průběhu používání funkce podpory tlačení je třeba Pedelec bezpečně vést oběma rukama.

▶ Dodržujte dostatečný odstup od pedálů.

Funkce podpory tlačení pomáhá jezdci při tlačení Pedelec. Rychlost funkce podpory tlačení závisí na zařazeném převodu. Čím nižší je zvolený převodový stupeň, tím nižší je rychlost při funkci podpory tlačení (při plném výkonu). Maximální rychlost činí 6 km/h.

✓ Pro zajištění šetrného chodu pohonu je vhodné při jízdě do kopce použít první převodový stupeň.

Pedelec se systémem BOSCH

✓ Hnací systém je zapnutý.

1 Tlačítko funkce podpory tlačení tiskněte déle než 1 sekundu. Přidržte tlačítko ve stisknuté poloze.

⇨ Funkce podpory tlačení je aktivní.

2 Během následujících 10 sekund musí být provedena jedna z následujících akcí:

▶ Tlačte Pedelec dopředu.

▶ Tlačte Pedelec dozadu.

▶ Proveďte boční kyvadlový pohyb s Pedelec.

⇨ Tím je funkce podpory tlačení zapnuta. Motor začne tlačit Pedelec.

3 K vypnutí funkce podpora motoru uvolněte tlačítko funkce podpory tlačení.

⇨ Podpora tlačení je vypnuta.

Pokud zůstane podpora motoru na 10 sekund deaktivovaná, funkce podpory tlačení se automaticky vypne.

Pedelec s FIT Remote LCD

✓ Hnací systém je zapnutý.

1 Krátce stiskněte tlačítko funkce podpory tlačení.

⇨ Funkce podpory tlačení je aktivní.

2 Během 3 sekund znovu stiskněte a přidržte ve stisknuté poloze tlačítko funkce podpory tlačení.

⇨ Tím je funkce podpory tlačení zapnuta. Motor začne tlačit Pedelec.

3 Uvolněte tlačítko funkce podpory tlačení.

⇨ Podpora tlačení je vypnuta.

Pokud zůstane podpora motoru na 10 sekund deaktivovaná, funkce podpory tlačení se automaticky vypne.

Pedelec s FIT Master Node

✓ Hnací systém je zapnutý.

✓ Je k dispozici FIT Remote Pure link

1 Stiskněte krátce otočný přepínač směrem nahoru.

⇨ Funkce podpory tlačení je aktivní.

2 Opět stiskněte otočný spínač směrem nahoru a podržte jej v horní poloze.

⇨ Tím je funkce podpory tlačení zapnuta. Motor začne tlačit Pedelec.

3 Pro vypnutí podpory tlačení uvolněte otočný přepínač na dobu delší než 5 sekund.

⇨ Podpora tlačení je vypnuta.

Pokud zůstane podpora motoru na 5 sekund deaktivovaná, funkce podpory tlačení se automaticky vypne.

Pedelec se systémem Bafang

✓ Hnací systém je zapnutý.

✓ Pedelec musí být v klidu.

1 Držte stisknuté Tlačítko Minus.

⇨ Tím je funkce podpory tlačení zapnuta. Motor začne tlačit Pedelec.

2 Uvolněte Tlačítko Minus.

⇨ Podpora tlačení je vypnuta.

Pokud zůstane podpora motoru na 5 sekund deaktivovaná, funkce podpory tlačení se automaticky vypne.

6.15 Další informace k používání palubního počítače

▶ Postupujte podle návodu k obsluze palubního počítače.

Konstrukční díl
BOSCH, KIOX 400C [BRC3200](EB13.100.00Z)
BOSCH, Purion 200 [BRC3800](EB13.200.03V)
BOSCH, Purion 400 [BHU3500](EB13.100.00H)
BOSCH, SystemController [BRC3100](EB13.100.000)
BOSCH, Mini-Remote [BRC3300](EB13.100.01E)
BOSCH, Mini-Remote [BRC3300](EB13.100.001)
BOSCH, Mini Remote Dropbar [BRC3310](EB13.100.002)
FIT, LCD Remote (RMT.RD2.1-001)(501263)
FIT, Master Node Display (501392)
FIT, Remote Basic (501262)
FIT, Remote Pure Links (501303)

6.16 Používání brzd

VAROVÁNÍ Pád způsobený selháním brzd

Olej nebo mazivo na brzdovém kotouči kotoučových brzd, resp. ráfku v případě ráfkové brzdy mohou způsobit naprosté selhání brzd. V důsledku toho může dojít k pádu a vážnému úrazu.

▶ Zabraňte znečištění brzdového kotouče, resp. brzdových destiček a ráfku olejem nebo mazivem.

▶ Pokud dojde ke znečištění brzdových destiček olejem nebo mazivem, kontaktujte specializovaného prodejce nebo dílnu, aby zajistili očištění, resp. výměnu příslušných dílů.

Při delším nepřetržitém používání brzd (např. při delších sjezdech) se může ohřát olej v brzdovém systému. Přitom se mohou tvořit bubliny páry. To se projeví rozpínáním vody nebo vzduchových bublin v brzdovém systému. Současně se náhle prodlouží dráha páky. Následkem toho může dojít k pádu a vážnému úrazu.

▶ Při delší jízdě z kopce pravidelně uvolňujte brzdu. Střídavě použijte brzdu předního kola a brzdu zadního kola.

Při jízdě je hnací síla motoru vypnuta, jakmile jezdec přestane šlapat do pedálů. Při brzdění se vypne elektrický hnací systém.

▶ Při brzdění nešlapejte do pedálů, aby byl zajištěn optimální brzdný účinek.

6.16.1 Používání ruční brzdy

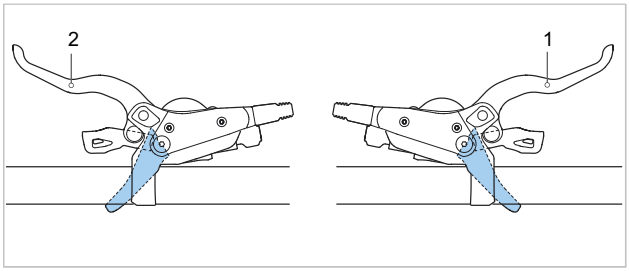

Obr. 42: Brzdová páka zadní (1) a přední (2), např. brzda SHIMANO

▶ Stlačením levé *brzdové páky ovládáte brzdu předního kola*.

▶ *Stlačením pravé brzdové páky ovládáte brzdu zadního kola*.

6.16.2 Používání brzdy zpětným sešlápnutím

Platí pouze pro Pedelec s tímto vybavením

1 Sešlápněte pedály trochu nad polohu odpovídající 3-hodinám nebo 9-hodinám.

2 Šlapejte na pedály proti *směru jízdy*, dokud nedosáhnete požadované rychlosti.

6.17 Řazení převodů

Volba odpovídajícího převodového stupně je předpokladem příjemné jízdy a správné funkce elektrického hnacího systému. Optimální frekvence šlapání je 70 až 80 otáček za min.

▶ V průběhu řazení krátce přerušte šlapání. Tím usnadníte řazení a snížíte opotřebení hnacího ústrojí.

6.17.1 Využití přesmykače

Volbou správného převodu můžete při vynaložení stejné síly zvýšit rychlost a dojezd.

✓ V průběhu řazení krátce přerušte šlapání. Tím usnadníte řazení a snížíte opotřebení hnacího ústrojí. Při řazení však nechte kliku v pohybu.

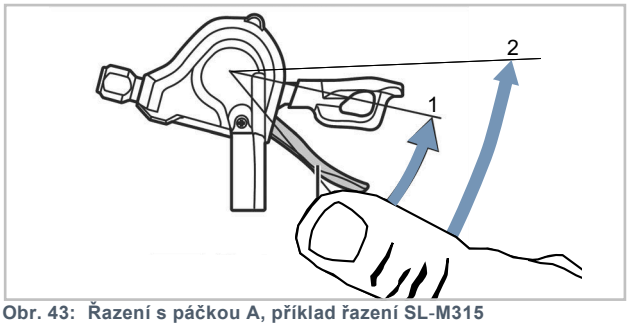

Obr. 43: Řazení s páčkou A, příklad řazení SL-M315

Páčka A řadí z nejmenšího pastorku na největší pastorek.

▶ Řadicí páčku A nastavte do polohy 1.

⇨ Jeden pastorek je řazen nahoru.

▶ Řadicí páčku A nastavte do polohy 2.

⇨ Dva pastorky jsou řazeny nahoru.

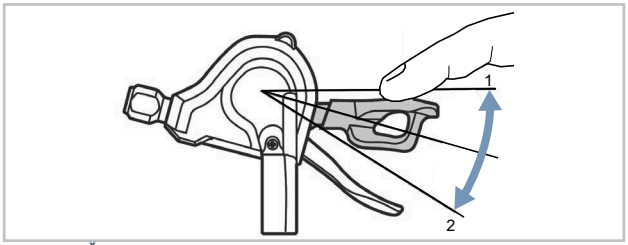

Obr. 44: Řazení s páčkou B, příklad řazení SL-M315

Páčka B řadí dolů z největšího pastorku na nejmenší pastorek. Existují 2 způsoby, jak zařadit nižší rychlostní stupeň:

▶ Řadicí páčku B nastavte do polohy 1.

⇨ Jeden pastorek je řazen dolů.

▶ Řadicí páčku B nastavte do polohy 2.

⇨ Jeden pastorek je řazen dolů.

Shift

▶ Řadicí jednotkou zařaďte odpovídající převodový stupeň.

⇨ Řazení převodů změní převodový stupeň.

⇨ Řadicí páčka se vrátí zpět do výchozí polohy.

▶ Pokud je řazení zablokováno, je třeba přehazovačku očistit a namazat.

6.17.2 Používání převodovky Pinion

6.17.2.1 Ruční řazení s E-Trigger TE1

Platí pouze pro jízdní kola s tímto vybavením

Převodovka Pinion řadí 9 nebo 12 převodů. Je možné přeřadit několik převodů najednou (např. z 06 na 02). Řazení při stání nebo v případě, že klika stojí nebo se otáčí dozadu, je možné a šetrné k převodovce.

Řazení dolů (12-11-10 ... -01) pod zatížením je možné v omezené míře. Řazení není možné, pokud je tlak působící na kliku nebo pedál příliš vysoký.

Mechanismus převodovky umožňuje řazení nahoru (01-02-03 .... -12) pod zatížením. To je možné při řazení všech stupňů s výjimkou sousedních. V tomto případě je nutné krátce odlehčit pedál.

- ▶ Chcete-li řadit nahoru, stlačte přední řadicí páčku (4) dozadu.
- ▶ Chcete-li řadit dolů, stlačte zadní řadicí páčku (5) dozadu.
- ▶ Při řazení dolů (12-11-10 ... -01) vždy odlehčete pedál.

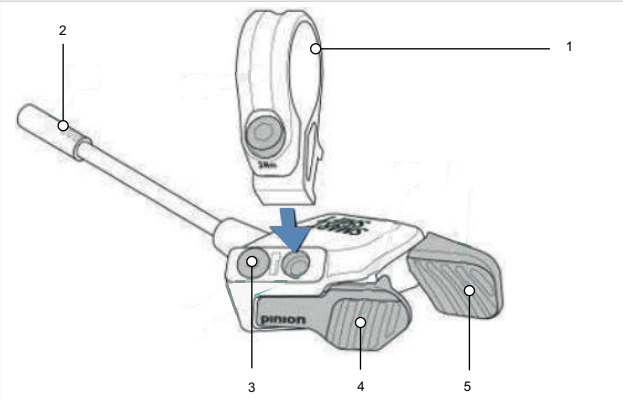

Obr. 45: Konstrukce Pinion E-Trigger TE1

1	Svorka se šroubem
2	Zástrčka
3	Šroubovací poloha se zaslepovacím šroubem
4	Přední řadicí páčka
5	Zadní řadicí páčka

Platí pro motor P1.12

- ▶ Při řazení nahoru z 04 na 05 a z 08 na 09 vždy odlehčete pedál.

Platí pro motor P1.9

- ▶ Při řazení nahoru z 03 na 04 a z 06 na 07 vždy odlehčete pedál.
- ➪ Občas se může stát, že klika po přeřazení „proklouzne“ asi o 10°. Způsobí to škubnutí, dokud řadicí páka nezaskočí do dalšího zubu. Tento jev nelze vyloučit a nedochází při něm k poškození převodovky.

6.17.2.2 Změna frekvence šlapání při aktivaci funkce Auto.Shift

- ▶ Zatlačte přední řadicí páčku (4) dozadu.
- ➪ Frekvence šlapání se zvýší.
- ▶ Zatlačte zadní řadicí páčku (5) dozadu.
- ➪ Frekvence šlapání se sníží.
- ▶ Stiskněte a podržte zadní tlačítko na řadicí páčce.
- ➪ Frekvence šlapání se obnoví na původní hodnotu.

6.17.2.3 Řazení při aktivaci Auto.Shift

- ▶ Zatlačte přední řadicí páčku (4) dozadu.
- ➪ Převodovka zařadí vyšší Gear (Převodový stupeň).
- ▶ Zatlačte zadní řadicí páčku (5) dozadu.
- ➪ převodovka zařadí nižší Gear (Převodový stupeň).
- ▶ Stiskněte a podržte zadní tlačítko na řadicí páčce.
- ➪ Frekvence šlapání se obnoví na původní hodnotu.

6.17.3 Používání vícerychlostního náboje SHIMANO

Platí pouze pro Pedelec s tímto vybavením

⚠ POZOR Pád způsobený nesprávným použitím

Pokud v průběhu řazení působí příliš velký tlak na pedály a současně je aktivována řadicí páčka nebo je řazeno několik převodových stupňů najednou, mohou sklouznout nohy z pedálů. Následkem toho může dojít k pádu nebo úrazu.

Řazení z několika převodů na nízký převodový stupeň může způsobit uvolnění vnějšího pouzdra otočné řadicí rukojeti. To nemá vliv na funkčnost otočné řadicí rukojeti, protože vnější vedení se po zařazení opět vrátí do výchozí polohy.

- ▶ Při řazení šlapejte do pedálu menší silou.
- ▶ Vždy zařazujte jen jeden převodový stupeň.

Upozornění Náboj není zcela vodotěsný. Pokud do náboje pronikne voda, může zkorodovat a v takovém případě není zajištěna jeho správná funkce.

- ▶ Pedelec nepoužívejte na místech, na nichž by mohla do náboje proniknout voda.

Upozornění V některých výjimečných případech jsou po zařazení převodu slyšet zvuky z přehazovačky uvnitř náboje, které však souvisejí s normální funkcí.

Upozornění V žádném případě nedemontujte náboj. Kontaktujte specializovaného prodejce.

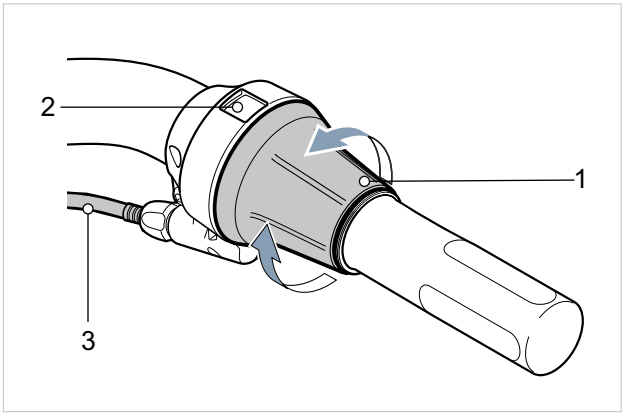

Obr. 46: Řazení převodů SHIMANO SL-C30000-7O

- ▶ Pro řazení nahoru otočte otočné řazení (1) dozadu.
- ▶ Pro řazení dolů otočte otočné řazení (1) dopředu.
- ➪ Řazení převodů změní převodový stupeň.
- ➪ Ukazatel (2) ukazuje zařazený Gear (Převodový stupeň).

6.18 Používání tlumiče zadního odpružení

▶ Postupujte podle návodu k obsluze tlumiče zadního odpružení.

Název	Odkaz Část 4, kapitola
ROCKSHOX, Deluxe Select+ (RS-DLX-SEL)	A: 8.002
ROCKSHOX, Deluxe Ultimate (RS-DLX-ULT)	A: 8.002
ROCKSHOX, SIDLuxe Select+ (RS-SIDL-SELP)	A: 8.002
ROCKSHOX, SIDLuxe Ultimate (RS-SIDL-ULT)	A: 8.002
ROCKSHOX, Super Deluxe Select+ (RS-SDLX-SELP-B2)	A: 8.002
ROCKSHOX, Super Deluxe Coil Ultimate (RS-SDLC-ULT-A2)	A: 8.002
ROCKSHOX, Vivid Ultimate (RS-VIVD-ULT-C1)	A: 8.002
ROCKSHOX, Vivid R2C (RS-VIVC-R2C-B3)	A: 8.002
ROCKSHOX, SID Select+ (ID: FS-SID-SELP-B4)	A: 8.002
SR SUNTOUR, Edge Plus 2CR	A: 8.003
SR SUNTOUR, Edge X TR	A: 8.003
SR SUNTOUR, Edge EVO 2CR Trunnion	A: 8.003

6.19 Použití odpružené vidlice

Postupujte podle návodu k obsluze vidlice.

Název	Odkaz Část 4, kapitola
FOX, 38 A Float 29"	A: 7.001
ROCKSHOX, 35 Gold FS (#)	A: 7.002
ROCKSHOX, 35 Gold FS (#)| Maxle (AX-STE-MXLF-A1)	A: 7.002
ROCKSHOX, 35 Gold RL (FS-35G-RL)	A: 7.002
ROCKSHOX, Domain Gold RC (FS-DOMN-GRC-C1)| Maxle (AX-STE-MXLF-A1)	A: 7.002
ROCKSHOX, Lyrik (FS-LYRK-BSE)	A: 7.002
ROCKSHOX, Lyrik Ultimate (FS-LYRK-ULT)	A: 7.002
ROCKSHOX, Lyrik Ultimate (FS-LYRK-ULT)| Maxle (AX-STE-MXLF-A1)	A: 7.002
ROCKSHOX, Pike Select (FS-PIKE-SEL)| Maxle (AX-STE-MXLF-A1)	A: 7.002
ROCKSHOX, Pike Ultimate (FS-PIKE-ULT)| Maxle (AX-STE-MXLF-A1)	A: 7.002
ROCKSHOX, Rudy Ultimate XPLR (FS-RUDY-ULT-A1) | Maxle (AX-STE-MXLF-A1)	A: 7.002
ROCKSHOX, Sid (FS-SID-BSE-C1)D295| Maxle (AX-STE-MXLF-A1)	A: 7.002
ROCKSHOX, ZEB Select (FS-ZEB-SEL-A2)| Maxle (AX-STE-MXLF-A1)	A: 7.002
ROCKSHOX, ZEB Ultimate (FS-ZEB-ULT-A2)| Maxle (AX-STE-MXLF-A1)	A: 7.002
SR SUNTOUR, AION36X-BOOST EQ 2CRPCS DS 15AH2-110 29"	A: 7.003
SR SUNTOUR, AION36X-BOOST EQ ABS 2CR-PCS DS 15AH2-110 29"	A: 7.003
SR SUNTOUR, GVX32-E EQ LOR FDS 15AH2 700C	A: 7.003
SR SUNTOUR, Lytro34 BOOST AIR DS 15LH-110 29" CTS	A: 7.003
SR SUNTOUR, Lytro34 BOOST AIR DS LOR 15LH-110 27.5" CTS	A: 7.003
SR SUNTOUR, Lytro34 BOOST AIR DS LOR 15LH-110 29" CTS	A: 7.003
SR SUNTOUR, Lytro35 Supreme SL BOOST AIR DS LOR 15LH-110 29" CTS	A: 7.003
SR SUNTOUR, Lytro36 Supreme SL BOOST DS 2CR-PCD 15AH2-110 29" CTS EQ	A: 7.003
SR SUNTOUR, Mobie25 Air DS LOR 15LH 700C CTS	A: 7.003
SR SUNTOUR, NCX32-D-5TA AIR LO CTS 29"	A: 7.003
SR SUNTOUR, XCE28 DS 26"	A: 7.003
SR SUNTOUR, XCM32-ATB DS CTSO 29"	A: 7.003
SR SUNTOUR, XCR-32 COIL BOOST LO DS 15LH-110	A: 7.003
SR SUNTOUR, XCR32-ATB AIR LO DS CTS 27.5"	A: 7.003
SR SUNTOUR, XCT-JR-L DS 20"	A: 7.003
SR SUNTOUR, XCT-JR-L DS 24"	A: 7.003
SR SUNTOUR, ZERON36X-BOOST EQ 2CR DS 15AH2-110 29"	A: 7.003
SR SUNTOUR, ZERON36X-BOOST EQ ABS RC DS 15AH2-110 29"	A: 7.003
ZOOM, 860 Air 26"	A: 7.004

6.20 Používání sedlovky

▶ Postupujte podle návodu k obsluze sedlovky.

Název	Odkaz Část 4, kapitola
8PINS, HNI	viz kapitola =0
8PINS, NGS2	viz kapitola =0
LIMOTEC, A1	viz část 4, kapitola 08.00003
LIMOTEC, A3	viz část 4, kapitola 08.00003
LIMOTEC, D3	viz kapitola =0
LIMOTEC, K1	viz kapitola =0
LIMOTEC, M1	viz kapitola =0
ROCKSHOX, SP Reverb AXS (SP-RVB-AXS-A1)	viz část 4, kapitola 08.0005
RUMBLE, Escalator PRO (A1-L)	viz část 4, kapitola 08.00003
RUMBLE, Escalator ULTRA(A1UH)	viz část 4, kapitola 08.00003
Rumble, Z1	viz kapitola =0

6.21 Parkování

Upozornění Vysoké teploty nebo přímé sluneční záření mohou způsobit, že *tlak v pláštích* překročí maximální přípustnou hodnotu. Přitom může dojít k poškození *plášťů*.

▶ Za žádných okolností nenechávejte Pedelec na slunci.

▶ V průběhu teplých dnů pravidelně kontrolujte *tlak v pláštích* a podle potřeby ho regulujte.

Upozornění Vzhledem k otevřenému konstrukčnímu provedení může při teplotách pod bodem mrazu dojít k nepříznivému ovlivnění jednotlivých funkcí průnikem vlhkosti.

▶ Pedelec je nutné vždy uložit v suchém prostředí chráněném proti mrazu.

Upozornění Vzhledem k vysoké hmotnosti Pedelec může dojít při odstavení na měkkém podkladu k zaboření bočního stojánku. Pedelec se může převrhnout a spadnout.

▶ Z toho důvodu je třeba Pedelec odstavit pouze na rovném a pevném podkladu.

1. Vypněte hnací systém.
2. Po sesednutí a před odstavením sklopte nohou boční stojánek úplně dolů. Dávejte pozor na stabilitu.
3. Pedelec opatrně odstavte a zkontrolujte jeho stabilitu.
4. Pedelec zamkněte zámkem na jízdní kola.
5. Jako ochranu proti krádeži odstraňte akumulátor.
6. Po každé jízdě s Pedelec proveďte očištění a údržbu.

Kontrolní seznam po každé jízdě

Očištění		
☐	Čištění osvětlení a odrazových světel,	viz kapitola 7.2.1
☐	Očištění brzd.	viz kapitola 7.2.2
☐	Očištění odpružené vidlice.	viz kapitola 7.2.3
☐	Očištění tlumiče zadního odpružení.	viz kapitola 7.2.4
☐	Očištění pedálu.	viz kapitola 7.2.5
Péče		
☐	Péče o odpruženou vidlici.	viz kapitola 7.4.2

7 Očištění, péče a prohlídka

VAROVÁNÍ Pád způsobený selháním brzd

Olej nebo mazivo na brzdovém kotouči kotoučových brzd, resp. ráfku v případě ráfkové brzdy mohou způsobit naprosté selhání brzd. V důsledku toho může dojít k pádu a vážnému úrazu.

▶ Zabraňte znečištění brzdového kotouče, resp. brzdových destiček a ráfku olejem nebo mazivem.

▶ Pokud dojde ke znečištění brzdových destiček olejem nebo mazivem, kontaktujte specializovaného prodejce nebo dílnu, aby zajistili očištění, resp. výměnu příslušných dílů.

Po očištění, péči nebo opravě stlačte několikrát brzdovou páku.

VAROVÁNÍ Brzdový systém není určen pro uložení jízdního kola v obrácené poloze nebo na straně. V takovém případě není za určitých okolností zajištěna správná funkce brzd. Může dojít k pádu a následnému úrazu.

▶ Pokud bylo jízdní kolo uloženo v obrácené poloze nebo na straně, před jízdou několikrát stiskněte brzdové páky, aby byla zajištěna správná funkce brzd.

VAROVÁNÍ Těsnění brzd nejsou odolná proti vysokým tlakům. Poškození může způsobit selhání brzd a následně nehodu a zranění.

▶ Za žádných okolností nečistěte jízdní kolo vysokotlakým čističem ani stlačeným vzduchem.

▶ S vodní hadicí zacházejte opatrně. V žádném případě nesmí vodní paprsek dopadat přímo na těsnění.

Upozornění Při použití vysokotlakého čističe se voda může dostat do ložisek. Dojde ke zředění maziva v ložiskách. Tím se zvýší tření a po určitém čase dojde k poškození ložiska. Voda se může dostat i do elektrických součástí a zničit je.

▶ Jízdní kolo nečistěte vysokotlakým čističem, proudem vody ani stlačeným vzduchem.

Upozornění Díly namazané plastickým mazivem, např. sedlovka, řídítka nebo představec, nebude možné bezpečně sevřít.

▶ Nikdy nenanášejte mazivo nebo olej na upínací plochy.

Upozornění Agresivní čisticí prostředky, jako např. aceton, trichlorethylen nebo methylen, a rozpouštědla, jako je ředidlo, alkohol nebo ochrana proti korozi, mohou napadnout a zničit součásti jízdního kola.

▶ Používejte pouze schválené čisticí a ošetřovací prostředky.

Dodržováním pokynů k čištění lze snížit opotřebení součástí, prodloužit dobu provozu a zajistit bezpečnost.

7.1 Před každou jízdou

7.1.1 Kontrola ochranných zařízení

Během přepravy nebo při parkování jízdního kola ve venkovním prostředí může dojít k odlomení a odcizení ochranného krytu řetězu či řemenu nebo blatníků.

▶ Zkontrolujte, zda jsou namontována všechna ochranná zařízení.

▶ Pokud je ochranné zařízení poškozené nebo chybí, přestaňte jízdní kolo používat. Kontaktujte specializovaného prodejce.

7.1.2 Kontrola rámu

▶ Zkontrolujte, zda se na rámu neobjevily trhliny, zda rám není zdeformovaný a zda není poškozený lak.

▶ Pokud jsou na laku zjištěny trhliny anebo deformace či poškození, vyřaďte jízdní kolo z provozu. Kontaktujte specializovaného prodejce.

7.1.3 Kontrola vidlice

▶ Zkontrolujte, zda se na vidlice neobjevily trhliny, zda vidlice není zdeformovaná. zda nejsou díly opotřebované, neuniká olej nebo není poškozený lak. Podívejte se také na skrytá místa na spodní straně.

⇨ Pokud jsou zjištěny trhliny, deformace, opotřebované díly, unikající olej či poškozený lak, vyřaďte jízdní kolo z provozu. Kontaktujte specializovaného prodejce.

7.1.4 Kontrola tlumiče zadního odpružení

▶ Zkontrolujte, zda se na tlumiči zadního odpružení neobjevily trhliny, zda není zdeformovaný. zda nejsou díly opotřebované, neuniká olej nebo není poškozený lak. Podívejte se také na skrytá místa na spodní straně.

⇨ Pokud jsou zjištěny trhliny, deformace, opotřebované díly, unikající olej či poškozený lak, vyřaďte jízdní kolo z provozu. Kontaktujte specializovaného prodejce.

7.1.5 Kontrola nosiče zavazadel

1 Uchopte pevně jízdní kolo za rám. Uchopte pevně druhou rukou nosič zavazadel.

2 Pohybujte nosičem zavazadel dopředu a dozadu a zkontrolujte, zda jsou všechny šroubové spoje pevně utaženy.

⇨ Utáhněte všechny uvolněné šrouby.

⇨ Uvolněné koše trvale upevněte držáky košů nebo stahovacích pásků.

7.1.6 Kontrola blatníků

1 Uchopte pevně jízdní kolo za rám. Uchopte pevně druhou rukou blatník.

2 Pohybujte blatníkem dopředu a dozadu a zkontrolujte, zda jsou všechny šroubové spoje pevně utaženy.

⇨ Utáhněte všechny uvolněné šrouby.

7.1.7 Kontrola vyvážení kola

▶ Zdvihněte přední a poté zadní kolo. Kolo roztočte.

⇨ Pokud se kolo vychyluje nebo je uvolněné, jízdní kolo přestaňte používat. Kontaktujte specializovaného prodejce.

7.1.8 Kontrola rychloupínáku

▶ Zkontrolujte, zda se všechny rychloupínáky nachází v zavřené koncové poloze.

⇨ Pokud se rychloupínák nenachází v zavřené koncové poloze, otevřete jej a nastavte do koncové polohy.

⇨ Jestliže nelze rychloupínák nastavit do koncové polohy, jízdní kolo přestaňte používat. Kontaktujte specializovaného prodejce.

7.1.9 Kontrola zvonku

1 Stiskněte páčku zvonku dolů.

2 Páčku uvolněte.

⇨ Pokud se neozve jasný a zřetelný tón, zvonek vyměňte.

7.1.10 Kontrola rukojetí

▶ Zkontrolujte upevnění rukojeti.

⇨ Volně rukojeti zajistěte utažením šroubů.

7.1.11 Kontrola osvětlení

1 Zapněte světlo.

2 Zkontrolujte, zda světlomet a zadní světlo svítí.

⇨ Pokud světlomet a zadní světlo nesvítí, přestaňte jízdní kolo používat. Kontaktujte specializovaného prodejce.

7.1.12 Kontrola brzdy

1 Stlačte obě brzdové páky ve stojanu.

2 Šlapejte do pedálů.

⇨ Pokud v poloze brzdění neucítíte protitlak, jízdní kolo přestaňte používat. Kontaktujte specializovaného prodejce.

⇨ Jestliže z brzdy uniká brzdová kapalina, jízdní kolo přestaňte okamžitě používat. Kontaktujte specializovaného prodejce.

7.2 Po každé jízdě

7.2.1 Čištění osvětlení a odrazových světel

1 Světlomet, zadní světlo a odrazová světla očistěte vlhkým hadříkem.

7.2.2 Očištění brzd

▶ Nečistoty na součástech brzdy a ráfku očistěte mírně navlhčeným čistým hadříkem.

7.2.3 Očištění odpružené vidlice

1 Vlhkou utěrkou setřete nečistoty a usazeniny z kluzáků a stíracích těsnění. Zkontrolujte, zda na kluzácích nejsou patrné promáčknutí, rýhy, změny barvy anebo stopy úniku oleje.

2 Namažte prachovky a kluzáky několika kapkami silikonového spreje.

3 Po očištění odpruženou vidlici ošetřete.

7.2.4 Očištění odpružené sedlovky

▶ Nečistoty na kloubech odstraňte ihned po jízdě mírně navlhčeným hadříkem.

7.2.5 Očištění tlumiče zadního odpružení

▶ Nečistoty na kloubech odstraňte ihned po jízdě mírně navlhčeným hadříkem.

7.2.6 Očištění pedálů

▶ Očistěte pedály kartáčem a mýdlovou vodou.

7.3 Základní čištění

1 Pedelec čistěte vlažnou vodou a hadříkem navlhčeným mýdlovou vodou.

2 Díl opláchněte vodou z konve.

3 Po očištění ošetřete konstrukční díly.

7.3.1 Očištění plášťů

1 Pláště očistěte houbou, kartáčem a mýdlovým čističem.

2 Díl opláchněte vodou z konve.

3 Odstraňte třísky a drobné kamínky.

7.3.2 Očištění náboje

1 Navlékněte si rukavice.

2 Houbou a mýdlovou vodou odstraňte nečistotu z náboje.

3 Díl opláchněte vodou z konve.

4 Mastnou nečistotu odstraňte odmašťovačem a hadříkem.

7.3.3 Čištění přehazovačky SRAM AXS

Upozornění Pronikne-li voda do akumulátoru přehazovačky nebo se do jeho držáku dostane voda, dojde k jeho zničení.

▶ Jestliže je k dispozici, před čištěním odstraňte akumulátor z přehazovačky SRAM a do přehazovačky vložte oddělovač akumulátoru.

▶ V žádném případě neponořujte akumulátor přehazovačky do vody.

▶ Nikdy nepoužívejte kyselé nebo tuky rozpouštějící prostředky na elektrických komponentech.

▶ Nikdy nepoužívejte chemické čisticí prostředky nebo rozpouštědla, protože by mohly zničit plastové komponenty.

▶ Očistěte všechny komponenty přehazovačky vlhkým hadříkem.

7.3.4 Očištění řadicí páčky

▶ Řadicí páčku opatrně otřete vlhkou měkkou utěrkou.

7.3.5 Očištění kazety, řetězových kol a přesmykače

1 Navlékněte si rukavice.

2 Nastříkejte na kazetu, řetězová kola a přesmykač odmašťovací prostředek.

3 Po krátké době působení odstraňte hrubou nečistotu kartáčem.

4 Všechny díly očistěte mycím prostředkem a zubním kartáčkem.

5 Díl opláchněte vodou z konve.

7.3.6 Očištění brzd

7.3.6.1 Očištění ruční brzdy

▶ Ruční brzdu opatrně očistěte vlhkým měkkým hadříkem.

7.3.7 Očištění brzdového kotouče

▶ Upozornění Dbejte, aby brzdový kotouč nebyl znečištěn mazivy a mastnotou z pokožky.

1 Navlékněte si rukavice.

2 Postříkejte brzdový kotouč čističem brzd ve spreji.

3 Otřete ho hadříkem.

7.3.8 Očištění řemenu

▶ Upozornění Při čištění řemenu v žádném případě nepoužívejte agresivní čisticí prostředky (s obsahem kyseliny), odstraňovače koroze ani odmašťovače.

1 Navlhčete utěrku mýdlovým roztokem. Přiložte hadřík k řemenu.

2 Sevřete hadřík mírným tlakem a otáčením zadního kola nechejte řemen pomalu projít hadříkem.

7.3.9 Očištění řetězu

▶ Upozornění Při čištění řetězu v žádném případě nepoužívejte agresivní čisticí prostředky (s obsahem kyseliny), odstraňovače koroze ani odmašťovače.

▶ Upozornění Nepoužívejte olej na zbraně ani odstraňovač koroze ve spreji.

▶ Upozornění Nikdy nepoužívejte zařízení na čištění řetězů ani lázně na čištění řetězů.

▶ Upozornění Řetěz s krytem očistěte a ošetřete v rámci velké prohlídky.

✓ Umístěte pod Pedelec noviny nebo papírové utěrky pro zachycení nečistot,

1 Lehce navlhčete kartáč mycím prostředkem. Očistěte kartáčem obě strany řetězu.
2 Navlhčete hadřík mýdlovým roztokem. Položte hadřík na řetěz.
3 Hadřík přitlačte mírným tlakem k řetězu a otáčením zadního kola nechejte řetěz pomalu projít hadříkem.
4 Důkladně očistěte mastné znečištěné řetězy hadříkem a odmašťovačem.
5 Po očištění ošetřete řetěz.

7.3.9.1 Očištění řetězu s krytem

▶ Upozornění Před čištěním je třeba demontovat kryt řetězu. Kontaktujte specializovaného prodejce.

▶ Vyčistěte otvor na spodní straně krytu řetězu.

▶ Po očištění ošetřete řetěz.

7.4 Péče

Dodržováním pokynů k péči lze snížit opotřebení součástí, prodloužit dobu provozu a zajistit bezpečnost

7.4.1 Péče o rám

▶ Upozornění Tvrdé voskové leštidlo nebo ochranný vosk je obzvláště odolný na lesklých lacích. Tyto výrobky z obchodu s autopříslušenstvím nejsou vhodné pro matný lak.

▶ Upozornění Vosk ve spreji používejte až po vyzkoušení na malé ploše.

1 Osušte rám hadříkem. Nastříkejte rám voskem ve spreji a nechte zaschnout.
2 Voskový film setřete hadříkem.

7.4.2 Péče o vidlici

▶ Upozornění Tvrdé voskové leštidlo nebo ochranný vosk je obzvláště odolný na lesklých lacích. Tyto výrobky z obchodu s autopříslušenstvím nejsou vhodné pro matný lak.

▶ Upozornění Vosk ve spreji používejte až po vyzkoušení na malé ploše.

1 Osušte vidlice hadříkem.
2 Nastříkejte na rám olej na rámy a nechte jej zaschnout.
3 Voskový film opět setřete hadříkem.
4 U odpružených vidlic naneste na prachovku olej na vidlice.

7.4.3 Péče o nosiče zavazadel

1 Osušte nosič zavazadel hadříkem.
2 Nastříkejte na nosič zavazadel vosk ve spreji a nechte zaschnout. Nosič zavazadel setřete hadříkem.
3 Chraňte odřená místa na brašnách lepicí fólií. Opotřebovanou lepicí fólii vyměňte.
4 Spirálové pružiny občas ošetřete silikonovým sprejem nebo voskem ve spreji.

7.4.4 Péče o blatník

▶ V závislosti na materiálu blatníku použijte leštěnku s tvrdým voskem, leštěnku na kov nebo syntetický přípravek na plasty podle návodu k použití.

7.4.5 Péče o boční stojánek

1 Osušte boční stojánek hadříkem.
2 Nastříkejte na boční stojánek vosk ve spreji a nechte zaschnout.
3 Boční stojánek setřete hadříkem.
4 Klouby bočního stojánku postříkejte olejem ve spreji.

7.4.6 Péče o představec

1 Lakované a leštěné kovové povrchy postříkejte voskem ve spreji a nechte zaschnout.
2 Voskový film setřete hadříkem.
3 Naneste hadříkem silikonový nebo teflonový olej na sloupkový představec a otočný bod páky rychloupínáku.
4 V zájmu snížení ovládací síly páky rychloupínáku namažte mazivem bez obsahu kyseliny místo mezi pákou rychloupínáku představce a kluznou částí.
5 V případě představce s kuželovou objímkou naneste každý rok novou ochrannou vrstvu montážní pasty na stykovou plochu představce a trubky řízení.

7.4.7 Péče o řídítka

1 Lakované a leštěné kovové povrchy postříkejte voskem ve spreji a nechte zaschnout.
2 Voskový film setřete hadříkem.

7.4.8 Péče o rukojeť

7.4.8.1 Péče o gumové rukojeti

▶ Upozornění Mastek nenanášejte na kožené rukojeti nebo rukojeti z pěnové gumy.

▶ Lepkavé rukojeti ošetřete mastkem.

7.4.8.2 Péče o kožené rukojeti

Komerčně dostupné přípravky na ošetření kůže udržují kůži pružnou a odolnou, osvěžují barvu a zlepšují nebo obnovují odolnost proti skvrnám.

1 Před použitím vyzkoušejte přípravek na ošetření kůže na méně viditelném místě.
2 Kožené rukojeti udržujte pomocí přípravku na ošetřování kůže.

7.4.9 Péče o sedlovku

1 Šroubové spoje pečlivě ošetřete voskem ve spreji. Dbejte na to, aby se na kovové kontaktní plochy nedostal vosk.
2 Každoročně obnovujte ochrannou vrstvu montážní pasty na kovových stykových plochách sedlovky a sedlové trubky.

7.4.9.1 Péče o odpruženou sedlovku

1 Klouby namažte olejem ve spreji.
2 Pětkrát stlačte a uvolněte odpruženou sedlovku. Přebytečné mazivo odstraňte čistým hadříkem.

7.4.9.2 Péče o karbonovou sedlovku

Upozornění Pokud jsou karbonové sedlovky zasunuty do hliníkového rámu bez ochranné montážní pasty, vznikne působením deště a čisticí vody kontaktní koroze. To znamená, že sloupek sedadla lze vyjmout jen s velkým úsilím. Důsledkem může být zlomení karbonové sedlovky.

1 Vytáhněte karbonovou sedlovku.
2 Starou montážní pastu odstraňte hadříkem.
3 Hadříkem naneste novou montážní pastu.
4 Znovu zasuňte karbonovou sedlovku.

7.4.10 Péče o ráfek

▶ Leštěné hliníkové ráfky udržujte leštěnkou na chrom nebo kov. Nikdy nepoužívejte leštidlo na brzdnou plochu.

7.4.11 Péče o náboj

1 Nakonzervujte voskem ve spreji, zejména kolem otvorů pro paprsky. Dbejte na to, aby se na části brzdy nedostal vosk.

2 Gumová těsnění ošetřete jednou nebo dvěma kapkami silikonového spreje naneseného na hadřík. Nikdy nepoužívejte olej na kotoučové brzdy.

7.4.12 Péče o matice paprsků

1 Naneste vosk ve spreji na matice paprsků ze strany ráfku.

2 Silně zkorodované matice paprsků ošetřete kapkou penetračního nebo jemného ošetřujícího oleje.

7.4.13 Péče o řazení převodů

7.4.13.1 Péče o přehazovačku, kloubové hřídele a nastavovací válečky

▶ Teflonovým sprejem ošetřete kloubové hřídele a nastavovací válečky řazení přehazovačky a přesmykače.

7.4.13.2 Péče o řadicí páčku

▶ Upozornění Nikdy neošetřujte řadicí páčky odmašťovadlem nebo penetračním olejem ve spreji.

▶ Klouby a mechanické části, které jsou přístupné zvenčí, namažte několika kapkami oleje ve spreji nebo oleje pro jemnou mechaniku.

7.4.14 Péče o pedály

1 Pedály ošetřete olejem ve spreji. Dbejte na to, aby se na plochy pedálů nedostal vosk.

2 Těsnění a mechanické části ošetřete několika kapkami oleje.

3 Přebytečné mazivo odstraňte čistým hadříkem.

4 Na kovové plochy pedálů nastříkejte silikonový sprej.

7.4.15 Ošetření řetězu

⚠ POZOR **Řezné poranění**

Při prokluzování může dojít ke kontaktu ruky s převodníkem. Hrozí tedy nebezpečí pořezání prstů.

✓ Při údržbě řetězu vždy používejte montážní rukavice.

✓ Umístěte pod Pedelec noviny nebo papírové utěrky pro zachycení oleje na řetězy.

1 Pravou rukou rychle otočte klikou proti směru hodinových ručiček.

2 Položte vnější hranu ruky na konec zadní rámové stavby.

3 Lehkým tlakem prstu naneste na články řetězu velmi tenkou vrstvu oleje z lahvičky s olejem na řetězy. Čím rychleji se klika otáčí, tím tenčí je olejový film.

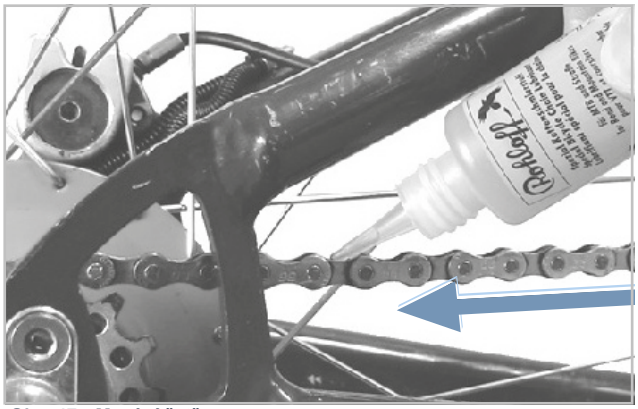

Obr. 47: Mazání řetězu

4 Přebytečný olej na řetězy odstraňte hadříkem. Na množství oleje závisí pozdější stupeň znečištění řetězu.

5 Vyčkejte několik hodin nebo přes noc, aby olej pronikl do článků řetězu.

7.4.16 Údržba brzd

7.4.16.1 Ošetření ruční brzdy

▶ Upozornění Nikdy neošetřujte brzdovou páku odmašťovadlem nebo penetračním olejem ve spreji.

▶ Klouby a mechanické části, které jsou přístupné zvenčí, namažte několika kapkami oleje ve spreji nebo oleje pro jemnou mechaniku.

7.5 Prohlídka

7.5.1 Kontrola kola

1 Uchopte pevně jízdní kolo.

2 Přidržte přední nebo zadní kolo a zkuste s ním pohnout do strany. Zkontrolujte, zda se matice kola nebo rychloupínák nepohybují.

⇨ Pokud se kolo, matice kola nebo rychloupínák pohybují do stran, jízdní kolo přestaňte okamžitě používat. Kontaktujte specializovaného prodejce.

3 Jízdní kolo mírně nadzvedněte. Otočte předním nebo zadním kolem. Zkontrolujte, zda se kolo nevychyluje do strany.

⇨ Pokud se kolo vychýlí do strany nebo ven, jízdní kolo přestaňte používat. Kontaktujte specializovaného prodejce.

7.5.1.1 Kontrola duše

Upozornění Podhuštěné pláště nemají požadovanou nosnost. Pláště nejsou stabilní a mohou se svléknout z ráfku. Přehuštěné pláště mohou prasknout.

Pláště jsou rychle opotřebitelné součásti a opotřebovávají se vlivem prostředí, mechanickými vlivy, únavou nebo v důsledku závad ložisek. Pouze optimální tlak vzduchu zaručuje lepší ochranu proti propíchnutí, nižší valivý odpor, delší životnost a vyšší bezpečnost.

Únik vzduchu

I ta z nejtěsnější duše uniká vzduch, protože na rozdíl od plášťů automobilu je tlak vzduchu v pláštích jízdního kola mnohem vyšší a tloušťka stěny mnohem menší. Pokles tlaku 1 bar za měsíc lze považovat za normální. Pokles tlaku je mnohem rychlejší v případě vysokých tlaků a mnohem pomalejší při nízkých tlacích.

Kontrola tlaku v pláštích

Rozsah přípustného tlaku je uveden na bočnici pláště.

Obr. 48: Údaj tlaku v barech (1) a psi (2)

▶ Nejméně jednou za 10 dní zkontrolujte tlak vzduchu podle hodnoty uvedené v datovém listu jízdního kola.

7.5.1.2 Nafouknutí duše

Druh ventilku	Hustilka
Dunlop ventilek	Tlak nahuštění nelze měřit na Dunlop ventilku. Z toho důvodu měří plnicí tlak v plnicí hadici při pomalém pumpování hustilka pro jízdní kolo. Doporučujeme používat hustilku na jízdní kolo s tlakoměrem. Dodržujte návod k obsluze hustilky pro jízdní kolo.
Autoventilek	Doporučujeme použít kompresor na čerpací stanici nebo moderní hustilku pro jízdní kolo s tlakoměrem. Starší a jednoduché hustilky nejsou pro autoventilky vhodné. Dodržujte návod k obsluze hustilky pro jízdní kolo.
Francouzský ventilek	Doporučujeme používat hustilku na jízdní kolo s tlakoměrem. Dodržujte návod k obsluze hustilky pro jízdní kolo.

1 Odšroubujte čepičku ventilku.
2 U francouzských ventilků otevřete šroub ventilu přibližně o čtyři otáčky.
3 Připojte příslušnou hustilku.
4 Pomalu nahustěte plášť a věnujte pozornost tlaku vzduchu v plášti.
⇨ Tlak huštění se koriguje podle údajů na plášti.
5 Odpojte hustilku.
6 U francouzských ventilků pevně utáhněte šroub ventilku.
7 Našroubujte čepičku na ventilek.

7.5.1.3 Kontrola plášťů

Profil pláště jízdního kola je mnohem méně důležitý než např. u automobilu. S výjimkou terénních cyklistických plášťů lze tedy používat i plášť s opotřebovaným běhounem.

1 Zkontrolujte opotřebení pláště. Pláště jsou opotřebené, jestliže je na běhounech viditelná vložka proti proražení nebo vlákna kostry pláště.

   Vzhledem k tomu, že odolnost proti proražení je ovlivněna také tloušťkou běhounu, může být vhodné plášť vyměnit předem.

Obr. 49: Plášť bez profilu, který může být vyměněn (1) a plášť s proraženou ochranou (2), který je třeba vyměnit

2 Zkontrolujte opotřebení bočnic. Pokud se objeví trhliny, je třeba plášť vyměnit.

Obr. 50: Příklady únavových trhlin (1) a trhlin vzniklých stárnutím (2)

7.5.1.4 Kontrola ráfků

VAROVÁNÍ Pád v důsledku opotřebení ráfku

Opotřebovaný ráfek se může zlomit a kolo zablokovat. Následkem toho může dojít k pádu a vážnému úrazu.

▶ Pravidelně kontrolujte opotřebení ráfků.
▶ Pokud jsou na ráfcích zjištěny trhliny nebo deformace, jízdní kolo přestaňte používat. Kontaktujte specializovaného prodejce.

Ráfky jsou rychle opotřebitelné součásti a opotřebovávají se vlivem prostředí, mechanickými vlivy, únavou nebo v případě ráfkových brzd vlivem brzdění.

▶ Zkontrolujte opotřebení ráfků.
⇨ Ráfky s ráfkovou brzdou s neviditelným indikátorem opotřebení jsou opotřebené, jakmile je indikátor opotřebení viditelný v místě styku.
⇨ Ráfky s viditelným indikátorem opotřebení jsou opotřebené, jakmile není vidět černá obvodová drážka na brzdné ploše.
▶ Při každé druhé výměně brzdových destiček je vhodné vyměnit rovněž *ráfky*.

7.5.1.5 Kontrola paprsků

▶ Palcem a ukazováčkem jemně stiskněte paprsek. Zkontrolujte, zda je napětí na všech paprscích stejné.
⇨ Pokud se napětí liší nebo pokud jsou paprsky uvolněné, kontaktujte specializovaného prodejce.

7.5.2 Kontrola brzdového systému

POZOR Pád způsobený selháním brzd

Opotřebovaný brzdový kotouč a brzdové destičky, jakož i nedostatečné množství hydraulického oleje snižují brzdný výkon. Následkem toho může dojít k pádu a vážnému úrazu.

▶ Pravidelně kontrolujte brzdový kotouč, brzdové destičky a hydraulický brzdový systém. Kontaktujte specializovaného prodejce.

Četnost prohlídky brzd závisí na intenzitě používání a povětrnostních podmínkách. Pokud je jízdní kolo používáno v extrémních podmínkách, jako je déšť, nečistoty nebo vysoký počet ujetých kilometrů, je třeba provádět prohlídku častěji.

7.5.2.1 Kontrola ruční brzdy

1 Zkontrolujte, zda jsou všechny šrouby ruční brzdy dotažené.
2 Utáhněte všechny uvolněné šrouby.
3 Zkontrolujte, zda je ruční brzda řádně upevněna k řídítkům.
4 Utáhněte všechny uvolněné šrouby.
5 Zkontrolujte, zda při úplném stisknutí ruční brzdy zůstane mezi ruční brzdou a rukojetí vzdálenost alespoň 1 cm.
6 Pokud je vzdálenost příliš malá, upravte šířku rukojetí.
7 Po dotažení ruční brzdy zkontrolujte brzdný účinek šlapáním.
▶ Je-li brzdný účinek příliš slabý, upravte bod záběru brzdy.
▶ Jestliže nelze nastavit bod záběru, kontaktujte specializovaného prodejce.

7.5.2.2 Kontrola hydraulického brzdového systému

1 Stlačte ruční brzdu a zkontrolujte, zda brzdová kapalina neuniká z vedení, spojů nebo brzdových destiček.
2 Pokud brzdová kapalina na kterémkoli místě uniká, přestaňte jízdní kolo používat. Kontaktujte specializovaného prodejce.
3 Několikrát stlačte a přidržte ruční brzdu.
4 Pokud bod záběru zřetelně cítit a kolísá, musí být brzda odvzdušněna. Kontaktujte specializovaného prodejce.

7.5.2.3 Kontrola bovdenů

1 Několikrát stlačte ruční brzdu. Zkontrolujte, zda nejsou bovdeny zaseknuté nebo zda se nejsou slyšet škrábavé zvuky.
2 Vizuálně zkontrolujte mechanický stav bovdenů, zda nejsou poškozené nebo zda nejsou přetržené jednotlivé dráty.
3 Vadné bovdeny nechejte vyměnit. Kontaktujte specializovaného prodejce.

7.5.2.4 Kontrola kotoučové brzdy

Kontrola brzdových destiček

▶ Zkontrolujte, zda tloušťka brzdových destiček není v žádném místě menší než 1,8 mm a tloušťka destiček a nosné plochy není menší než 2,5 mm.

Obr. 51: Kontrola brzdových destiček v namontovaném stavu pomocí přepravní pojistky

1 Zkontrolujte, zda brzdové destičky nejsou poškozené a silně znečištěné.

⇨ Poškozené nebo silně znečištěné brzdové destičky nechte vyměnit. Kontaktujte specializovaného prodejce.

2 Stlačte a přidržte ruční brzdu.

3 Přitom zkontrolujte, zda lze vložit přepravní pojistku mezi nosné plochy brzdových destiček.

⇨ Pokud se přepravní pojistka zasune mezi nosné plochy, brzdové destičky nedosáhly meze opotřebení.

⇨ V případě opotřebení se kontaktujte specializovaného prodejce.

Kontrola brzdových kotoučů

✓ Navlékněte si rukavice, protože brzdový kotouč je velmi ostrý.

1 Uchopte brzdový kotouč a mírným trhnutím zkontrolujte, zda je brzdový kotouč usazen na kolo bez vůle.

2 Zkontrolujte, zda se brzdové destičky při zatažení a uvolnění ruční brzdy pohybují rovnoměrně a symetricky směrem od brzdového kotouče.

⇨ Jestliže se brzdový kotouč pohybuje nebo se brzdové destičky pohybují nerovnoměrně, kontaktujte specializovaného prodejce.

3 Zkontrolujte, zda tloušťka brzdového kotouče není v žádném bodě menší než 1,8 mm.

⇨ Pokud je překročena mez opotřebení a tloušťka brzdového kotouče je menší než 1,8 mm, je třeba brzdový kotouč vyměnit. Kontaktujte specializovaného prodejce.

7.5.3 Kontrola řetězu

▶ Zkontrolujte, zda řetěz není zrezivělý, poškozený a zda se jednotlivé články snadno pohybují.

⇨ Vyměňte zrezivělé, poškozené nebo obtížně pohyblivé řetězy, protože nevydrží tahové zatížení pohonu a brzy se přetrhnou. Kontaktujte specializovaného prodejce.

7.5.4 Kontrola napnutí řetězu

Upozornění Nadměrné napnutí řetězu zvyšuje opotřebení. Nedostatečné napnutí řetězu může způsobit seskočení řetězu z řetězových kol.

▶ Každý měsíc kontrolujte napnutí řetězu.

7.5.4.1 Kontrola napnutí přesmykače

U jízdních kol s přesmykačem napíná řetěz přehazovačka.

1 Zkontrolujte, zda není řetěz prověšený.

2 Zkontrolujte, zda lze zadní přehazovačku mírným tlakem posunout dopředu a zda se automaticky vrátí.

⇨ Pokud je řetěz prověšený nebo se přehazovačka automaticky nevrací, kontaktujte specializovaného prodejce.

7.5.4.2 Kontrola napnutí u vícerychlostního náboje

1 U jízdních kol s obvodovým krytem řetězu je třeba kryt sejmout.

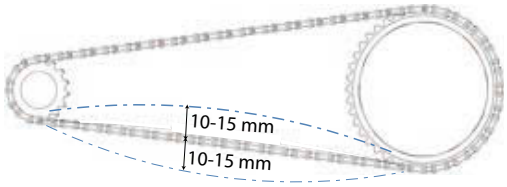

Obr. 52: Příklad kontroly napnutí řetězu: 5 mm dolů, 10 mm nahoru = výchylka 15 mm

2 Vychylte řetěz nahoru. Změřte vzdálenost od středu. Stlačte řetěz dolů. Změřte vzdálenost od středu.

3 Při zjištění výchylky sečtěte obě hodnoty.

4 Zkontrolujte napnutí řetězu na třech až čtyřech místech.

⇨ Pokud je výchylka větší než 20 mm, řetěz napněte.

⇨ Je-li výchylka menší než 10 mm, řetěz povolte.

▶ Při použití vícerychlostního náboje je třeba napnout řetěz posunutím zadního kola dozadu a dopředu. Kontaktujte specializovaného prodejce.

▶ U jízdních kol s vícerychlostními náboji nebo brzdou zpětným sešlápnutím je řetěz napínán pomocí excentrického ložiska nebo posuvné patky ve středovém složení. Napínání vyžaduje speciální nářadí a odborné znalosti. Kontaktujte specializovaného prodejce.

7.5.5 Kontrola opotřebení řetězu

Každý řetěz má mez opotřebení. Pokud je překročena, je třeba řetěz vyměnit.

7.5.5.1 Předběžná kontrola

Předběžná kontrola běžných řetězů se provádí ručně na řetězovém kole.

1 Přesuňte řetěz na velké řetězové kolo.

2 Zvedněte řetěz zepředu do středu kola.

⇨ Pokud lze řetěz zvednout o více než polovinu článku nad řetězové kolo, proveďte kontrolu kalibrem nebo se kontaktujte specializovaného prodejce.

7.5.5.2 Kontrola

Pro každý řetěz se používá jiný kalibr v závislosti na výrobci:

1 Zasuňte kalibr na pravé straně mezi dva články řetězu.

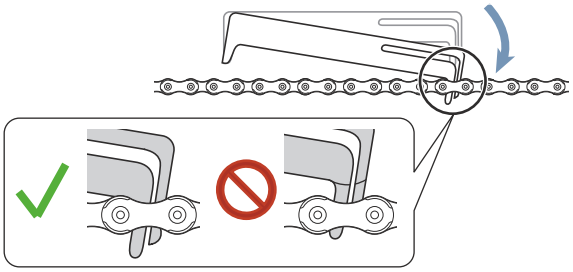

Obr. 53: Kalibr je zasunutý

2 Kalibr sklopte na levé straně.

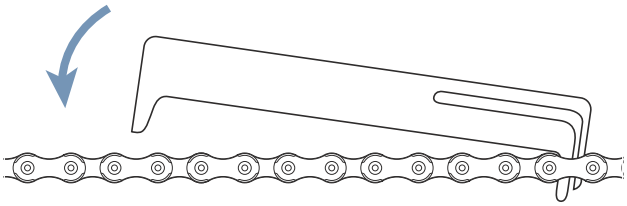

Obr. 54: Spusťte kalibr dolů

➪ Pokud kalibr nelze zasunout mezi články, řetěz ještě není opotřebovaný.

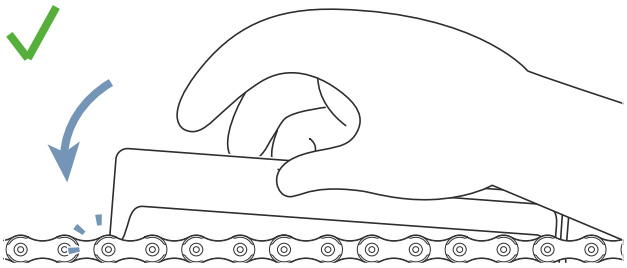

Obr. 55: Kalibr se nezasune

➪ Pokud lze kalibr zasunout mezi dva články řetězu, řetěz je opotřebovaný a je nutno jej vyměnit. Kontaktujte specializovaného prodejce.

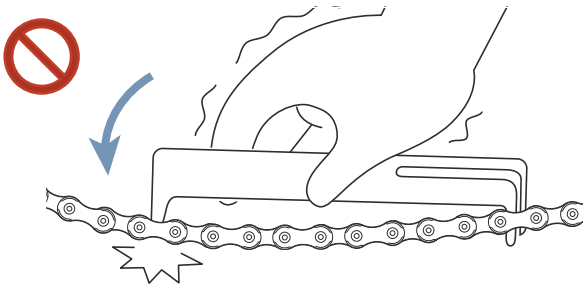

Obr. 56: Kalibr se zasune

7.5.6 Kontrola řemenu

7.5.6.1 Kontrola opotřebení řemenu

▶ Zkontrolujte, zda se na řemenu nenacházejí stopy opotřebení:

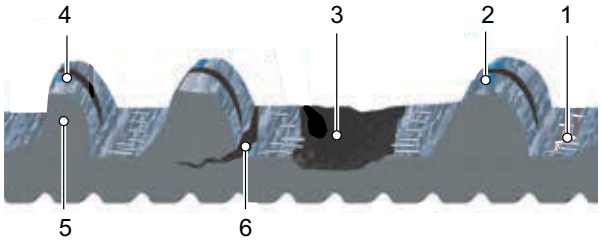

Obr. 57: Stopy opotřebení na řemenu

1 karbonová vlákna pro namáhání tahem jsou odkrytá,
2 opotřebovaná tkanina s viditelným polymerem,
3 chybějící zub řemenu,
4 asymetrie,
5 zbroušený zub nebo
6 trhliny.

➪ Pokud zjistíte jednu nebo několik stop opotřebení, řemen vyměňte. Kontaktujte specializovaného prodejce.

7.5.6.2 Kontrola opotřebení řemenice

▶ Zkontrolujte řemenici.

➪ Zub má zaoblený profil a zuby jsou silné. Řemenice se nemusí měnit.

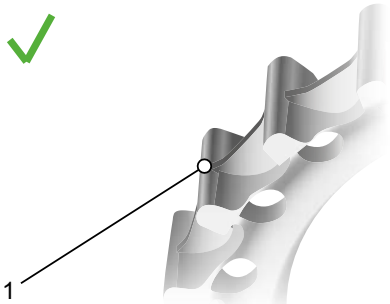

Obr. 58: Optimální profil zubu

➪ Zub má špičatý profil a tloušťka zubu je menší. Vyměňte řemenici. Kontaktujte specializovaného prodejce.

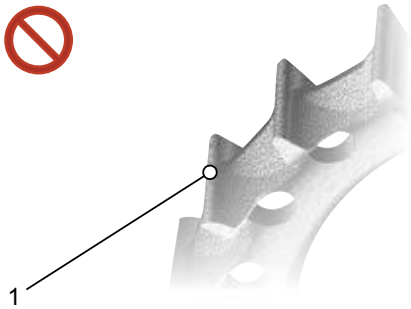

Obr. 59: Opotřebovaný profil zubu

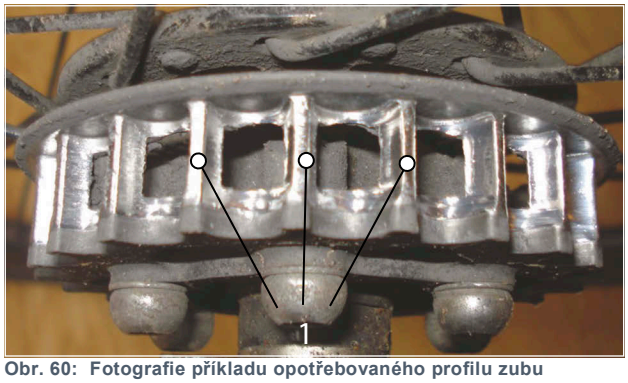

Obr. 60: Fotografie příkladu opotřebovaného profilu zubu

7.5.6.3 Kontrola napnutí řemenu

Příliš nízké napnutí řemene může způsobit přeskakování zubů nebo „prokluzování“, tj. prokluzování zubů řemene na zubech řemenice zadního kola. Nadměrné napětí může způsobit poškození ložisek, obtížný chod systému a zvýšené opotřebení elektrického hnacího systému. Nastavení napnutí řemene se liší v závislosti na modelu jízdního kola. Napnutí řemene se běžně měří třemi způsoby:

- mobilní aplikace Gates Carbon Drive pro iPhone® a Android®,
- měřič napnutí Gates Krikit a
- tester napnutí Eco.

Při použití všech uvedených postupů se může napnutí na jednotlivých místech řemenu mírně lišit, a proto postup několikrát opakujte. Po každém měření otočte pedálem o čtvrt otáčky. Opakujte měření.

Nástroje měří pouze napnutí. Neuvádějí specifikace požadovaného napnutí. Níže uvedená tabulka obsahuje pokyny pro správný rozsah napnutí řemenů Gates Carbon Drive.

	Stejnoměrné šlapání	Sportovní využití
MTB* a jednopřevodová jízdní kola	45–60 Hz (35–45 lbs)	60–75 Hz (45–53 lbs)
Vícerychlostní náboj a převodovka Pinion	35–50 Hz (28–40 lbs)	

Tabulka 25: Specifikace napětí

Tyto údaje o napnutí slouží jako výchozí vodítko a může být nutné je zvýšit nebo snížit v závislosti na velikosti těla, převodovém poměru a síle působící na pedály.

7.5.6.4 Kontrola napnutí řemenu

Zkontrolujte napnutí řemene podle údajů výrobce.

7.5.7 Kontrola osvětlení

1 Zkontrolujte, zda není světlomet a zadní světlo poškozené, zkorodované a zda je řádně upevněné.

⇨ Pokud je připojení lanek poškozené, zkorodované nebo není řádně upevněné, přestaňte jízdní kolo používat. Kontaktujte specializovaného prodejce.

2 Zapněte světlo.

3 Zkontrolujte, zda světlomet a zadní světlo svítí.

⇨ Pokud světlomet nebo zadní světlo nesvítí, přestaňte jízdní kolo používat. Kontaktujte specializovaného prodejce.

4 Umístěte jízdní kolo do vzdálenosti 5 m od zdi.

5 Postavte jízdní kolo rovně. Držte řídítka rovně oběma rukama. Nepoužívejte boční stojánek.

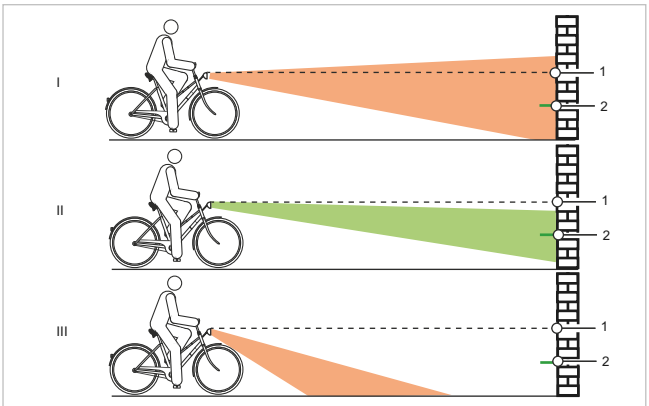

Obr. 61: Světlo nastavené příliš vysoko (1), správně (2) a příliš nízko (3)

6 Zkontrolujte polohu světelného kužele.

⇨ Jestliže se světlo nachází příliš vysoko nebo nízko, je nutné osvětlení seřídit.

7.5.8 Kontrola představce

▶ Pravidelně je třeba kontrolovat představec a rychloupínací systém. V případě potřeby je musí nastavit specializovaný prodejce.

▶ Pokud je přitom třeba povolit šroub s hlavou s vnitřním šestihranem, je nutné při povoleném šroubu nastavit vůli ložiska. Poté je třeba povolené šrouby zajistit zajišťovačem šroubů pro střední pevnost (např. Loctite modrý) a utáhnout podle zadání.

▶ Zkontrolujte, zda nejsou poškozeny korozí kovové stykové plochy kužele, upínacího šroubu představce a trubky řízení.

⇨ Při zjištění známek opotřebení a koroze přestaňte jízdní kolo používat. Kontaktujte specializovaného prodejce.

7.5.9 Kontrola řídítek

1 Řídítka uchopte pevně oběma rukama za rukojeti.

2 Pohybujte řídítky nahoru a dolů a stlačte je v náklonu.

⇨ Pokud lze řídítky pohybovat, kontaktujte specializovaného prodejce.

3 Zajistěte přední kolo, aby se nemohlo otáčet do stran (např. ve stojanu na kola).

4 Řídítka držte oběma rukama.

5 Zkontrolujte, zda lze řídítka otočit vůči přednímu kolu.

⇨ Pokud lze řídítky pohybovat, kontaktujte specializovaného prodejce.

7.5.10 Kontrola sedla

1 Uchopte pevně sedlo.

2 Zkontrolujte, zda se sedlo může posouvat, naklánět nebo pohybovat jedním směrem.

⇨ Pokud se sedlo může posouvat, naklánět nebo pohybovat jedním směrem, znovu jej nastavte (viz kapitola 6.5.4).

⇨ Není-li možné sedlo zajistit, kontaktujte specializovaného prodejce.

7.5.11 Kontrola sedlovky

1 Vytáhněte sedlovku z rámu.

2 Zkontrolujte, zda nenese stopy koroze nebo nejsou na ní trhliny.

3 Sedlovku opět namontujte.

7.5.12 Kontrola pedálů

1 Přidržte pedál a zkuste jím pohybovat do stran směrem ven nebo dovnitř. Přitom sledujte, zda se rameno kliky nebo ložisko kliky pohybuje do strany.

⇨ Pokud se pedál, rameno kliky nebo ložisko kliky pohybuje do strany, utáhněte šroub na zadní straně kliky pedálu.

2 Podržte pedál a zkuste s ním pohybovat svisle nahoru nebo dolů. Sledujte, zda se pedál, rameno kliky nebo ložisko kliky pohybuje ve svislé poloze.

⇨ Jestliže se pedál, rameno kliky nebo ložisko kliky pohybuje ve svislé poloze, utáhněte šroub.

7.5.13 Kontrola řazení převodů

1 Zkontrolujte, zda nejsou poškozeny součásti řazení převodů.

2 Pokud jsou některé součásti poškozené, kontaktujte specializovaného prodejce.

3 Požádejte někoho, aby zvedl zadní kolo, nebo upevněte Pedelec do montážního stojanu, který udrží váhu Pedelecu.

4 Otočení tlumiče zpětného odskoku ve směru hodinových ručiček.

5 Zařaďte jednotlivé převody.

6 Zkontrolujte, zda jsou všechny převody zařazeny bez neobvyklých zvuků.

7 Pokud se převody neřadí správně, seřiďte řazení.

7.5.13.1 Kontrola elektrického řazení

1 Zkontrolujte, zda lanka nejsou poškozená, zkorodovaná a zda jsou řádně upevněná.

⇨ Jsou-li lanka poškozená, zkorodovaná nebo uvolněné, kontaktujte specializovaného prodejce.

7.5.13.2 Kontrola mechanického řazení

1 Několikrát změňte převod. Zkontrolujte, zda nejsou bovdeny zaseknuté nebo zda se nejsou slyšet škrábavé zvuky.

2 Vizuálně zkontrolujte mechanický stav bovdenů, zda nejsou poškozené nebo zda nejsou přetržené jednotlivé dráty.

⇨ Vadné bovdeny nechejte vyměnit. Kontaktujte specializovaného prodejce.

7.5.13.3 Kontrola řetězového převodu

U jízdních kol s řetězovým převodem se řetěz napíná přehazovačkou.

1 Umístěte jízdní kolo na stojánek.

2 Zkontrolujte, zda není řetěz prověšený.

3 Zkontrolujte, zda lze zadní přehazovačku mírným tlakem posunout dopředu a zda se automaticky vrátí.

⇨ Pokud je řetěz prověšený nebo se přehazovačka automaticky nevrací, kontaktujte specializovaného prodejce.

4 Zkontrolujte, zda je mezi napínákem řetězu a paprsky vůle.

⇨ Pokud není vůle dostatečná nebo řetěz se dotýká paprsků či pláště, kontaktujte specializovaného prodejce.

5 Zkontrolujte, zda je mezi přehazovačkou nebo řetězem a paprsky vůle.

⇨ Jestliže vůle není dostatečná nebo řetěz se dotýká paprsků, kontaktujte specializovaného prodejce.

7.5.13.4 Kontrola vícerychlostního náboje

U jízdních kol s vícerychlostními náboji nebo brzdou zpětným sešlápnutím je řetěz nebo řemen napínán pomocí posuvné patky ve středovém složení. Napínání vyžaduje speciální nářadí a odborné znalosti. Kontaktujte specializovaného prodejce.

7.5.13.5 Nastavení řazení převodů s ovládáním dvěma lanky

▶ Lehké řazení převodů se seřizuje **nastavovacími pouzdry** pod zadní rámovou stavbou rámu.

▶ Při lehkém zatáhnutí má ovládací lanko vůli asi 1 mm.

7.5.13.6 Kontrola stability bočního stojánku

1 Jízdní kolo postavte na vyvýšeninu 5 cm.

2 Sklopte boční stojánek.

3 Zkontrolujte stabilitu jízdního kola škubnutím.

⇨ Jestliže jízdní kolo padá, utáhněte šrouby nebo změňte výšku vzhledem k bočnímu stojánku.

8 Prohlídka a údržba

VAROVÁNÍ **Úraz způsobený poškozenými brzdami**

Oprava brzd vyžaduje odborné znalosti a speciální nářadí. Chybné nebo nepřípustné montážní práce mohou způsobit poškození brzd. Poškození brzd může vyvolat nehodu a následné zranění.

▶ Brzdy smí opravovat pouze specializovaný prodejce.

POZOR **Pád způsobený únavou materiálu**

Pokud je překročena životnost některého dílu, může dojít k jeho náhlému selhání. Následkem toho může dojít k pádu a úrazu.

▶ Základní očištění Pedelec každého půlroku je třeba zadat specializovanému prodejci a provést nejlépe v rámci předepsaných servisních prací.

Upozornění Motor nevyžaduje údržbu a smějí ho rozebrat pouze kvalifikovaní specializovaní pracovníci.

▶ V žádném případě neotvírejte motor.

8.1 První prohlídka

Vibrace při jízdě mohou způsobit uvolnění šroubů a pružin, které jsou při výrobě Pedelec utaženy.

▶ První prohlídku nechte provést po ujetí 200 km nebo 4 týdnů po koupi.

▶ Při koupi Pedelec si sjednejte nejbližší možný termín pro první prohlídku.

▶ Zaznamenejte první prohlídku do sešitu údržby a orazítkujte.

8.2 Velká prohlídka

Nejpozději po ujetí 1000 km nebo každých 12 měsíců musí být u specializovaného prodejce provedena velká prohlídka. Pouze v takovém případě je zajištěna bezpečnost a funkce Pedelec.

Práce vyžadují specializované znalosti a také speciální nářadí, jakož i speciální mazivo. Jestliže není provedena velká prohlídka a postupy, může dojít k poškození Pedelec. Z toho důvodu může hlavní prohlídku provádět jen specializovaný prodejce.

▶ Kontaktujte specializovaného prodejce a dohodněte si termín.

▶ Provedenou hlavní prohlídku zaznamenejte do sešitu údržby a orazítkujte.

8.3 Údržba závislá na namontovaných dílech

Kvalitní díly vyžadují dodatečnou údržbu. Práce vyžadují specializované znalosti a také speciální nářadí, jakož i speciální mazivo. Jestliže nejsou provedeny předepsané postupy a údržba, může dojít k poškození Pedelec. Z toho důvodu může údržbu provádět jen specializovaný prodejce.

Odborná údržba systémů odpružení zaručuje nejen dlouhou životnost, ale také udržuje výkon na optimální úrovni.

Každý interval údržby ukazuje maximální počet hodin jízdy pro příslušný druh doporučené údržby.

▶ Optimalizujte výkon zkrácením intervalů údržby v závislosti na použití, terénu a okolních podmínkách.

Interval prohlídky a údržby odpružené vidlice		
Odpružená vidlice SR SUNTOUR		
☐	Údržba 1	každých 50 hodin
☐	Údržba 2	každých 100 hodin
Odpružená vidlice FOX		
☐	Údržba	každých 125 hodin nebo jednou ročně
Odpružená vidlice ROCKSHOX		
☐	**Údržba ponorných trubek pro**: Paragon, Rudy XPLR, XC 28, XC 30, 30, Judy, Recon, Sektor, **35,** Bluto, REBA,**SID,** RS-1, Revelation, **PIKE, Lyrik,** Yari, Domain, **ZEB,** BoXXer	každých 50 hodin
☐	**Údržba pružinové a tlumicí jednotky pro:** Rudy XPLR (2022+), 30 (2016+), Judy (2018+), Recon (2016+), Sektor (2016+), **35 (2020+)**, Bluto (2017+), REBA (2017+), **SID (2017+)**, RS-1 (2018+), Revelation (2018+), **PIKE (2014+),** Yari (2016+), **Lyrik (2016+), Domain (2022+)**, **ZEB (2022+),** BoXXer (2019+)	každých 200 hodin
Sedlovka eightpins		
☐	Očistit stírací kroužek	každých 20 hodin
☐	Očištění kluzného pouzdra	každých 40 hodin
☐	Vyměnit kluzné pouzdro, stírací kroužek a plstěný stírací kroužek	každých 100 hodin
☐	Servis těsnění plynové pružiny	každých 200 hodin
Všechny ostatní odpružené sedlovky		
☐	Údržba	každých 100 hodin

Intervaly prohlídky a údržby tlumiče zadního odpružení		
Tlumič zadního odpružení ROCKSHOX		
☐	**Údržba vzduchoé komory** Monarch, Monarch Plus, **Deluxe,** SIDLuxe (2021+), **Super Deluxe,** Vivid Air (2011-2022)	každých 50 hodin
☐	**Údržba vzduchové komory:** **Vivid** (2024+)	každých 100 hodin
Tlumič zadního odpružení SR SUNTOUR		
☐	Rozsáhlý servis nárazových tlumičů včetně obnovy tlumiče a výměny vzduchového těsnění	každých 100 hodin

Intervaly prohlídky a údržby motoru		
pinion E1.12, E1.9		
☐	Výměna oleje	každých 10 000 km

Intervaly prohlídky a údržby náboje		
Všechny ostatní vícerychlostní náboje SHIMANO		
☐	Namazat vnitřní díly	po 1 000 km od prvního použití, poté každé 2 roky, resp. po 2 000 km

9 Oprava

Konstrukční díly se opotřebovávají běžným opotřebením během používání. Tyto konstrukční díly se musí pravidelně vyměňovat, a proto se považují za rychle opotřebitelné součásti.

Následující konstrukční díly Pedelec jsou rychle opotřebitelné součásti.

Rychle opotřebitelné součásti	
☐	Akumulátor
☐	Osvětlení
☐	Brzdová destička
☐	Brzdový kotouč
☐	Ráfky
☐	Rukojeti / sedla
☐	Řetěz
☐	Klika
☐	Ložisko
☐	Motor
☐	Plášť a duše
☐	Řemen
☐	Pastorek, převodník und řemenice
☐	Lanka měničů / brzdová lanka

9.1 Opravy u specializovaného prodejce

Mnohé opravy vyžadují odborné znalosti, dílnu, speciální nářadí a další školení. Pokud nejste schopni provést opravy na svém Pedelec sami, pokud si nejste jisti nebo nemáte správné nářadí, obraťte se na specializovaného prodejce.

Následující opravy můžete provádět sami:

- výměna plášťů a duše. Nikdy neměňte náboje motoru,
- výměna rukojeti se šroubovou svorkou,
- připojit schválené příslušenství (zrcátka, koncovky řídítek),
- výměna zvonku,
- výměna pedálu, pokud pedál není širší než původní součást a
- výměna krytu řetězu a blatníků (při nezabudovaných světelných kabelech)

10 Recyklace a likvidace

Toto zařízení je označeno podle evropské směrnice 2012/19/EU o odpadních elektrických a elektronických zařízeních (OEEZ) a směrnice o akumulátorech (směrnice 2006/66/ES). Směrnice definuje podmínky pro odběr a recyklaci starých zařízení v rámci celé EU. Jako spotřebitel jste podle zákona povinen odevzdat všechny použité baterie a akumulátory. Je zakázáno je vyhazovat do domovního odpadu.

Výrobce akumulátoru je podle § 9 zákona (BattG) povinen bezplatně odebírat nepoužitelné a staré akumulátory. Rám Pedelec, akumulátor, motor, palubní počítač a nabíječka jsou cenné suroviny. Podle platných předpisů nesmějí být likvidovány spolu s domovním odpadem, nýbrž musí být vytříděny a odevzdány k recyklaci. Oddělený sběr a recyklace přispívají k úspoře surovin a zajišťují, že při recyklaci produktu a/nebo akumulátorů jsou dodrženy veškeré předpisy pro ochranu zdraví a životního prostředí.

▶ V žádném případě nerozebírejte kvůli likvidaci Pedelec, akumulátory ani nabíječky.

Pedelec, palubní počítač, nerozebrané a nepoškozené akumulátory, jakož i nabíječky můžete zdarma odevzdat každému specializovanému prodejci. V jednotlivých oblastech jsou k dispozici i další možnosti likvidace.

▶ Jednotlivé díly Pedelec vyřazené z provozu uložte na suchém místě, které je chráněno proti mrazu a přímému slunečnímu záření.

11 Příloha

11.1 Prohlášení o shodě – směrnice RED SRAM

DE: Tímto společnost SRAM, LL prohlašuje, že rádiové zařízení typu AXS splňuje směrnici 2014/53/EU. Úplné znění prohlášení o shodě EU je k dispozici na následující internetové adrese: www.sram.com/de/company/legal/regulatory-compliance/eu-and-uk-docs.

FR : Le soussigné, SRAM, LL, déclare que l'équipement radioélectrique du type AXS est conforme à la directive 2014/53/UE. Le texte complet de la déclaration UE de conformité est disponible à l'adresse internet suivante: www.sram.com/de/company/legal/regulatory-compliance/eu-and-uk-docs.

NL: Hierbij verklaar ik, SRAM, LL, dat het type radioapparatuur AXS conform is met Richtlijn 2014/53/EU. De volledige tekst van de EUconformiteitsverklaring kan worden geraadpleegd op het volgende internetadres: www.sram.com/de/company/legal/regulatory-compliance/eu-and-uk-docs.

EN: Hereby, SRAM, LL, declares that the radio equipment type AXS is in compliance with Directive 2014/53/EU. The full text of the EU declaration of conformity is available at the following internet address: www.sram.com/de/company/legal/regulatory-compliance/eu-and-uk-docs.

ES: Por la presente, SRAM, LL declara que el tipo de equipo radioeléctrico AXS es conforme con la Directiva 2014/53/UE. El texto completo de la declaración UE de conformidad está disponible en la dirección Internet siguiente: www.sram.com/de/company/legal/regulatory-compliance/eu-and-uk-docs.

IT: Il fabbricante, SRAM, LL, dichiara che il tipo di apparecchiatura radio AXS è conforme alla direttiva 2014/53/UE. Il testo completo della dichiarazione di conformità UE è disponibile al seguente indirizzo Internet: www.sram.com/de/company/legal/regulatory-compliance/eu-and-uk-docs.

DA: Hermed erklærer SRAM, LL, at radioudstyrstypen AXS er i overensstemmelse med direktiv 2014/53/EU. EUoverensstemmelseserklæringens fulde tekst kan findes på følgende internetadresse: www.sram.com/de/company/legal/regulatory-compliance/eu-and-uk-docs.

PL: SRAM, LL, niniejszym oœwiadcza, że typ urządzenia radiowego AXS jest zgodny z dyrektywą 2014/53/UE. Pełny tekst deklaracji zgodnoœci UE jest dostêpny pod nastêpującym adresem internetowym: www.sram.com/de/company/legal/regulatory-compliance/eu-and-uk-docs.

HU: SRAM, LL igazolja, hogy a AXS típusú rádióberendezés megfelel a 2014/53/EU irányelvnek. Az EU-megfelelőségi nyilatkozat teljes szövege elérhető a következő internetes címen: www.sram.com/de/company/legal/regulatory-compliance/eu-and-uk-docs.

HR: SRAM, LL ovime izjavljuje da je radijska oprema tipa AXS u skladu s Direktivom 2014/53/EU. Cjeloviti tekst EU izjave o sukladnosti dostupan je na sljedećoj internetskoj adresi: www.sram.com/de/company/legal/regulatory-compliance/eu-and-uk-docs.

CS: Tímto SRAM, LL prohlašuje, že typ rádiového zařízení AXS je v souladu se směrnicí 2014/53/EU. Úplné znění EU prohlášení o shodě je k dispozici na této internetové adrese: www.sram.com/de/company/legal/regulatory-compliance/eu-and-uk-docs.

SL: SRAM, LL potrjuje, da je tip radijske opreme AXS skladen z Direktivo 2014/53/EU. Celotno besedilo izjave EU o skladnosti je na voljo na naslednjem spletnem naslovu: www.sram.com/de/company/legal/regulatory-compliance/eu-and-uk-docs.

RO: Prin prezenta, SRAM, LL declară că tipul de echipamente radio AXS este în conformitate cu Directiva 2014/53/UE. Textul integral al declarației UE de conformitate este disponibil la următoarea adresă internet: www.sram.com/de/company/legal/regulatory-compliance/eu-and-uk-docs.

LT: Aš, SRAM, LL, patvirtinu, kad radijo irenginiu tipas AXS atitinka Direktyva 2014/53/ES. Visas ES atitikties deklaracijos tekstas prieinamas šiuo interneto adresu: www.sram.com/de/company/legal/regulatory-compliance/eu-and-uk-docs.

11.2 Prohlášení o shodě – směrnice RED Biketec

DE: Tímto společnost Biketec GmbH prohlašuje, že rádiové zařízení typu 500093, 501262, 501263, 501264, 501301, 500429 splňuje směrnici 2014/53/EU. Úplné znění prohlášení o shodě EU je k dispozici na následující internetové adrese:
https://fit-ebike.com/service/konformitaetserklaerungen.

FR : Le soussigné, Biketec GmbH, déclare que l'équipement radioélectrique du type 500093, 501262, 501263, 501264, 501301, 500429 est conforme à la directive 2014/53/UE. Le texte complet de la déclaration UE de conformité est disponible à l'adresse internet suivante:
https://fit-ebike.com/service/konformitaetserklaerungen.

NL: Hierbij verklaar ik, Biketec GmbH, dat het type radioapparatuur 500093, 501262, 501263, 501264, 501301, 500429 conform is met Richtlijn 2014/53/EU. De volledige tekst van de EUconformiteitsverklaring kan worden geraadpleegd op het volgende internetadres:
https://fit-ebike.com/service/konformitaetserklaerungen.

EN: Hereby, Biketec GmbH, declares that the radio equipment type 500093, 501262, 501263, 501264, 501301, 500429 is in compliance with Directive 2014/53/EU. The full text of the EU declaration of conformity is available at the following internet address:
https://fit-ebike.com/service/konformitaetserklaerungen.

ES: Por la presente, Biketec Gmb, declara que el tipo de equipo radioeléctrico 500093, 501262, 501263, 501264, 501301, 500429 es conforme con la Directiva 2014/53/UE. El texto completo de la declaración UE de conformidad está disponible en la dirección Internet siguiente:
https://fit-ebike.com/service/konformitaetserklaerungen.

IT: Il fabbricante, Biketec GmbH, dichiara che il tipo di apparecchiatura radio 500093, 501262, 501263, 501264, 501301, 500429 è conforme alla direttiva 2014/53/UE. Il testo completo della dichiarazione di conformità UE è disponibile al seguente indirizzo Internet:
https://fit-ebike.com/service/konformitaetserklaerungen.

DA: Hermed erklærer Biketec GmbH, at radioudstyrstypen 500093, 501262, 501263, 501264, 501301, 500429 er i overensstemmelse med direktiv 2014/53/EU. EUoverensstemmelseserklæringens fulde tekst kan findes på følgende internetadresse:
https://fit-ebike.com/service/konformitaetserklaerungen.

PL: Biketec GmbH, niniejszym oœwiadcza, że typ urządzenia radiowego 500093, 501262, 501263, 501264, 501301, 500429 jest zgodny z dyrektywą 2014/53/UE. Pełny tekst deklaracji zgodnoœci UE jest dostêpny pod nastêpującym adresem internetowym:
https://fit-ebike.com/service/konformitaetserklaerungens.

HU: Biketec GmbH, igazolja, hogy a 500093, 501262, 501263, 501264, 501301, 500429 típusú rádióberendezés megfelel a 2014/53/EU irányelvnek. Az EU-megfelelőségi nyilatkozat teljes szövege elérhető a következő internetes címen:
https://fit-ebike.com/service/konformitaetserklaerungen.

HR: Biketec GmbH, ovime izjavljuje da je radijska oprema tipa 500093, 501262, 501263, 501264, 501301, 500429 u skladu s Direktivom 2014/53/EU. Cjeloviti tekst EU izjave o sukladnosti dostupan je na sljedećoj internetskoj adresi:
https://fit-ebike.com/service/konformitaetserklaerungen.

CS: Tímto Biketec GmbH, prohlašuje, že typ rádiového zařízení 500093, 501262, 501263, 501264, 501301, 500429 je v souladu se směrnicí 2014/53/EU. Úplné znění EU prohlášení o shodě je k dispozici na této internetové adrese:
https://fit-ebike.com/service/konformitaetserklaerungen.

SL: Biketec GmbH, potrjuje, da je tip radijske opreme 500093, 501262, 501263, 501264, 501301, 500429 skladen z Direktivo 2014/53/EU. Celotno besedilo izjave EU o skladnosti je na voljo na naslednjem spletnem naslovu:
https://fit-ebike.com/service/konformitaetserklaerungen.

RO: Prin prezenta, Biketec GmbH, declară că tipul de echipamente radio 500093, 501262, 501263, 501264, 501301, 500429 este în conformitate cu Directiva 2014/53/UE. Textul integral al declarației UE de conformitate este disponibil la următoarea adresă internet:
https://fit-ebike.com/service/konformitaetserklaerungen.

LT: Aš, Biketec GmbH, patvirtinu, kad radijo irenginiu tipas 500093, 501262, 501263, 501264, 501301, 500429 atitinka Direktyva 2014/53/ES. Visas ES atitikties deklaracijos tekstas prieinamas šiuo interneto adresu:
https://fit-ebike.com/service/konformitaetserklaerungen.

11.3 Prohlášení o shodě – směrnice RED BOSCH

DE: Tímto společnost Robert Bosch GmbH, Bosch eBike Systems prohlašuje, že rádiové zařízení typu BRC3600, BSP3200, BRC3800, BCM3100, BHU3200, BRC3100, BRC3300 splňuje směrnici 2014/53/EU. Úplné znění prohlášení o shodě EU je k dispozici na následující internetové adrese:
www.ebike-connect.com/conformity.

FR : Le soussigné, Robert Bosch GmbH, Bosch eBike Systems, déclare que l'équipement radioélectrique du type BRC3600, BSP3200, BRC3800, BCM3100, BHU3200, BRC3100, BRC3300 est conforme à la directive 2014/53/UE. Le texte complet de la déclaration UE de conformité est disponible à l'adresse internet suivante:
www.ebike-connect.com/conformity.

NL: Hierbij verklaar ik, Robert Bosch GmbH, Bosch eBike Systems, dat het type radioapparatuur BRC3600, BSP3200, BRC3800, BCM3100, BHU3200, BRC3100, BRC3300 conform is met Richtlijn 2014/53/EU. De volledige tekst van de EUconformiteitsverklaring kan worden geraadpleegd op het volgende internetadres:
www.ebike-connect.com/conformity.

EN: Hereby, Robert Bosch GmbH, Bosch eBike Systems, declares that the radio equipment type BRC3600, BSP3200, BRC3800, BCM3100, BHU3200, BRC3100, BRC3300 is in compliance with Directive 2014/53/EU. The full text of the EU declaration of conformity is available at the following internet address:
www.ebike-connect.com/conformity.

ES: Por la presente, Robert Bosch GmbH, Bosch eBike Systems declara que el tipo de equipo radioeléctrico BRC3600, BSP3200, BRC3800, BCM3100, BHU3200, BRC3100, BRC3300 es conforme con la Directiva 2014/53/UE. El texto completo de la declaración UE de conformidad está disponible en la dirección Internet siguiente:
www.ebike-connect.com/conformity.

IT: Il fabbricante, Robert Bosch GmbH, Bosch eBike Systems, dichiara che il tipo di apparecchiatura radio BRC3600, BSP3200, BRC3800, BCM3100, BHU3200, BRC3100, BRC3300 è conforme alla direttiva 2014/53/UE. Il testo completo della dichiarazione di conformità UE è disponibile al seguente indirizzo Internet:
www.ebike-connect.com/conformity.

DA: Hermed erklærer [Robert Bosch GmbH, Bosch eBike Systems, at radioudstyrstypen BRC3600, BSP3200, BRC3800, BCM3100, BHU3200, BRC3100, BRC3300 er i overensstemmelse med direktiv 2014/53/EU. EUoverensstemmelseserklæringens fulde tekst kan findes på følgende internetadresse:
www.ebike-connect.com/conformity.

PL: Robert Bosch GmbH, Bosch eBike Systems, niniejszym oœwiadcza, że typ urządzenia radiowego BRC3600, BSP3200, BRC3800, BCM3100, BHU3200, BRC3100, BRC3300 jest zgodny z dyrektywą 2014/53/UE. Pełny tekst deklaracji zgodnoœci UE jest dostêpny pod nastêpującym adresem internetowym:
www.ebike-connect.com/conformity.

HU: Robert Bosch GmbH, Bosch eBike Systems igazolja, hogy a BRC3600, BSP3200, BRC3800, BCM3100, BHU3200, BRC3100, BRC3300 típusú rádióberendezés megfelel a 2014/53/EU irányelvnek. Az EU-megfelelőségi nyilatkozat teljes szövege elérhető a következő internetes címen:

www.ebike-connect.com/conformity.

HR: Robert Bosch GmbH, Bosch eBike Systems ovime izjavljuje da je radijska oprema tipa BRC3600, BSP3200, BRC3800, BCM3100, BHU3200, BRC3100, BRC3300 u skladu s Direktivom 2014/53/EU. Cjeloviti tekst EU izjave o sukladnosti dostupan je na sljedećoj internetskoj adresi:
www.ebike-connect.com/conformity.

CS: Tímto Robert Bosch GmbH, Bosch eBike Systems prohlašuje, že typ rádiového zařízení BRC3600, BSP3200, BRC3800, BCM3100, BHU3200, BRC3100, BRC3300 je v souladu se směrnicí 2014/53/EU. Úplné znění EU prohlášení o shodě je k dispozici na této internetové adrese:
www.ebike-connect.com/conformity.

SL: Robert Bosch GmbH, Bosch eBike Systems potrjuje, da je tip radijske opreme BRC3600, BSP3200, BRC3800, BCM3100, BHU3200, BRC3100, BRC3300 skladen z Direktivo 2014/53/EU. Celotno besedilo izjave EU o skladnosti je na voljo na naslednjem spletnem naslovu:
www.ebike-connect.com/conformity.

RO: Prin prezenta, Robert Bosch GmbH, Bosch eBike Systems declară că tipul de echipamente radio BRC3600, BSP3200, BRC3800, BCM3100, BHU3200, BRC3100, BRC3300 este în conformitate cu Directiva 2014/53/UE. Textul integral al declarației UE de conformitate este disponibil la următoarea adresă internet:
www.ebike-connect.com/conformity.

LT: Aš, Robert Bosch GmbH, Bosch eBike Systems, patvirtinu, kad radijo irenginiu tipas BRC3600, BSP3200, BRC3800, BCM3100, BHU3200, BRC3100, BRC3300 atitinka Direktyva 2014/53/ES. Visas ES atitikties deklaracijos tekstas prieinamas šiuo interneto adresu:
www.ebike-connect.com/conformity.

11.4 Překlad originálního ES/EU prohlášení o shodě

Výrobce

ZEG Zweirad-Einkaufs-Genossenschaft eG
Longericher Str. 2
50739 Köln, Germany

Osoba zplnomocněná k sestavení dokumentace*

Janine Otto
c/o ZEG Zweirad-Einkaufs-Genossenschaft eG
Longericher Str. 2
50739 Köln, Germany

Stroj, Pedelec typu:

ZC-15-0100	ICONIC EVO 1
ZC-15-0101	ICONIC EVO 2
ZC-15-0102	ICONIC EVO BELT
ZC-15-0104	ICONIC EVO FS
ZC-15-0123	VUCA EVO FS 1
ZC-15-0124	VUCA EVO FS 2
ZC-18-0100, ZC-18-0101	EVO CX 2
ZC-18-0102, ZC-18-0112	COPPERHEAD EVO 1
ZC-18-0103, ZC-18-0113	COPPERHEAD EVO 2
ZC-18-0104, ZC-18-0105	EVO CX AM 1
ZC-18-0106	EVO CX AM 2
ZC-18-0107	COPPERHEAD EVO AM 1
ZC-18-0109	COPPERHEAD EVO AM 2
ZC-18-0110	COPPERHEAD EVO AM 3
ZC-18-0111	COPPERHEAD EVO AM 4
ZC-18-0114	VUCA EVO AM 1
ZC-18-0115, ZC-18-0116	VUCA EVO AM 2
ZC-18-0121, ZC-18-0122	EVO CX 1
ZC-19-0100	SONIC EN-R TEAM 600
ZC-23-0101, ZC-23-0102	URBAN GRINDER EVO SX
ZC-23-0103	CLUNKER EVO

od roku výroby 2025, odpovídá následujícím příslušným ustanovením EU:
- směrnice 2006/42/ES Strojní zařízení
- směrnice 2011/65/EU RoHS
- směrnice 2014/30/EU Elektromagnetická kompatibilita.

Ochranné cíle směrnice nízkého napětí 2014/35/EU byly zachovány dle přílohy I, č. 1.5.1 směrnice o strojních zařízeních 2006/42/ES.

Byly použity následující harmonizované normy:

ČSN EN 15194:2017 Jízdní kola – Jízdní kola s pomocným elektrickým pohonem – Jízdní kola EPAC
s výjimkou oddílu 6 Návod k použití a 4.3.14 Ochranné zařízení pro převodník a řemenový pohon (platí pro horská a gravel jízdní kola),

ČSN EN ISO 20607:2019 Bezpečnost strojů – Návod k obsluze – Všeobecné konstrukční zásady, s **výjimkou části 7 formy zveřejnění**

Byly použity následující ostatní technické normy:

ČSN EN ISO 11243:2023 Jízdní kola – Nosiče zavazadel pro jízdní kola – Požadavky a zkušební metody,

ČSN EN 17406:2021-11, Klasifikace použití jízdních kol,

Pro terénní kola:
DIN EN 17404:2022-07, Jízdní kola – Jízdní kola s elektrickým pohonem – Horská kola EPAC

Kolín 09.04.2025, předseda správní rady Fred Schierenbeck (předs. správní rady), Jens Stahlschmidt ZEG Zweirad-Einkaufs-Genossenschaft eG

***Osoba, bydlící v EU, která je oprávněna sestavit technickou dokumentaci**

12 Slovníček pojmů

Akumulátor, aku

Zdroj: DIN 40729:1985-05, Akumulátor je zásobník energie, který ukládá přiváděnou elektrickou energii jako chemickou energii (nabíjení) a podle potřeby ji uvolňuje jako elektrickou energii (vybíjení).

Bod záběru

Zdroj: ZEG, bod záběru brzdy je poloha brzdové páky, v níž je aktivován brzdový kotouč a brzdové destičky a je zahájeno brzdění.

Brzdná dráha

Zdroj: ČSN EN ISO 15194:2017, Vzdálenost, kterou Pedelec ujede od okamžiku zahájení brzdění do místa, v němž se zastaví.

Brzdová páka

Zdroj: ČSN EN ISO 15194:2017, Páka, která ovládá mechanismus brzdy.

Celkový zdvih

Zdroj: Benny Wilbers, Werner Koch: Nová podvozková technika podrobně, Dráha, o níž se posune kolo mezi nezatíženou a zatíženou polohou, se nazývá celkový zdvih. V klidu působí na pružiny hmotnost jízdního kola a zdvih se tedy rovná celkovému zdvihu zmenšenému o *zanoření*.

Chyba

Zdroj: ČSN EN 13306:2018-02, 6.1, Stav předmětu (4.2.1), v němž předmět není schopen plnit požadovanou funkci (4.5.1); výjimku představuje neschopnost v průběhu preventivního servisu či jiných plánovaných opatření anebo v důsledku chyby externích zdrojů.

Dodávkové jízdní kolo

Zdroj: DIN 79010, Pedelec navržené především pro účely přepravy zboží.

Elektrický regulační a řídicí systém

Zdroj: ČSN EN 15194:2017, Elektronické a/nebo elektrické součásti či konstrukční skupiny zabudované do jízdního kola, které ve spojení se všemi elektrickými propojeními a příslušnými zapojeními zajišťují elektrické napájení motoru.

Hnací řemen

Zdroj: ČSN EN ISO 15194:2017, Bezešvý kruhový pás, který se používá jako prostředek k přenosu hnací síly.

Horské jízdní kolo, Mountainbike

Zdroj: ČSN EN ISO 4210-2, Pedelec, které je navrženo pro jízdu v nerovném terénu mimo silnice i na veřejných komunikacích a cestách, je vybaveno zesíleným rámem a dalšími díly, jakož i zpravidla plášti s velkým průřezem a hrubým profilem běhounu a velkým vícerychlostním nábojem.

Jízdní kolo pro mládež

Zdroj: ČSN EN ISO 4210-2, Pedelec určené k jízdě na veřejných komunikacích, používané mladými lidmi o hmotnosti menší než 40 kg, s maximální výškou sedla 635 mm nebo více, ale méně než 750 mm (viz ČSN EN ISO 4210).

Jízdní kolo s pomocným elektrickým pohonem, Pedelec

Zdroj: ČSN EN ISO 15194:2017, (angl.: electrically power assisted cycle) Pedelec, vybavené pedály a elektrickým pomocným motorem, které nemůže být poháněno výhradně tímto elektrickým pomocným motorem, přičemž motor je používán v režimu podpory jízdy.

Kabel

V cyklistickém průmyslu se ustálilo používání termínu kabel místo vedení.

Kolo

Zdroj: ČSN EN ISO 4210-2, Sestava nebo kombinace náboje, paprsků nebo disku a ráfku, avšak bez sestavy pláště.

Kotoučová brzda

Zdroj: ČSN EN ISO 15194:2017, Brzda využívající brzdové destičky pro sevření bočních ploch tenkého kotouče, který je připojen k náboji kola nebo je jeho nedílnou součástí.

Maximální trvalý jmenovitý výkon

Zdroj: ZEG, Maximální trvalý jmenovitý výkon je maximální výkon v průběhu 30 minut na výstupní hřídeli elektromotoru.

Maximální výška sedla

Zdroj: ČSN EN 15194:2017, Svislá vzdálenost od povrchu terénu k místu, kde osa sedlovky protíná horní povrch sedla, měřeno při vodorovné poloze sedla a při nastavení sedlovky na značku minimální hloubky zasunutí.

Městské a trekkingové kolo

Zdroj: ČSN EN ISO 4210-2, Pedelec, který je zkonstruován pro používání na veřejných komunikacích především pro účely dopravy nebo trávení volného času.

Minimální hloubka zasunutí

Zdroj: ČSN EN 15194:2017, Označení minimální potřebné hloubky zasunutí představce s řídítky do trubky řízení nebo sedlovky do rámu.

Modelový rok

Zdroj: ZEG, Modelový rok je v případě sériově vyráběných Pedelec první rok výroby příslušné verze a nemusí se vždy shodovat s rokem výroby. Rok výroby se může v některých případech nacházet před modelovým rokem. Pokud nejsou provedeny žádné technické změny na sérii, mohou být Pedelec předcházejícího modelového roku vyráběny i nadále.

Náhradní díl

Zdroj: ČSN EN 13306:2018-02, 3.5, Předmět určený k náhradě odpovídajícího předmětu pro zajištění původně požadované funkce předmětu.

Návod k obsluze

Zdroj: ISO DIS 20607:2018, Část uživatelských informací, které poskytují výrobci strojů uživatelům strojů; obsahuje pomoc, návody a rady, které se týkají používání stroje ve všech fázích jeho životního cyklu.

Nejvyšší přípustná celková hmotnost

Zdroj: ČSN EN ISO 15194:2017, Hmotnost sestaveného Pedelec a jezdce a zavazadla podle definice výrobce.

Nejvyšší tlak v pláštích

Zdroj: ČSN EN ISO 15194:2017, Nejvyšší tlak v plášti doporučený výrobcem pláště nebo ráfku pro bezpečný a účinný provoz. Jestliže je na ráfku i na plášti uveden nejvyšší tlak nahuštění, je nejvyšším tlakem v pláštích nižší hodnota z těchto dvou uvedených tlaků.

Nerovný terén mimo komunikace

Zdroj: ČSN EN ISO 15194:2017, Hrubé štěrkové tratě, lesní cesty a jiné běžné cesty mimo komunikace, kde se mohou vyskytovat kořeny stromů a kameny.

Nouzové zastavení

Zdroj: ISO 13850:2015, Funkce nebo signál, určené pro: snížení nebo zabránění vzniklému nebo trvalému ohrožení osob, strojů či poháněné jednotky; - vyvolaný jediným zásahem jedné osoby.

Odpružená vidlice

Zdroj: ČSN EN ISO 15194:2017, Přední vidlice s regulovanou axiální pružností pro snížení přenosu nárazů od nerovné vozovky na jezdce.

Odpružený rám

Zdroj: ČSN EN ISO 15194:2017, Rám s regulovanou vertikální pružností pro snížení přenosu nárazů od nerovné vozovky na jezdce.

Odskok

Odskok určuje rychlost, s níž se vidlice úplně roztáhne po zatížení.

Opotřebení

Zdroj: DIN 31051, Úbytek materiálu z povrchu (4.3.4) vyvolaný chemickými a/nebo fyzikálními procesy.

Pohotovostní hmotnost Pedelec

Zdroj: ZEG, Údaj o hmotnosti Pedelec připraveného k provozu představuje hmotnost Pedelec v okamžiku prodeje. Každé další příslušenství se musí přičíst k této hmotnosti.

Pracovní prostředí

Zdroj: ČSN EN ISO 9000:2015, Soubor podmínek, podle nichž musí být prováděny práce.

Prokluzování

Zdroj: DIN 75204-1:1992-05, Rozdíl mezi rychlostí vozidla a obvodovou rychlostí kola vztažený na rychlost vozidla.

Rok výroby

Zdroj: ZEG, Rok výroby je rok, v němž byl Pedelec vyroben. Obdobím výroby je vždy květen až červenec následujícího roku.

Rychloupínací zařízení, rychloupínák

Zdroj: ČSN EN ISO 15194:2017, Pákou ovládaný mechanismus pro zajištění kola nebo jiné součásti v provozní poloze.

Sedlovka

Zdroj: ČSN EN ISO 15194:2017, Součást, která upíná sedlo (šroubem nebo konstrukční jednotkou) a spojuje ji s rámem.

Skládací jízdní kolo

Zdroj: ČSN EN ISO 4210-2, Pedelec, jehož konstrukce umožňuje složení do kompaktního tvaru usnadňujícího přepravu a skladování.

Spotřební materiál

Zdroj: ČSN EN 82079-1, Díl nebo materiál, který je nutný pro pravidelné používání nebo servis předmětu.

Terén

Zdroj: ISO 4210-1:2023-05, ISO DIN 15194:2017, Hrubé štěrkové tratě, lesní cesty a jiné běžné cesty mimo komunikace, kde se mohou vyskytovat kořeny stromů a kameny

Trhlina

Zdroj: ČSN EN 15194:2017, Neúmyslné oddělení na dvě nebo více částí.

Trubka řízení

Zdroj: ČSN EN ISO 15194:2017, Součást vidlice, která se otáčí okolo osy řízení hlavového složení Pedelec. Obvykle je trubka spojena s korunkou nebo přímo s kluzáky a zpravidla tvoří spojení mezi vidlicí a představcem s řídítky.

Trvalý jmenovitý výkon

Zdroj: ISO DIN 15194:2017, Výrobcem stanovený výstupní výkon, při kterém motor dosáhne své tepelné rovnováhy za uvedených okolních podmínek.

Údržba

Zdroj: DIN 31051, Údržba je všeobecně prováděna v pravidelných intervalech a často vyškolenými odbornými pracovníky. Tím lze zajistit podle možností dlouhou životnost a nízké opotřebení udržovaného předmětu. Odborná údržba představuje často předpoklad platnosti záruky.

Uvedení do provozu

Zdroj: Směrnice EU 2006/42/ES, 17.5.2006, První dodání strojního zařízení nebo částečně zkompletovaného strojního zařízení na trh nebo k použití ve Společenství, ať už za úplatu nebo bezplatně.

Vypínací rychlost

Zdroj: ČSN EN ISO 15194:2017, Rychlost Pedelec, při jejímž dosažení klesne proud na nulu nebo na volnoběžnou hodnotu.

Vyřazení z provozu

Zdroj: DIN 31051, Úmyslné a časově neohraničené přerušení funkčnosti předmětu.

Výrobce

Zdroj: Směrnice EU 2006/42/ES, 17.5.2006, Každá fyzická nebo právnická osoba, která navrhuje a/nebo vyrábí strojní zařízení nebo neúplné strojní zařízení, na něž se vztahuje směrnice o strojních zařízeních, a odpovídá za shodu strojního zařízení nebo neúplného strojního zařízení s touto směrnicí s ohledem na jeho uvedení na trh pod svým jménem nebo ochrannou známkou nebo pro své vlastní použití.

Zanoření

Zanoření nebo také SAG (angl. sag) je stlačení vidlice vyvolané hmotností jezdce a jeho vybavení (např. batohu), posedu a geometrií rámu.

Závodní jízdní kolo

Zdroj: ČSN EN ISO 4210-2, Jízdní kolo, které je určeno pro amatérské vysokorychlostní jízdy na veřejných komunikacích a které má sestavu řízení s více polohami úchopu (umožňujícími aerodynamickou polohu jezdce), vícerychlostní převodový systém, šířku pláště nejvýše 28 mm a maximální hmotnost zcela smontovaného jízdního kola 12 kg.

Značka CE

Zdroj: Směrnice o strojních zařízeních, Uvedením značky CE prohlašuje výrobce, že Pedelec splňuje platné požadavky.

13 Seznam hesel

A

Akumulátor - viz Aku
Akumulátor na nosiči zavazadel,
- vyjmout, 32
Akumulátor, 58
- likvidace, 52
- odeslat, 22
- přepravit, 22
- vyjmout, 32

B

Blatník, 12
- kontrola, 42
- péče, 44
Boční stojánek viz Stojánek
Boční stojánek,
- Kontrola stability 50
- péče, 44
Bod záběru, 58
Bovden, 12
- kontrola, 46
Brzda 12
brzda předního kola,
- brzdění, 38
Brzda,
- čištění, 43
- Kontrola bodu záběru, 46
- Kontrola brzdového kotouče, 47
- Kontrola brzdových destiček, 47
- kontrola, 43
- Zajistit při dopravě, 22
hydraulická, 12
mechanický, 12
Brzdná dráha, 58
brzdou zpětným sešlápnutím,
- brzdění, 38
Brzdová páka,
- čištění, 43
- péče, 45
Brzdové destičky,
- kontrola, 46
brzdové destičky,
– výměna, 52
- zajíždění, 30
Brzdové sedlo, 12
poloha, 12
Brzdový kotouč,
- čištění, 43
- kontrola, 47

C

Celková dráha propružení, 58
Chyba, 58

D

Dětská sedačka, 31
Displej 12
Dodávkové jízdní kolo, 58
duše,
– výměna, 52

E

Elektrický regulační a řídicí systém, 58

F

Funkce podpory tlačení,
- používání 36
- používání, 36

H

Hnací řemen, 58
Hnací systém, 13
- zapnutí, 36, 37
Horské jízdní kolo, 58
Hydraulický brzdový systém,
- kontrola, 46

J

Jízdní kolo pro mládež, 58

K

Karbonová sedlovka,
- péče, 44
Kazeta, 12
- čištění, 43
Klika 12
Kloubový hřídel,
- péče 45
Kolo, 12, 58
- Kontrola vyvážení 42
- kontrola, 45
Kotoučová brzda, 58
Kožené rukojeti,
- péče, 44
Kryt řetězu,
- čištění, 44
poloha, 12

L

Ložiska řízení,
poloha, 12

M

Matice paprsku,
- péče, 45
Mechanický,
- Řazení převodů 49
Městská a trekingová jízdní kola, 58
Minimální hloubka zasunutí, 58
Modelový rok, 58
Motor,
poloha, 12
Mountainbike - viz Horské jízdní kolo
MTB - viz Horské jízdní kolo

N

Nabíječka,
- likvidace, 52
Náboj předního kola viz náboj
Náboj zadního kola viz Náboj
Náboj, 12
- čištění, 43
- péče, 45
Náhradní díl, 58
Nastavovací váleček,
- péče 45
Návod k obsluze, 58
Nosič zavazadel,
- kontrola, 42
- péče, 44
- změnit, 35
poloha, 12
Nouzové zastavení, 59

O

Ochranná zařízení,
- kontrola, 42
Ochranná zařízení, 7
Odpružená sedlovka, 13
- čištění, 43
- péče, 44
Odpružená vidlice, 12, 59
- čištění, 43
- péče, 44
Odrazová světla,
- čištění 43
Odrazové světlo,
poloha, 12
Odskok, 59
Opotřebení, 59
Osvětlení,
- kontrola, 42

Otvory pro matice paprsků,
- kontrola, 46
Ovládací jednotka,
- čištění, 43

P

Palubní počítač 12
Paprsky,
- kontrola, 46
Pedál, 12
- čištění, 43
- péče, 45
Pedelec, 58
- kontrola, 45
- odeslat, 22
- používání 35
- před každou jízdou 42
- prohlídka (specializovaný prodejce) 51
- První prohlídka 51
- úprava 27
- Velká prohlídka 51
Plášť,
- čištění, 43
- kontrola, 46
-poloha, 12
poloha, 12
-poloha, brzda 12
Pracovní prostředí, 59
Přední kolo - viz Kolo
Přední světlo,
poloha, 12
Představec, 12
- kontrola, 49
- péče, 44
poloha, 12
Přehazovačka, 12
- péče, 45
Přesmykač,
- čištění, 43
- kontrola, 49
přesmykač,
- používání, 38
Převodník 12
Přívěs, 31
Prokluz, 59
Provozní přestávka, 22
- příprava, 22, 23

R

Řadicí páčka 12
Řadicí páčka,
- čištění, 43
- péče, 45
Ráfek,
- péče, 44
Rám 12
Rám,
- kontrola, 42
Řazení převodů,
- Kontrola elektrického řazení, 49
- kontrola, 49
- řazení, 41
řazení převodů,
- používání, 38
Řemen, 13
- čištění, 44
- Kontrola napnutí 48
- Kontrola opotřebení 48
- Mobilní aplikace Gates Carbon Drive 48
Řemenice 13
Řetěz, 13
- čištění, 43
- Kontrola napnutí 47
- Kontrola opotřebení 47
- péče, 45
– výměna, 52
poloha, 12, 13
Řetězová kola,
- čištění, 43
Řetězové kolo, 13
Řídítka, 12
- kontrola, 49
- péče, 44
- používání 35
- Používání vícepolohových řídítek 35
poloha, 12
Rok výroby, 59
Ruční brzda 12
Ruční brzda, 58
Rukojeť 12
Rukojeti,
- kontrola, 42
- péče, 44
Rychloupínák, 59
- kontrola, 42

S

SAG,
Poloha nastavovacího kolečka 12
Sedlo,
- kontrola, 49
- Zjištění výšky sedla, 28
- Změna délky posedu, 28
poloha, 12
Sedlovka, 12, 13, 59
- kontrola, 42, 49
- péče, 44
Odpružená sedlovka 13
poloha, 12
Skládací jízdní kolo, 59
Spotřební materiál, 59
Stojánek se dvěma nohama viz Stojánek
Stojánek, 12
Stupeň podpory šlapání, 15, 16, 17, 20
- volba 36
ECO, 15, 16, 17
OFF, 15, 16, 17
TOUR, 15, 16, 17
TURBO, 15, 16, 17
Světlomet,
- čištění 43
Světlomet, viz Přední světlo
Svorka sedla 12

T

Tlačítka,
Funkce podpory tlačení, 19, 20
Minus, 19, 20
Plus, 19, 20
Přepínací tlačítko výběru, 19, 20
Světlo, 19, 20
Vypínač (palubní počítač), 19, 20
Tlačítko funkce podpory tlačení, 15, 16, 18
Tlačítko Minus, 16, 17, 18
Tlačítko,
Funkce podpory tlačení, 15, 16, 18
Minus, 16, 17, 18
Tlak,
- kontrola, 45
- změnit, 45
Tlumič viz Tlumič zadního odpružení
Tlumič zadního odpružení, 12
- čištění 43
- kontrola, 42
- údržba, 51
Trhlina, 59
trubka řízení, 59
Trvalý jmenovitý výkon, 59

U

Údržba, 59
Úroveň podpory šlapání, 18
ECO, 18
OFF, 18
TOUR, 18
TURBO, 18
USB přípojka,
- používání, 36

Uvedení do provozu, 59

V

válečková brzda,
- brzdění, 38
Vícerychlostní náboj,
- kontrola, 50
Vidlice,
- kontrola, 42
odpružená, 59
poloha, 12
Vypínací rychlost, 59
Vyřazení z provozu, 59
Výrobce, 5, 59

Z

Zadní kolo - viz Kolo
Zadní světlo,
- čištění 43
poloha, 12
Zámek vidlice,
-poloha, 12
Zámek,
-poloha, 12
Zanoření, 59
Závodní jízdní kolo, 59
Zimní přestávka - viz Provozní přestávka
Značka CE, 59
Značka minimální hloubky zasunutí, 28
Zvonek, 12
- kontrola, 42
- používání 35